TSM®

NA-650II系列全自動拉布機

AUTO SPREADING MACHINE

中英文操作手冊

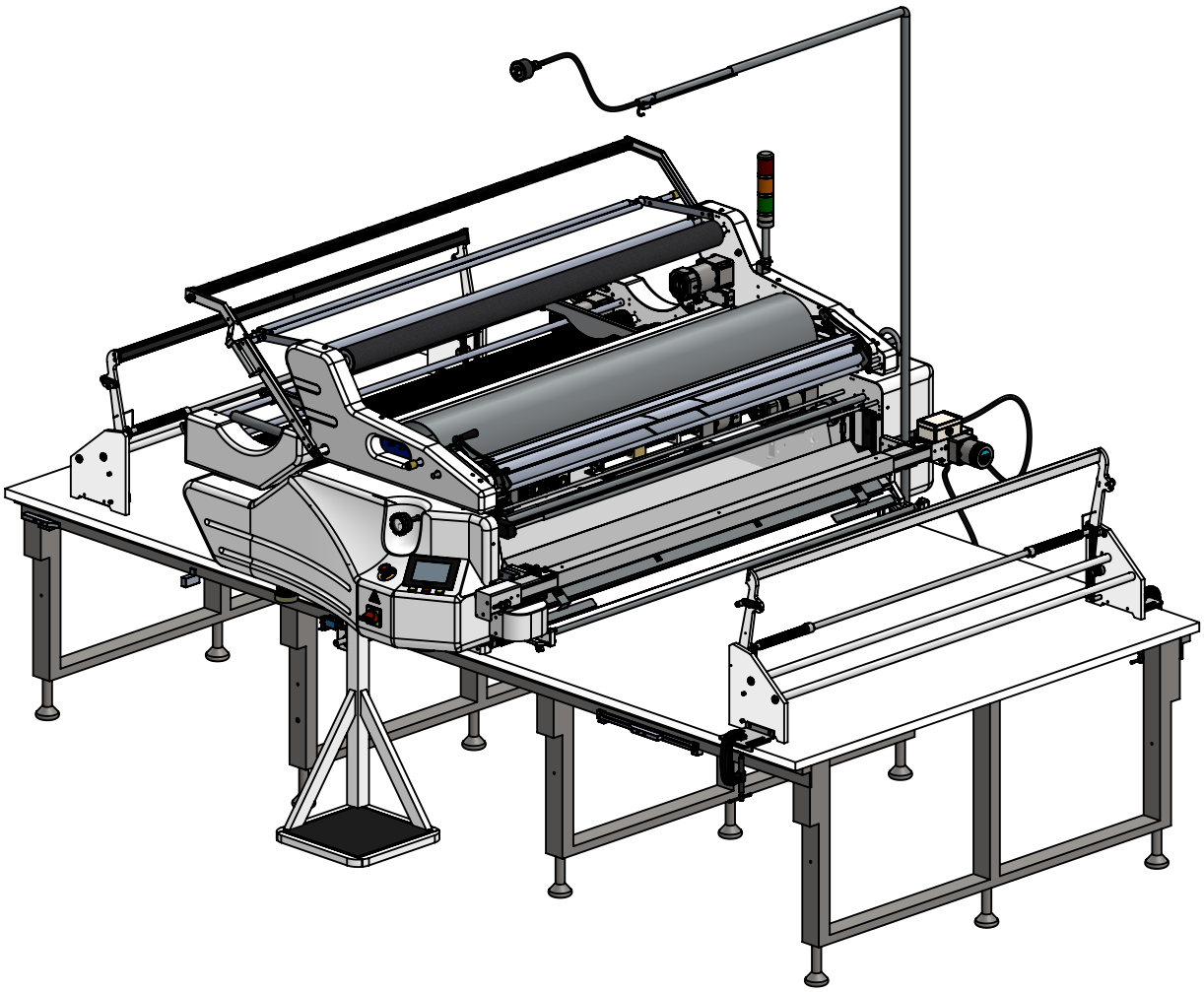

TSM®

專業裁剪設備製造商

PROFESSIONAL CUTTING EQUIPMENT MANUFACTURE

2013/01/22 (1.0版)

千盛實業股份有限公司

Taiwan Spreading Center Enterprises Co., Ltd.

NA-650II 使用說明書
NA-650II Operation Manual
INSTRUCTION

1. 人機操作…… *P.1-1 ～P.1-21*

Operation

ㄴ主操作畫面(Main Menu)…… *P.1-2*
ㄴ監視畫面(Monitor Menu)…… *P.1-3*
ㄴ長度設定畫面(Spreading Length Setting Menu)…… *P.1-4*
ㄴ收料畫面(Faric Rewinding Menu)…… *P.1-6*
ㄴI/O畫面(I/O Menu)…… *P.1-7*
ㄴ速度設定畫面(Speed Setting Menu)…… *P.1-7*
ㄴ二次送料速度設定畫面
(Pre-feeding Speed Setting Menu)…… *P.1-8*
ㄴ其他頁面設定畫面(Other Pages Setting Menu)…… *P.1-9*
ㄴ多吐布畫面(More Spit Cloth Menu)…… *P.1-10*
ㄴ自動升高畫面(Automatic Rise Menu)…… *P.1-11*
ㄴ自動模式畫面(Auto Mode Menu)…… *P.1-11*
ㄴ長短拉布模式畫面(Various Spreading Length menu)…… *P.1-13*
ㄴ警示畫面(Alarm Menu)…… *P.1-14*
ㄴ保養提示畫面 Maintenance Prompt Menu)…… *P.1-15*
ㄴ長度設定(Length Setting)…… *P.1-17*
ㄴ單向拉布(One Way Spreading)…… *P.1-18*
ㄴ雙向拉布(Zigzag Spreading)…… *P.1-19*
ㄴ捲支布操作方式(Rolled Fabric)…… *P.1-20*
ㄴ匹布布料操作方式(Unroll Fabric)…… *P.1-21*

2. 調整及保養…… *P.2-1 ～P.2-10*

Adjustment and Maintenance

ㄴ安裝/保養(Installation & Maintenance)…… *P.2-1~P.2-2*
ㄴ簡易維修(Trouble Shooting)…… *P.2-2~P.2-5*
ㄴ保養維護(Maintenance)…… *P.2-6~P.2-10*

3. 組合圖…… *P.3-1 ～P.3-86*

Assembly Drawing

ㄴ組合圖表(Assembly Drawing & List)…… *P.3-1~P.3-86*

4. 電器配置與電路圖…… *P.4-1 ～P.4-10*

Electronic Components Layout & Circuit Diagram

ㄴ外部電源接線(External Power Connection Ilustation)…… *P.4-1*
ㄴ主線路圖(Main Circuit Diagram)…… *P.4-2*
ㄴ主線路零件代碼表(Main Line Parts Code List)…… *P.4-3*
ㄴPLC輸入控制線路圖(PLC Input Control Circuit Diagram)…… *P.4-4*
ㄴPLC輸出控制線路圖(PLC Output Control Circuit Diagram)…… *P.4-5*
ㄴ電氣配置圖(Electric Layout)…… *P.4-6~P.4-7*
ㄴ電控盤配置對應表(Controller Disk Layout)…… *P.4-8*
ㄴ變頻器控制線路圖(Inverter Control Circuit Diagram)…… *P.4-9*
ㄴ切刀系統接線對應圖
(Cutting Knife System Wiring Reference Table)…… *P.4-10*

5. I/O與參數表…… *P.5-1 ～P.5-4*

Input & Output & Data List

ㄴPLC I/O中英對照表
(PLC I/O Contrastive Chinese-English Edition Form)…… *P.5-1*
ㄴ變頻器設定表(Inverter Setting List)…… *P.5-2*
ㄴ變頻器故障訊息(Inverter Alarm and Error Display)…… *P.5-3~P.5-4*

NA-650II 操作說明 Operation Manual



NA-650 II

主開機畫面

Display Main Menu when switch on machine

此為新型液晶人機介面，取代開關操作方式，只要輕觸按鍵便能輕易執行所需之動作。
This is LCD inteface which substitutes the switch Operations, pressing the icon gently will activate the Action requested.



所有內部文字皆為中文顯示。
Enter into working environment in Chinese.



所有內部文字皆為第3語言顯示(依照國家)。
Enter into 3rd language environment(according to country)



所有內部文字皆為英文顯示。
Working environment in English



修正畫面，按此畫面會先輸入密碼後，才會進入設定畫面。
Modification icon: key in password to enter menu setting mode



監視畫面，顯示拉布機目前所有動作並監看主機長度運作。
Monitoring icon: Display current action of spreading machine and check length



主操作畫面，可設定拉布機各項功能是否運行。
Main menu: press to set operational functions required on spreading machine



長度設定畫面，可設定拉布方式及拉布長度與切刀切斷設定。
Length setting icon: set spreading type, length and cutting



進入其他操作頁面。
Access to other operating pages

1. 主操作畫面 Main Menu

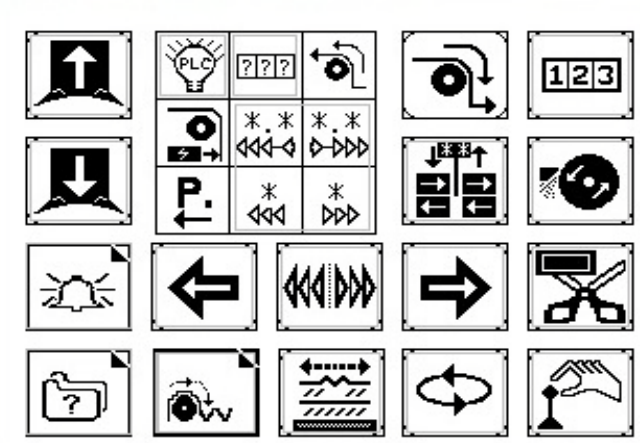

此畫面可設定拉布機各項功能

Various functions can be set under this menu.

請依照需求將各項功能開啟

Set respective functions per requirements

功能鍵反黑為開啟 反之則關閉

Icon with dark background means opearing, otherwise function is not working



昇降盤上升功能
Raise the plate



昇降盤下降功能
Lower the plate



進入警示畫面
Alarm menu



進入其他操作頁面。
Access to other operating pages



PLC I/O 監視畫面
PLC I/O monitoring menu



布料偵測功能開關
Fabric detecting function switch



無布倒車開關
Parking Switch when fabric emptied



前送料功能開關
Front fabric feeding switch



拉布計數開關功能
Spreading counting switch

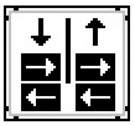

對邊功能開關
Edge Alignment function



手動磨刀開關
Manual knife grinding switch



手動切布開關
Manual fabric cutting function



拉布機手動模式
Manual spreading mode



拉布機自動模式
Auto spreading mode



收布模式
Fabric rewinding



前送料輪寸停開關
Extending fabric manual switch



高速開關
High speed button



二次送料輪設定模式
Pre-feeding Roller setting



拉布機向左行走開關
Left-ward spreading button



拉布機向右行走開關
Right-ward spreading button



拉布機速度設定模式
Spreading speed setting button

2.  監視畫面 Monitor Menu

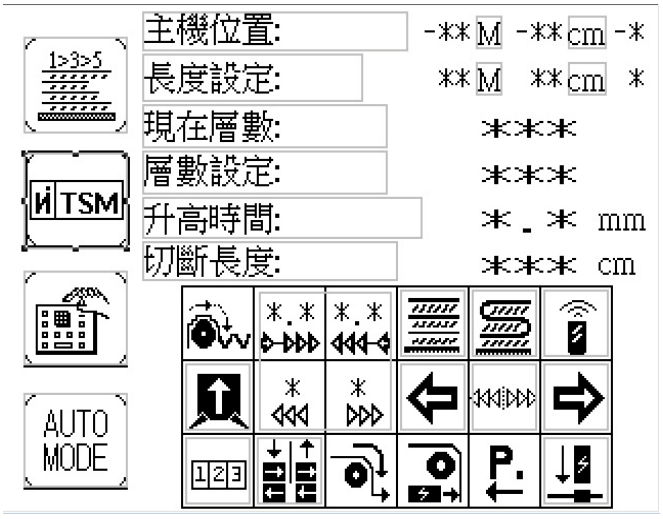

監視畫面
Monitor Menu
顯示拉布機目前所有動作
Display current spreading actions
並監看主機長度運作
and monitor on action of fabric lenght

主機位置 Machine current
長度設定 Length set
現在層數 Layer set

層數設定 Cueeent layer
升高時間 Lift set
切斷長度 Cut set



回到開機畫面
Return to machine swithed on menu



長短拉布設定畫面
Various lengths setting menu



回到主操作畫面
Return to main operation menu



進入自動模式畫面
Enter Auto Mode

3. 拉布長度設定 Spreading length setting

可設定拉布方式，及拉布長度與切刀切斷設定。
Set spreading type,length and cutting





單向拉布模式開關
One way spreading mode



雙向拉布模式開關
Zigzag spreading mode



圓筒拉布模式開關
Tubular spreading mode



回到主操作畫面
Return to main menu



將所在位置設為0點開關
Reset current position to zero



切換到另一模式頁
Switch to another mode page



將目前位置寫入長度設定開關
Enter current position into
length setting



教導拉布機長度設定開關
Guide spreading length setting



切斷機每次升高高度設定
Lift setting for cutting



顯示目前拉布機位置
Display current spreading position



拉布層數設定
Spreading layers setting

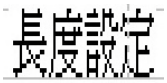

顯示拉布機行走尺寸
Display spreading length



切斷機切斷距離設定
Cutting length setting



顯示目前拉布層數
Display current spreading layers

4. 拉布機收料畫面
Spreading machine faric rewinding menu

此模式必須在手動模式下使用，使用夾具時 需依照說明並注意高度，並注意高度。

This mode must be in manual mode, the need to follow the instructions and pay attention to height when using a jig.



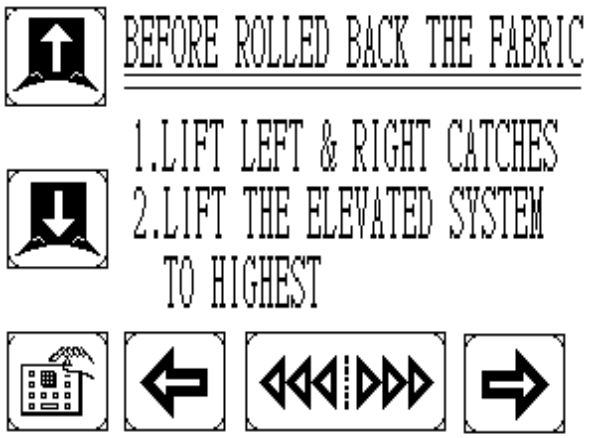



昇降盤上升功能
Raise the plate



昇降盤下降功能
Lower the plate



拉布機向左行走開關
Left-ward spreading button



拉布機向右行走開關
Right-ward spreading button



高速開關
High speed button



回到主操作畫面
Return to main menu

5. I/O 畫面　　Machine I/O Menu

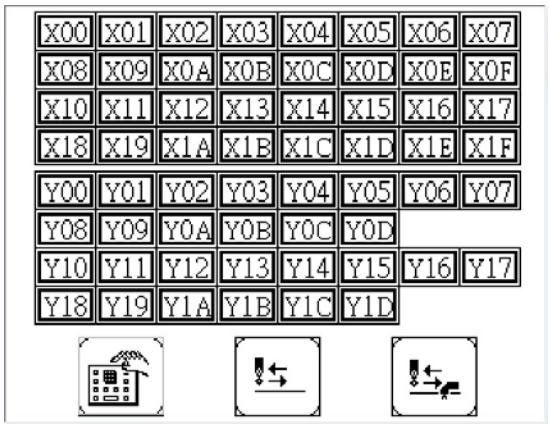

此畫面為拉布機輸出及輸入訊號
This menu displays input/output signal of spreading machine
提供維護人員參考使用
References for maintenance personnel

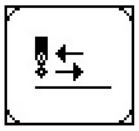

拉布機計算回模式
Calculating the distance



拉布機撞到回模式
Safety block timing



回到主操作畫面
Return to main menu

6. 拉布機速度設定畫面
Spreading Speed Setting Menu

拉布機運行速度設定畫面
及切斷退後距離設定

Spreading speed setting
and backward length setting after cut off

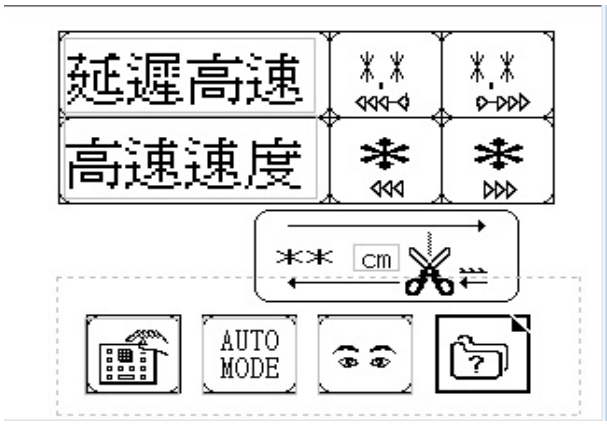

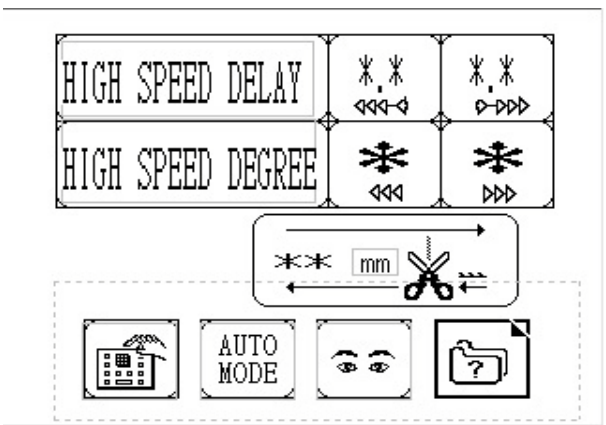



回到主操作畫面
Return to main menu



進入自動模式畫面
Enter Auto mode



進入監視畫面
Enter monitoring menu



進入其他操作頁面
Enter to other operating pages



低速經過 * 秒後運行高速
Setting * seconds low speed operation before high speed operation



拉布機高速速度設定
1 最慢~ 9 最快
Spreading speed setting
1 lowest ~ 9 fastest

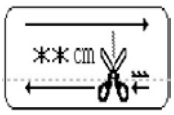

切斷機完成動作後拉布機退後距離設定
Backward length setting after cut off

7. 拉布機二次送料速度設定畫面

Spreading machine pre-feeding speed setting menu

此畫面為二次送料速度設定
請依照出廠值設定

Pre-feeding speed setting menu
Follow default setting by manufacturer

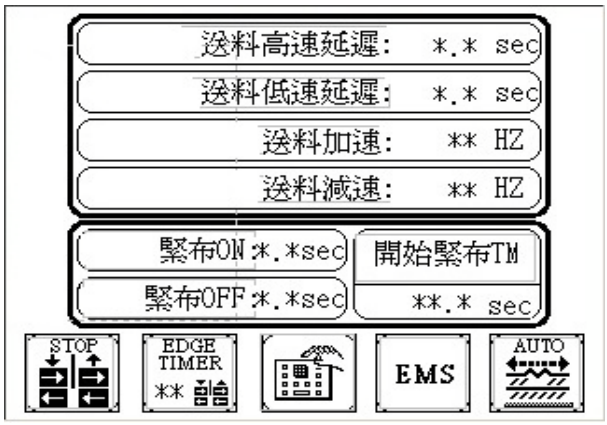

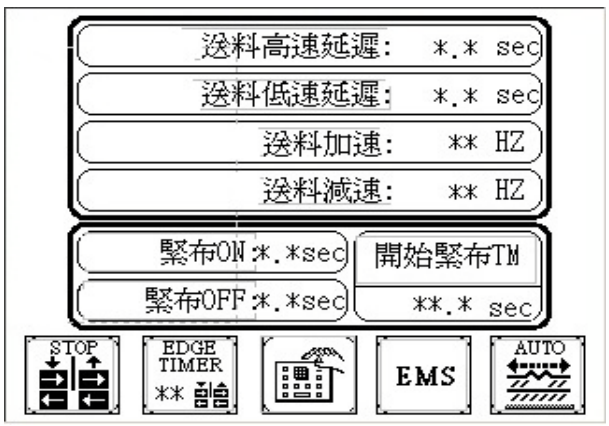

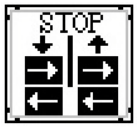

對邊極限停車開關
Machine stops when touches with edge limit switch



自動緊布開關
Auto fabric tightening button



回到主操作畫面
Return to main menu



緊急停車
Emergency the parking



對邊自動停止
Automatic stop opposite sides

8. 其他頁面設定畫面

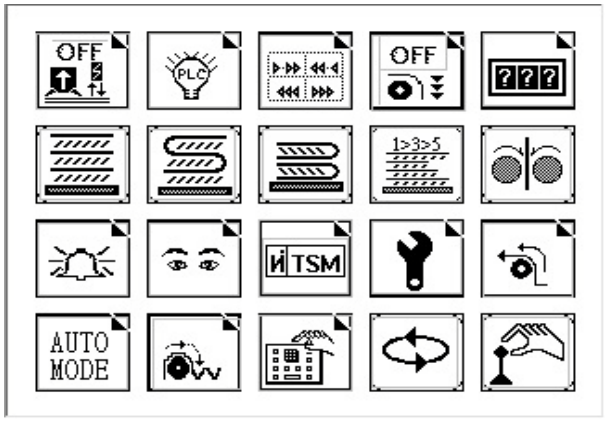



自動升高設定頁面
Automatic increase settings page



PLC I/O 監視畫面
PLC I/O monitoring menu

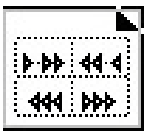

拉布機速度設定模式
Spreading speed setting button

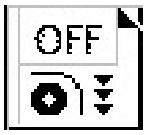

多吐布設定畫面
More spit cloth setting menu



拉布機速度設定模式
Spreading speed setting button



單向拉布模式開關
One way spreading mode



雙向拉布模式開關
Zigzag spreading mode



雙拉單切布模式開關
Double spread single cut cloth mode

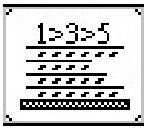

長短拉布畫面
Zigzag spreading mode



圓筒拉布模式開關
Tubular spreading mode



進入警示畫面
Alarm menu



進入監視畫面
Monitoring icon



顯示主畫面
Main menu



工程師專用畫面
For Engineers Menu



收布模式
Fabric rewinding



自動模式
Auto mode



二次送料輪設定
Pre-feeding roller setting



回到主操作畫面
Return to main opreation menu



全自動拉布模式
Automatic spreading mode



手動控制模式
Manual control mode

9. 

多吐布畫面 More spit cloth menu

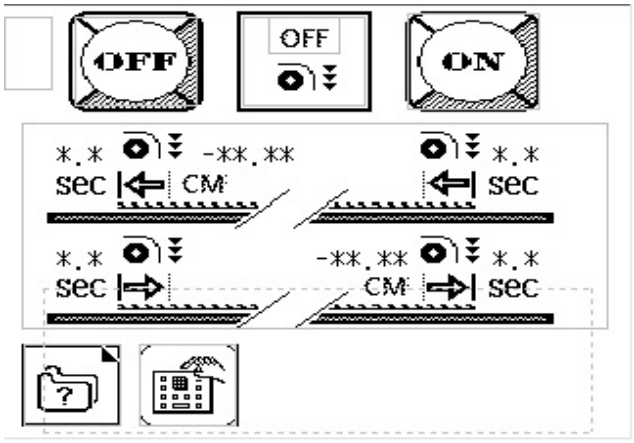



開啟與關閉多吐布功能
Turned on and turn off more spit cloth function

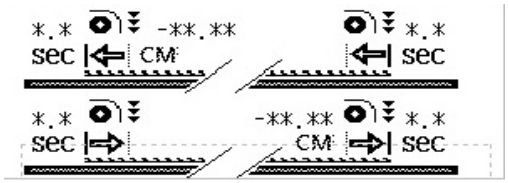

設定多吐長度
Setting More spit length

10. 自動升高畫面 Automatic rise menu

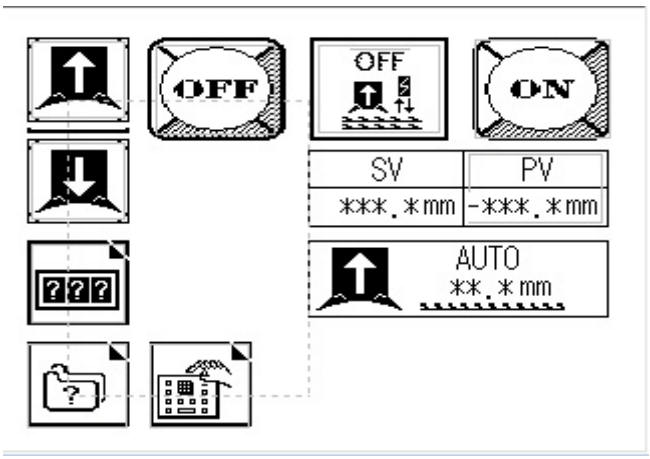



開啟與關閉自動升高功能
Turned on and turn off automatic rise function

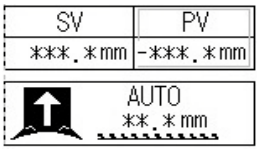

設定自動升高距離，並可設定目標值與顯示量測值
And set the target value and display measured value

11. AUTO MODE 自動模式畫面 Auto mode menu

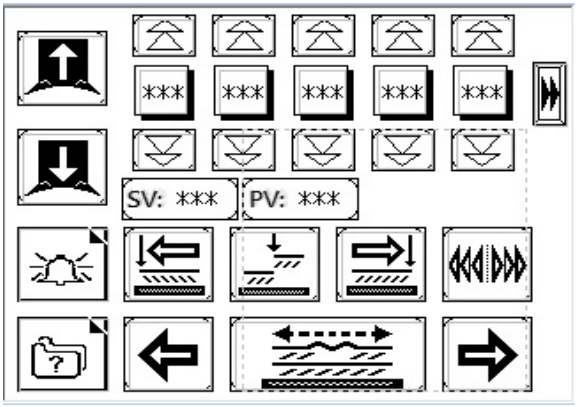

此畫面會將拉布機功能自動開啟
This menu will have the spreading machine function automatically
並可計算單隻布料拉布層數
and calculate spreading layers of each fabric
與總計拉布層數
and total spreading layers



回到切布點
Return to cutting position



回到放布點
Return to fabric release position



回到接布點
Return to fabric connected position



下一頁面
Next menu



回到主操作畫面
Return to main menu



進入警示畫面
Alarm menu



昇降盤上升功能
Raise the plate / lower the plate



昇降盤下降功能
Lower the Ascend / descend plate



拉布機向左行走開關
Left-ward spreading button



拉布機向右行走開關
Right-ward spreading button



高速開關
High speed button



前送料輪寸停開關
Extending fabric manual switch

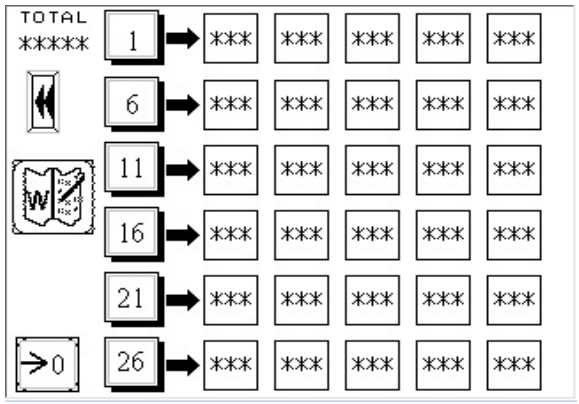

此畫面為計算每支布料拉布層數
Calculate spreading layers of
each fabric

最多可計算30支捲支布
Up to 30 rolls of fabric can be counted



上一頁面
Previous menu



全部歸零
All reset to zero



寫入上一頁五筆資料
Prev write five data

12. 長短拉布模式畫面

Various spreading length menu

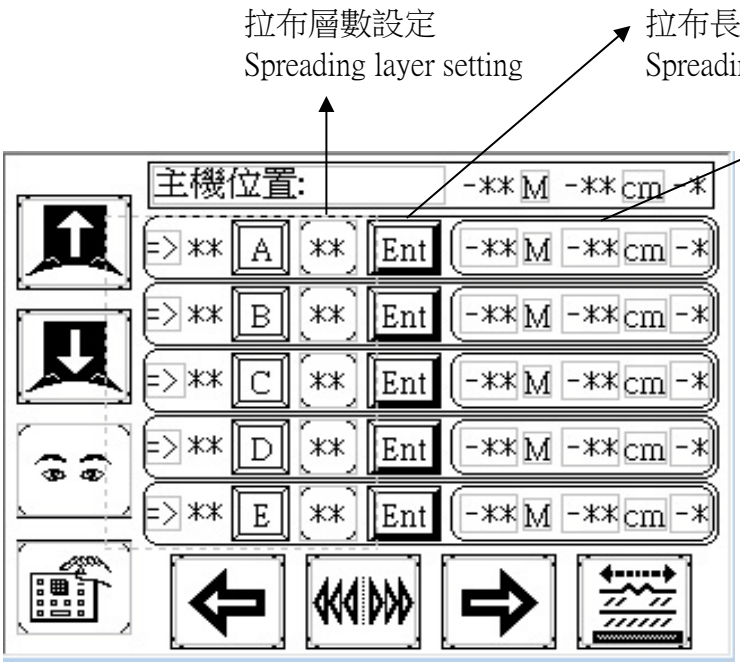

此畫面為多組拉布設定
This menu is for multi spreadings setting

請依需求設定拉布距離
Set the spreading length per requirement



回到主操作畫面
Return to main menu



進入監視畫面
Enter monitoring menu



昇降盤上升功能
Raise the plate



昇降盤下降功能
Lower the plate



拉布機向左行走開關
Left-ward spreading button



拉布機向右行走開關
Right-ward spreading button



高速開關
High speed button



前送料輪寸停開關
Extending fabric manual switch

PS :1. 可設定多組記憶拉布 運行模式為循環模式

1. Multi spreading programs can be set, actions are circulated according to setting
   例如 : 當A組層數完後會跳到B組拉布，當E組拉布完成後會跳到A組繼續拉布
   For example: After programing of A layer setting is completed, spreading will automatically enter B program, and then return to A program when E program is completed.

2. 當使用A組拉布時 一定要設定拉布層數

2. Number of layers must be set when A program is used to spread.

13.警示畫面 Alarm Menu

此畫面為拉布機運行中
Display all alarm messages
所有警示訊息 請依照顯示
Please fix the problem according to instruction
排除問題後繼續使用拉布機
Spreading can be continued when problem is solved.

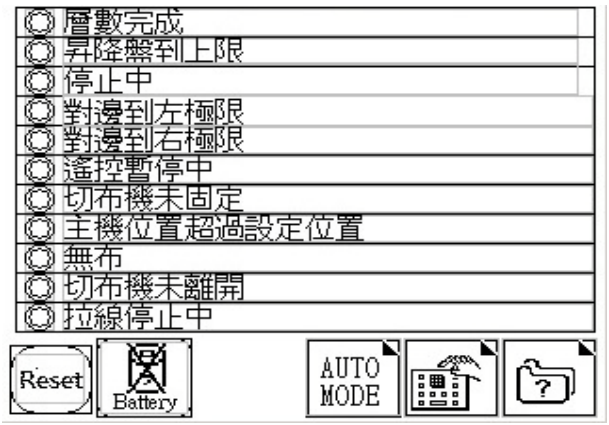

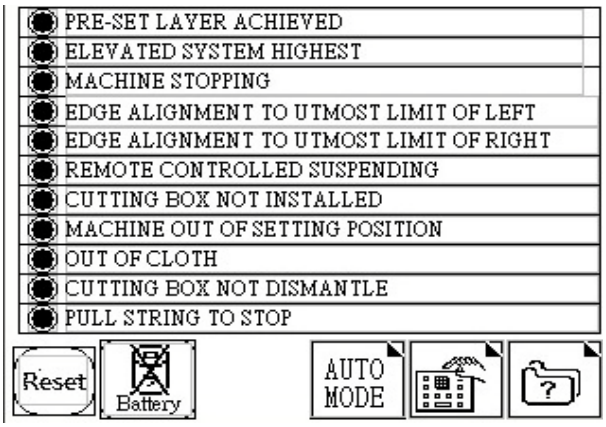



PLC電池警訊
PLC Battery Alarm



回到主操作畫面
Return to main menu



進入其他操作頁面。
Access to other operating pages



自動模式畫面
Auto mode menu

14.保養提示畫面　Maintenance prompt screen

運轉到預定長度會展示提示畫面，請依畫面保養與調整。
若要顯示後需取消顯示，請與洽服務人員。
Operation to a predetermined length'll show prompt screen, the screen
If you want to remove the display,Please contact service personnel.

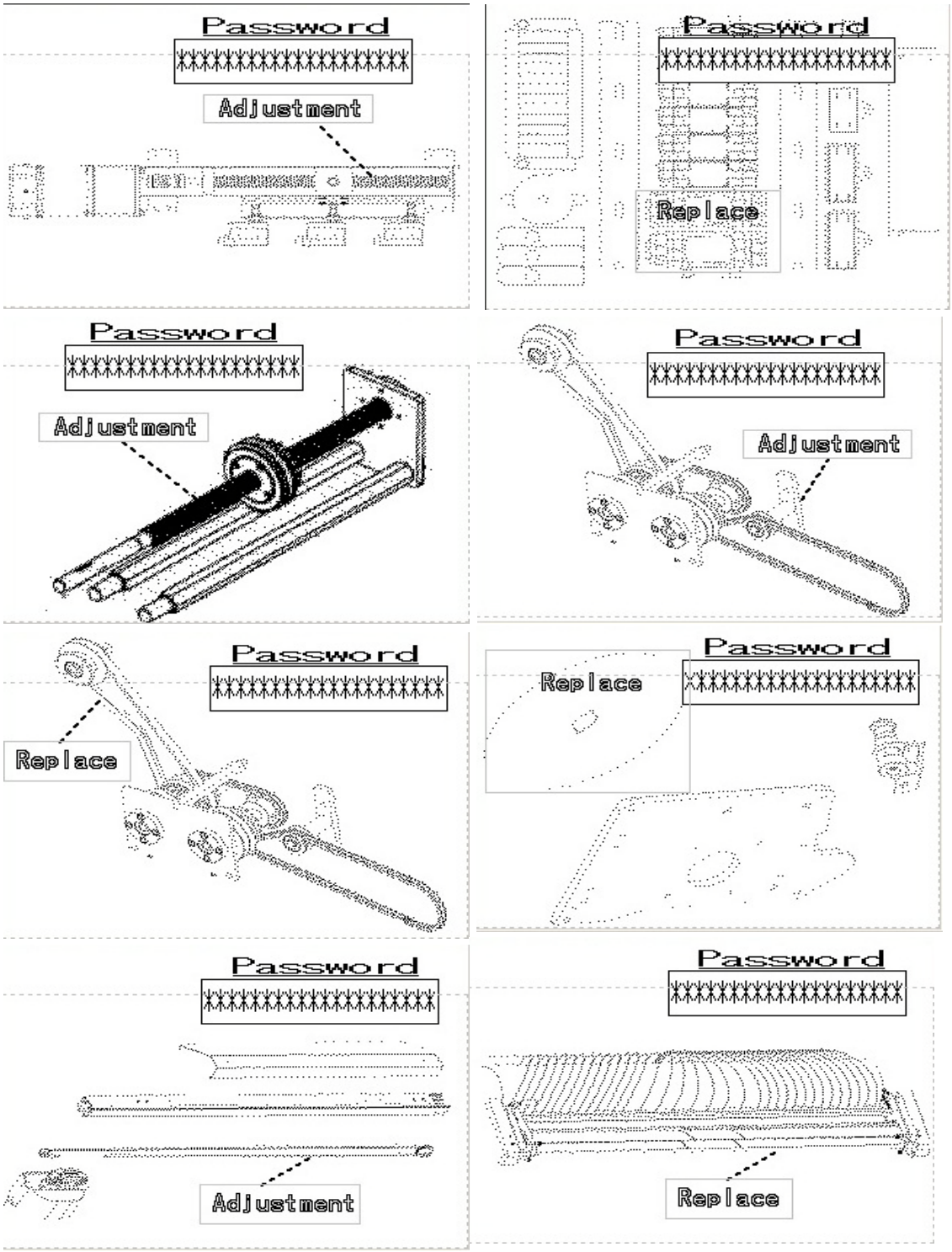

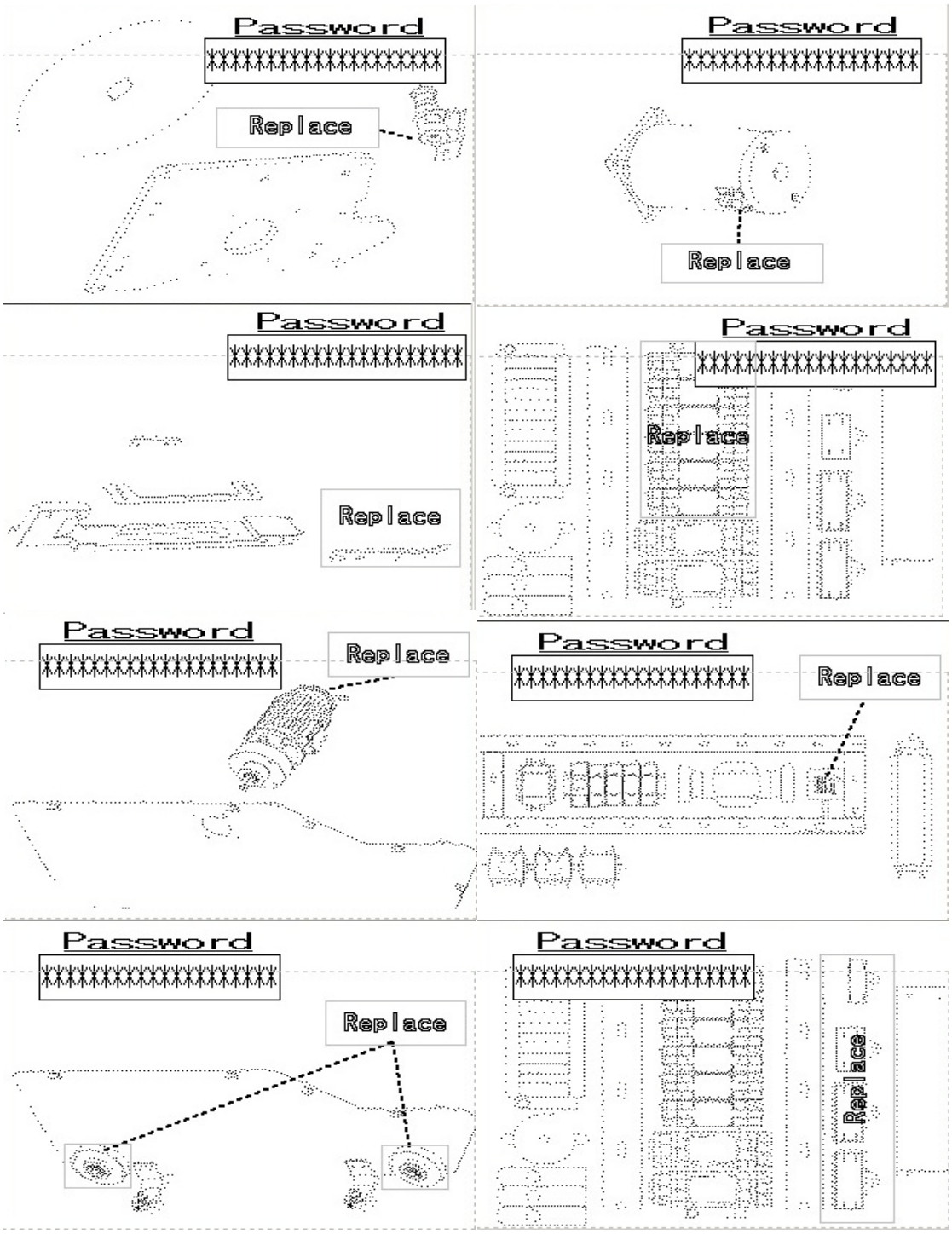
Password
Replace
Password
Replace
Password
Replace
Password
Replace
Password
Replace
Password
Replace
Password
Replace
Password
Replace

NA-650II 長度設定 Length Setting

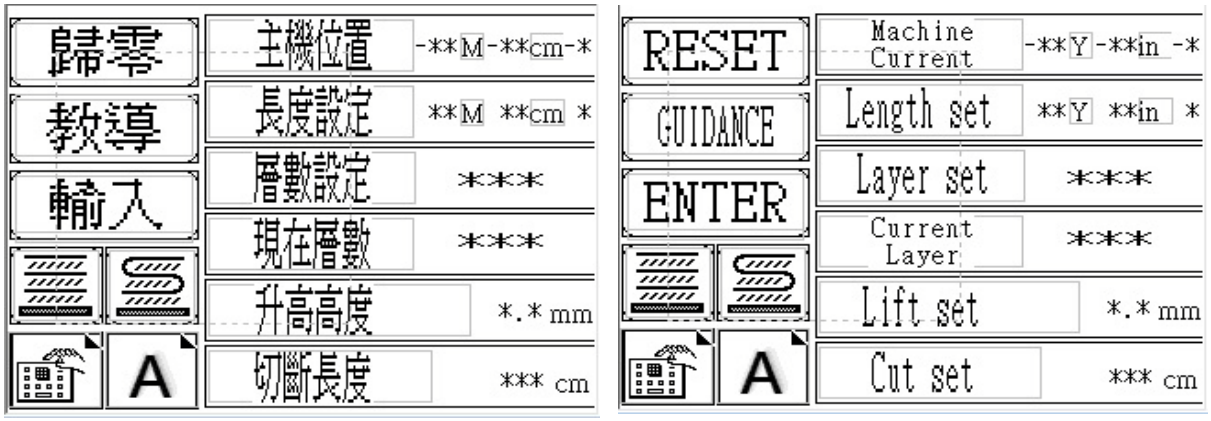

1. 先設定單向拉布或雙向拉布，雙向拉布不需要切刀系統。
   Set one way or zigzag fabric spreading first, cutting system is not required under zigzag spreading mode.

2. 將拉布機移動到切布點位置並按壓"歸零" 使拉布機主機位置設定變 0
   Move spreading machine to cutting point then reset the position to zero

3. 按下"教導鍵"後移動拉布機到指定位置，再按"輸入鍵" 將主機位置寫入長度設定。
   Press "Guidance" button then move spreading machine to indicated position and press "Enter" to input the setting length.

4. 再層數設定 "***"中按壓，輸入拉布層數。
   Press layer setting and input required layers number.

5. 依照布料厚度 設定升高高度。
   Set lift height according to fabric thickness.

6. 依照布料寬度，設定切斷長度。
   Set cutting length according to fabric width.

7. 回到主操作畫面後，請先以慢速先行運行一次，
   確定長度設定無誤後再開始放布。
   After return to main menu, run machine once at low speed to verify if length setting is correct or not, then feed fabric after verification.

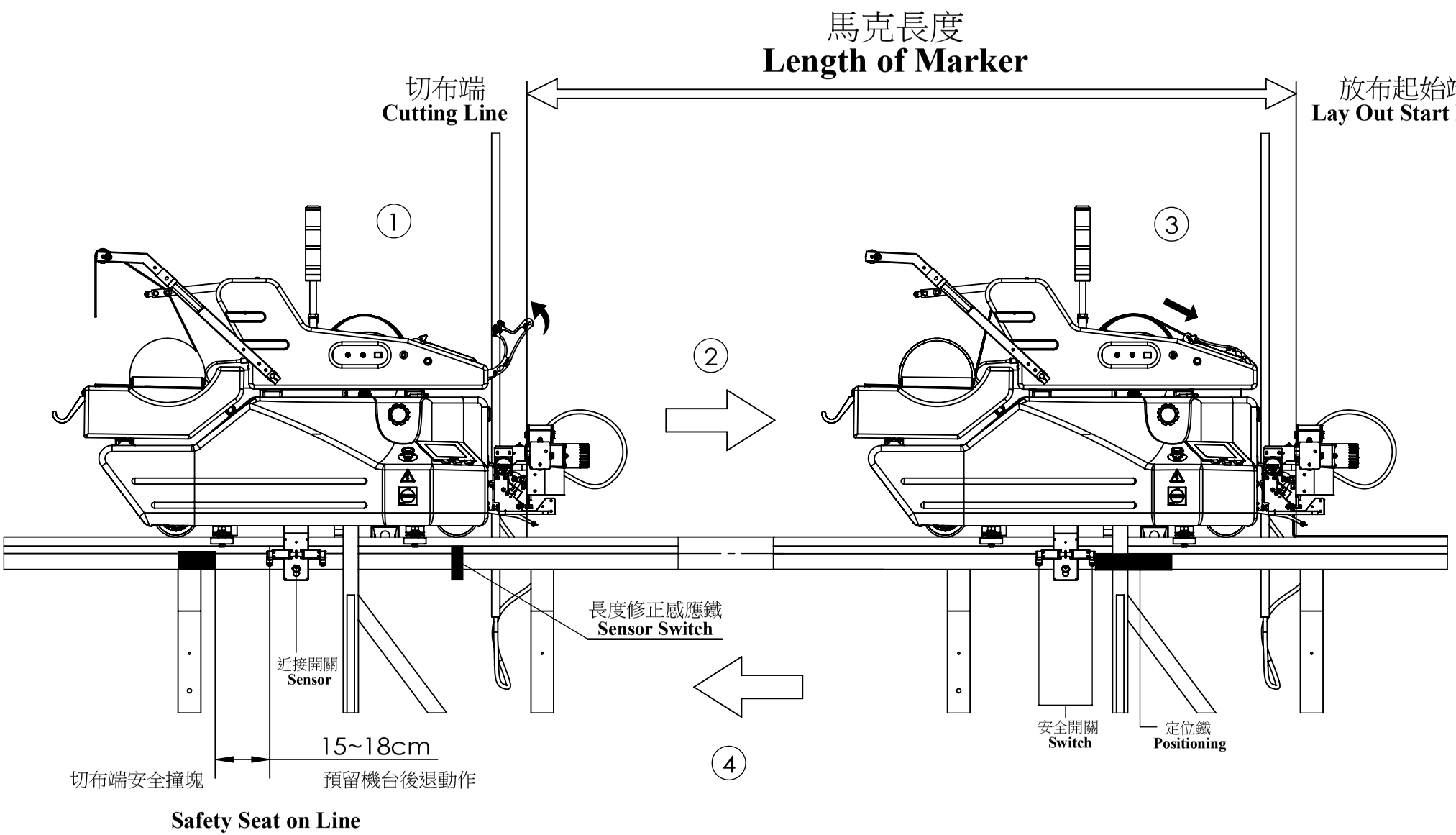

單向拉布操作圖示
ONE WAY SPREADING

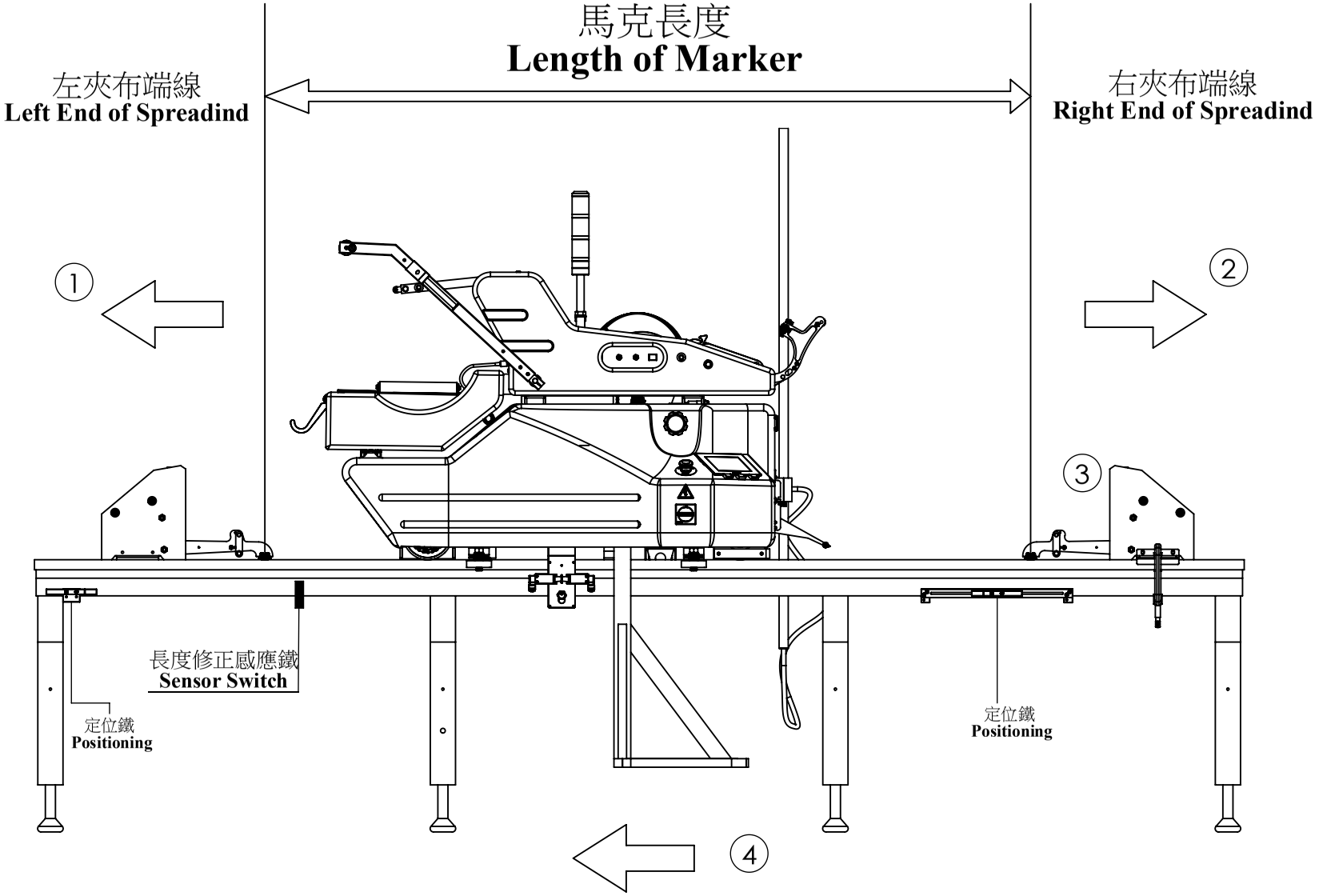

雙向拉布操作圖示
ZIGZAG SPREADING

捲支布操作方式 Rolled Fabric

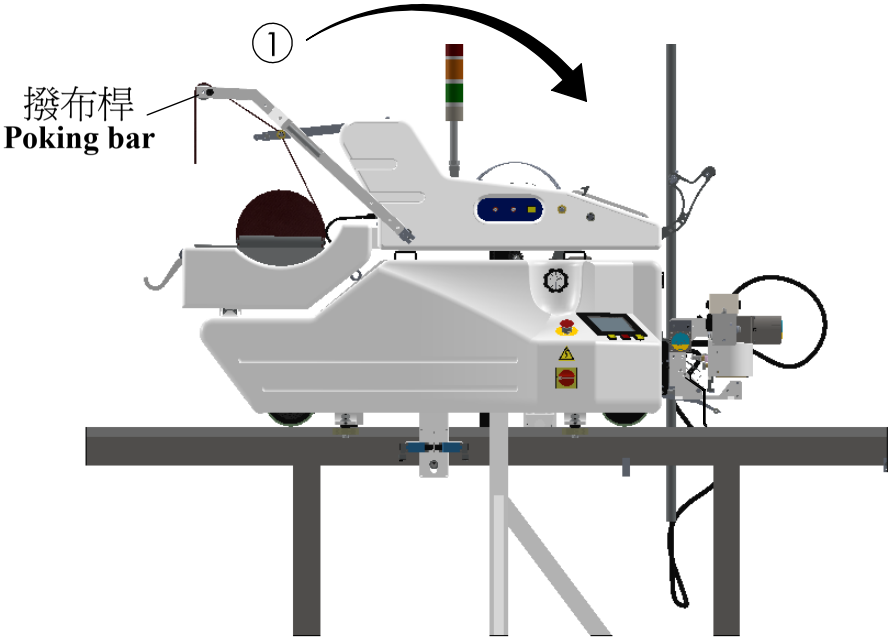

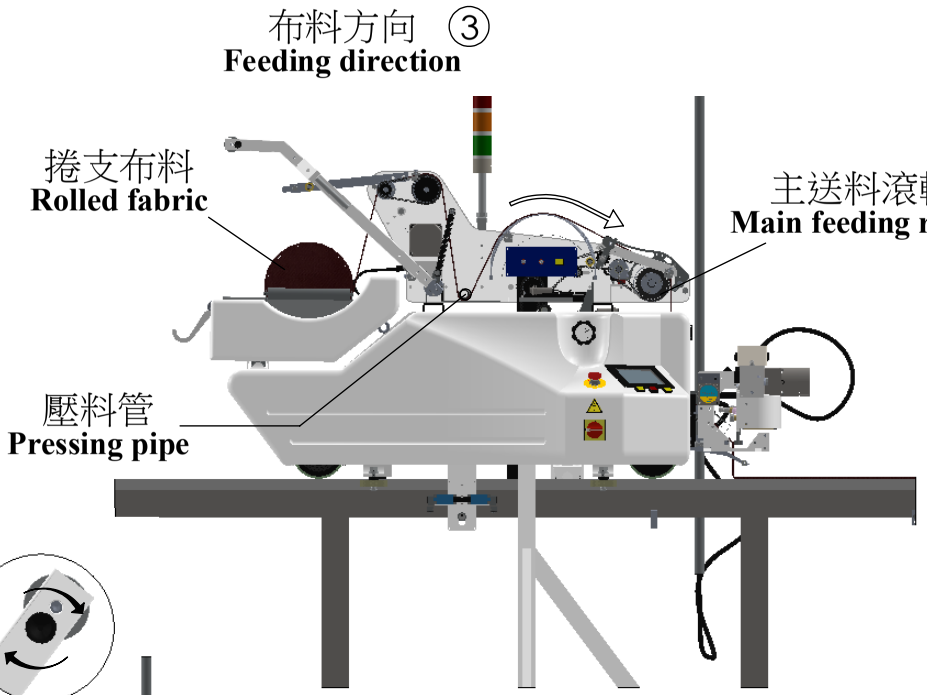

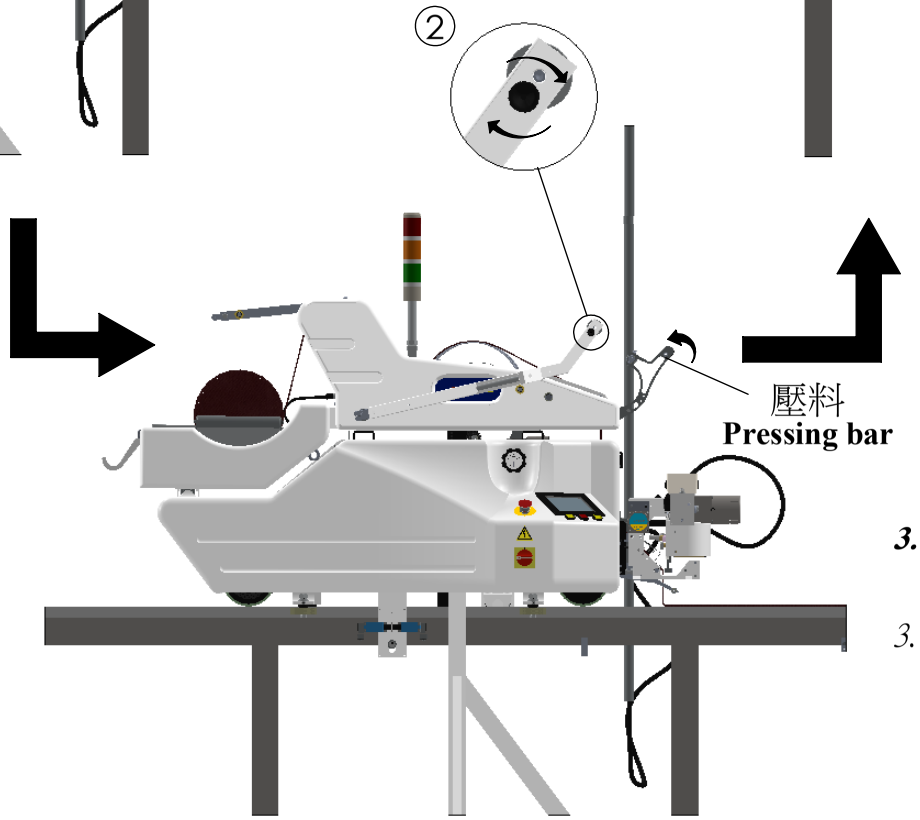

1. 將撥布桿移至左側將布掛好，按壓送料寸動按鈕，同步將布撥移至右側 (因為布太重，必須使用送料寸動輔助轉動)。

1. Move the poking bar to left and put fabric on the bar. Moving the fabric to right and in the same to push the"manual feeding buttom".

2. 輕轉撥布桿滾輪，轉動將布落入主送料滾輪及壓料之間的空間內。

2. Rocl the Poking bar and let the fabric falling down between main feeding roller and the Pressing bar.

3. 將壓料管壓放於布上如圖示，轉動主送料輪將布送出，並按壓送料寸動按鈕送布至右圖即可。

3. Put the pressing pipe on the fabric in the "fabric saving area", push the "Manual feeding buttom" and roll the "Main feeding roller" to set the fabric in the correct position.

匹布布料操作方式 Unroll Fabric

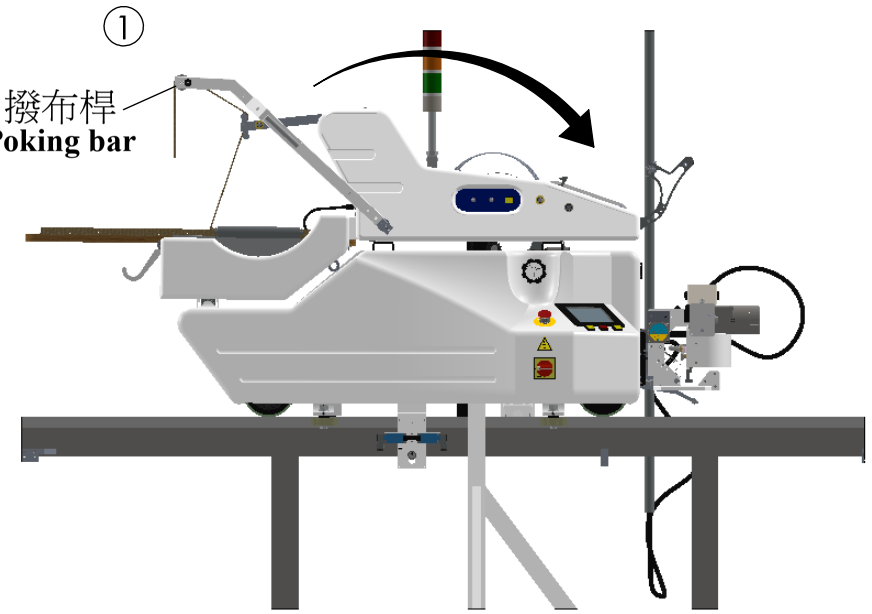

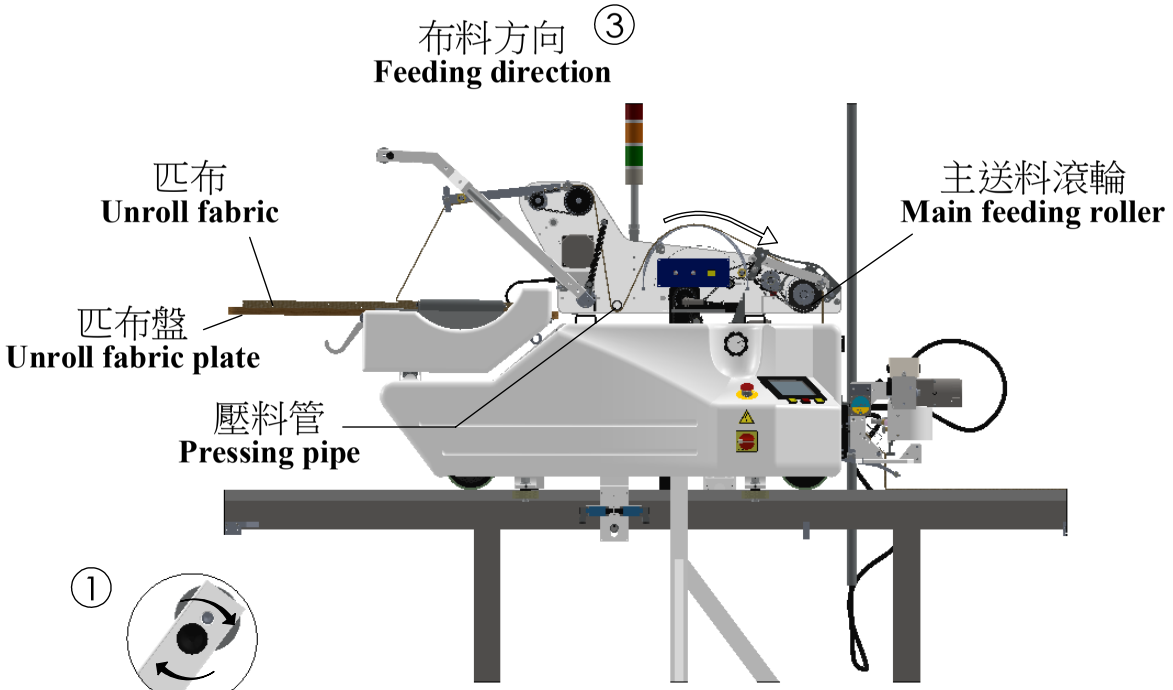

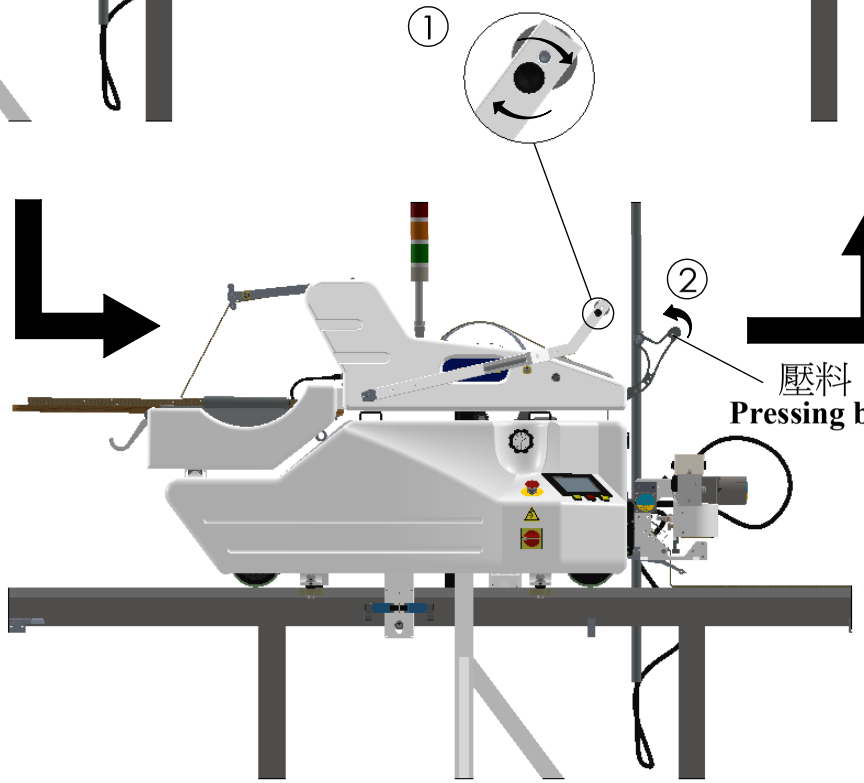

1. 將撥布桿移至左側將布掛好，
向右輕轉撥布桿滾輪，轉動將布落
入主送料滾輪及壓料之間的空間內。
1. Move the poking bar to left and put fabric on the bar. then move the bar to the right .

2. 再蓋上壓料滾輪，轉動主送料輪將布送出即完成。
2. Roll the Poking bar and let the fabric falling down between the "Main feeding roller" and the Pressing bar.

3.將壓料管壓放於布上(如圖示)，
按壓送料寸動按鈕送至如右圖即可。
3. Put the pipe on the fabric in the "fabric saving area" and roll the "Main feeding roller" to set the fabric in the correct position.

NA-650II 拉布機安裝及簡易維修

NA-650II Spreading Machine Installation & Trouble Shooting

零件代號 請參閱組立圖

A 拉布機之安裝 / Installation

1 拉布機所使用電源為 AC 1Φ 220V 並將接地線連接。
Connect external power AC 1Φ 220V and properly grounded

2 拉布機外部電源接法請確實連接 ，電源之電壓及線號順序不能接錯，否則機台無法動作或造成電器零件故障。
Make sure connection is firmly fixed. Voltage and wire number shall be correctly connected, otherwise, machine will not run and may cause electrical failure.

3 拉布機開啟電源後，要延遲5秒才會正式送電。
Power supply is 5 seconds delayed after start the machine.

4 近接光電(A1-29)與原點補正鐵塊(F2)之間要調整 2～3mm之間才會有感應，最大間距不可超過 5mm。
Keep distance between Proximity Photo Sensor(A1-29) and Detection Iron Block (F2) within 2~3 mm, and shall not exceed maximum distance 5mm.

5 斷電微動開關(A1-27)與斷電撞塊(F3) 要有15cm以上間距。
Keep distance between Manual Switch (A1-27) and Cutting Side Safety Block (F3) larger than 15 cm.

B 拉布機之保養 / Maintenance

1 每日保養 / Daily

A 將外部各零件清潔乾淨。（如棉絮、棉線、污漬）
Clean exterior parts daily (Eliminate the cotton fiber, thread and contaminations)

B 軌道內雜物清潔(銅軌式機台)。
Clean the rails (Copper Rail Machine)

2 每星期保養 / Weekly

A 將外部各零件清潔乾淨。（如棉絮、棉線、污漬）
Clean exterior parts weekly. (Eliminate the cotton fiber, thread and contaminations).

B 清潔驅動輪（A1-02）之輪縫中棉絮以保持運轉順暢。
Clean and eliminate the cotton fiber in driving rollers (A1-02) to ensure smooth operation.

3 每月保養 / Monthly

A 將上機架半圓白鐵蓋（B3-10）打開，以高壓空氣將主電路板、變頻器（A6-1-3,A6-1-4）與主馬達風扇（A6-2）及煞車線圈（A2-9-2）內灰塵污漬清除乾淨。（請於下班時清潔，清潔完後放置一晚，於隔天再使用，因高壓空氣內會有些許水分，需靜待其自然蒸發後再通電使用，以免發生短路。

Open semi-sphere S.S. cover, using high pressure air to blow off dust, dirts on main IC board, Inverter (A6-1-3,A6-1-4), main motor fan(A6-2)and Brake coil (A2-9-2). Do it at day off and wait overnight before next day operation since it might contain some moisture in high pressure air and moisture evaporation time is required to avoid short circuit.

B 如遇刷毛布或是棉絮較多之布種，則建議2星期做一次 清潔動作。

If spreading fleece or cotton fiber with enriched fiber, it is suggested to perform every 2 weeks.

4 每半年保養 / Half-year

A 將側蓋（A1-3 & A2-3）打開，清潔內部各部位鍊條如鍊條有鬆動之現象，請予於調緊並加上適量黃油。

Open side lid（A1-3 & A2-3）, clean internal chains and adjust tightness if loose. Apply some grease if necessary.

C 零件建議更換表 / Recommended Part Replacement

	Description 名稱	Part Location 零件位置	Recommended Replacement term 建議更換年限
1	RELAY繼電器 DC 24V	R1. R2. R3. R4. R5. R6.R7. RC1. RC2.	3
2	RELAY 繼電器DC 24V	R9. R10.	1
3	RELAY 繼電器AC 220V	ER.	3
4	MANAUL SWITCH 微動開關	LS-B1. LS-B2. LS-B3. LS-B4	3
5	PHOTO SENSOR 對邊電眼	SS-B1. SS-B2.	3
6	POWER SUPPLY 電源供應器	P/S.	3
7	EDGE ALIGNMENT MOTOR 對邊馬達	M6	3
8	WAVE FILTER 濾波器	NF-D. NF-U. NF-1.	3
9	ROLLER (L/R) 左右輪	A-03. A-04	3
10	A-28 BELT A-28皮帶	M-12	1
11	RUBBER TAPE 展開輪膠帶	L-03K	2

D 拉布機之簡易維修 / Maintenance & Trouble Shooting

1 主機部份 / Main Frame ：

A. 拉布機無電源 / No Power ：

1. 檢查外部電源是否為 AC 1Φ 220V 並確定快速接頭接線順序是否正確。
   Is the power supply AC 1Φ 220V? Is the wiring of fast connectors correct?
2. 斷電微動開關(A1-27)是否接觸到斷電撞塊(F3)。
   Has the Manual Switch (A1-27) contacted with Safety Block (F3)?
3. 檢查延時繼電器(TM)功能是否正常。
   Does the Delay Relay (Timer) function well ?
4. 檢查電源開關(A1-3-5)上的NC接點是否導通。
   Is the NC cnnection of Power Switch (A1-3-5) on power?
5. 檢查電磁開關(A6-1-20)動作是否正常。
   Does the Magnetic Switch (A6-1-20) function well?

B. 人機介面無法顯示或無連線 / Interface is not available or disconnected ：

1. 檢查人機介面輸入電源是否為 DC24V。
   Is the input of interface DC24V?
2. 檢查電源供應器(P/S)輸出是否有DC24V。
   Is the output of power supply (P/S) DC24V?
3. 檢查人機介面傳輸線是否鬆脫。
   Is there any loosened cable of LCD interface?

C. 拉布機無法行走 / Spreading Machine can not move ：

1. 手動無法行走 請先檢查FRP上的按鈕開關(A1-3-7)功能是否正常。
   Check Press button (A1-3-7) on FRP first when manual control is not avaialbe
2. 檢查變頻器(A6-1-4)是否正常。
   Is the inverteer (A6-1-4) good or not?
3. 傳動齒輪及鏈條是否有異物阻礙運行。
3. Is there any obstacle blocking the gear and chain?

D. 升降盤無法動作 / No Function on elevating plate ：

1. 檢查繼電器(A6-1-14)器功能是否正常。
   Do the relays (A6-1-14) function well?
2. 檢查單向軸承是否崩壞。
   Is the one way bearing damaged or not?
3. 滑軌是否順暢。
   Is the rail normal?
4.升降馬達(A4-3)是否運作正常。
   Is elevating motor (A4-3) good nor not?

E. 對邊系統無法動作或動作異常 / Edge alignment failure or abnormality：

1. 人機介面上對邊系統功能鍵是否開啟。
   Does the Edge Alignment on LCD interface function well?
2. 檢查對邊微動開關(A5-8)功能是否正常。
   Is the manual switches(A5-8) of edge alignment normal?
3. 檢查對邊馬達繼電器(A6-1-19)動作是否正常。
   Are the Motor Relays(A6-1-19) good or not?
4. 檢查對邊馬達(A5-1)動作是否正常。
   Is the movement of Edge Alignment Motor(A5-1) normal?
5. 檢查保險絲(A6-1-26)是否異常。
   Is the fuse (A6-1-26) good or not?

2 上機架部份 / Up Structure ：

A. 主送料輪無法轉動 / Main feeding roller can not move：

1. 人機介面上送料系統功能鍵是否開啟。
   Does the feeding system on LCD interface function well?
2. 檢查傳送皮帶是否正常。
   Is the Transportation Belt normal?
3. 傳動齒輪及鏈條是否有異物阻礙運行。
   Is there any obstacle blocking the gear and chain?.

C. 上送料輪無法轉動或轉動異常 / Up feeding roller can not move：

1. 檢查變頻器(A6-1-3)是否運轉正常。
   Is the inverter (A6-1-3) good or not?
2. 檢查 6P 開關(B1-21)是否故障。
   Is the 6P switch (B1-21) good or not?
3. 檢查反射式光電(B3-16)是否故障。
   Is the Reflection Photo Sensor (B3-16) good or not?
4. 檢查上送料馬達(B2-3)動作是否正常。
   Does the Up Feeding Motor (B2-3) function well?

D. 布斗無法轉動或轉動異常 / Fabric bucket cannot rotate or rotate abnormally ：

1. 檢查變頻器(A6-1-3)是否運轉正常。
   Is the inverter (A6-1-3) good or not?
2. 檢查 9P 開關(B1-22)是否故障。
   Is 9P switch (B1-22) good or not?
3. 檢查反射式光電(B3-16)是否故障。
   Is the Reflection Photo Sensor (B3-16) good or not?
4. 檢查上送料馬達(B2-3)動作是否正常。
   Is the Up Feeding Motor (B2-3) normal?

E. 指示燈故障 / Indicator Light failure ：

1. 檢查燈泡是否故障。
   Is the Lamp good or not?
2. 檢查PLC動作是否正常。
   Does PLC function well?

3 切刀系統部份 / Cutting knife system ：

A. 壓料無法動作 / Fabric pressing does not work：

1. 檢查微動開關動作(D2-2-12)是否正常。
   Are the Manual Switches (D2-2-12) normal?
2. 檢查繼電器(A6-1-14)動作是否正常。
   Are Relays (A6-1-14) normal?
3. 檢查壓料馬達(D2-2-1)動作是否正常。
   Is Fabric Pressing motor (D2-2-1) normal?
4. 檢查保險絲(A6-1-27)是否異常。
   Is Fuse (A6-1-27) good or not?

B. 切刀無法前進後退 / Cutting knife can not move forward / backward ：

1. 檢查微動開關(D2-2-12)動作是否正常。
   Are Manual Switchs (D2-2-12) normal?
2. 檢查繼電器()動作是否正常。
   Are Relays (R3, R4) good or not?
3. 檢查切刀行走馬達(D1-2)動作是否正常。
   Does Cutting Trans Motor (D1-2) function well?
4. 檢查保險絲(A6-1-27)是否異常 。
   Is Fuse (A6-1-27) good or not?

C. 刀片無法轉動 / Knife can not run：

1. 檢查繼電器(A6-1-14)動作是否正常。
   Is Relay (A6-1-14) normal?
2. 檢查橋式整流器(D1-1-14)是否故障。
   Does Bridge Communtator (D1-1-14) function well?
3. 檢查切刀馬達(D1-1-2)動作是否正常。
   Does Cutting Knife Motor (D1-1-2) function well?
4. 檢查保險絲(A6-1-27)是否異常。
   Is Fuse (A6-1-27) good or not?
5. 檢查變壓器輸出電壓是否 AC 85V。
   Is the output voltage of transformer AC 85V ?

保　養　維　護

親愛的客戶：

工欲善其事，必先利其器，本　NA-650　型拉布機為適用大多數布種，具多重功能之拉布機，故其選用之配件乃為高精度之元件，為使其效能發揮則平時保養工作至為重要，敬請愛用者務必詳閱此章節，定能使您節省寶貴工時，免卻不必要之麻煩，謝謝!

Dear Customer：

A good job done depends first and foremost on the tools used. NA-650 Spreading Machine is suitable for most types of cloth and offers multiple functions. Therefore, the accessories used are sophisticated elements requiring regular maintenance to give their best perforeance. Please to read this section carefully to save yoer invaluable working hours and unnecessary trouble. Thank you.

NA-650型拉布機，為結合機械結構與電子器材之設備，在此乃分為機械及電子兩方面之保養工作，作系統解說。

As NA-650 Spreading Machine incorporates mechanical structure and electronic device, the maintenance work is broken down into maintenance and electronic aspects for systematic explanations.

機械保養事項：

狀況1：夾布具無法有效夾布之狀況處理。

A.　雙向拉布時，檢視夾布具針爪板與擺桿，接觸面是否平行接觸。
因每日夾布頻繁，請用一般機油滴一滴在箭頭所指之處，保持潤滑，並擦拭乾淨。（請勿使用過量機油造成布之汙染損失，保養次數約每月一次。）

Maintenance from Mechanical Aspect:

Condition 1：Handling of situations wherein catchers cannot effectively catch the cloth.

A.　In case of zigzag spreading, check whether the contact surfaces of catcher needle plate and sway lever are parallel.
In view of the frequent daily catches, please apply one drop of general-purpose machine oil at the position marked by Arrow and wipe clean to keep the machine lubricated.
(Please do not apply excess oil to result in contamination and consequent loss of the cloth, Monthly maintenance will be adequate.)

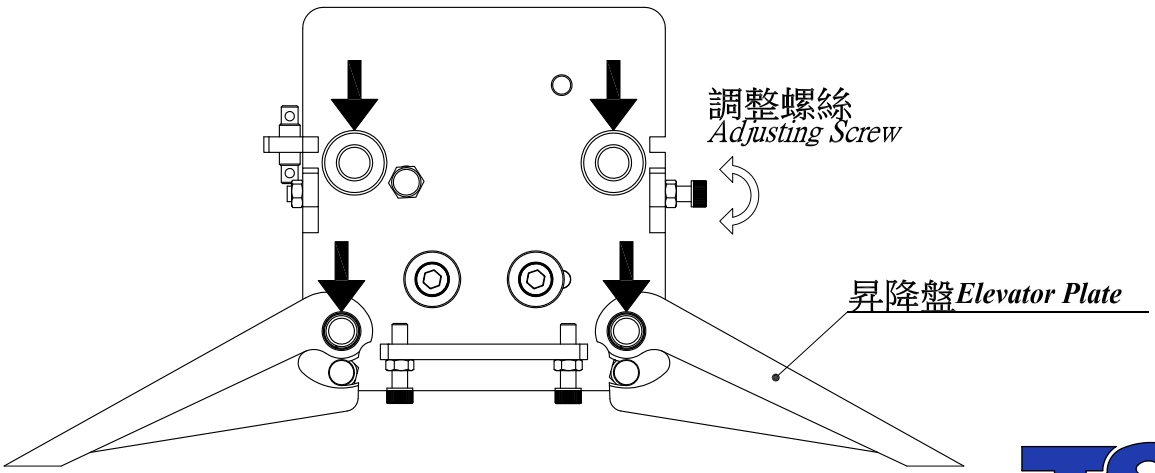

B. 單向拉布時，檢視針爪板與切斷機白鐵板平面，接觸是否平貼。

B. In case of one-way spreading, check whether contact between the needle plate and cutter galvanized iron plate surface is smooth and even.

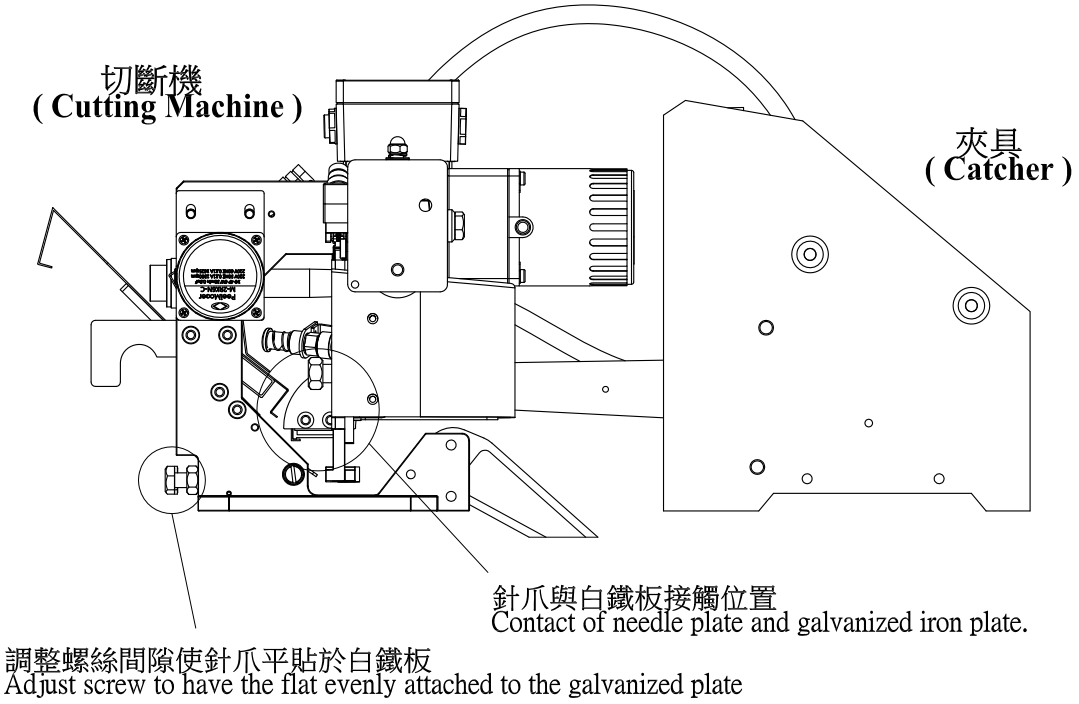

C. 配合之夾布具
檢視夾具臂是否螺絲鬆動，請用工具使其固定。

C. Auxiliary Catcher:
Check whether screws in the catcher arms turned loose. Fasten with tools.

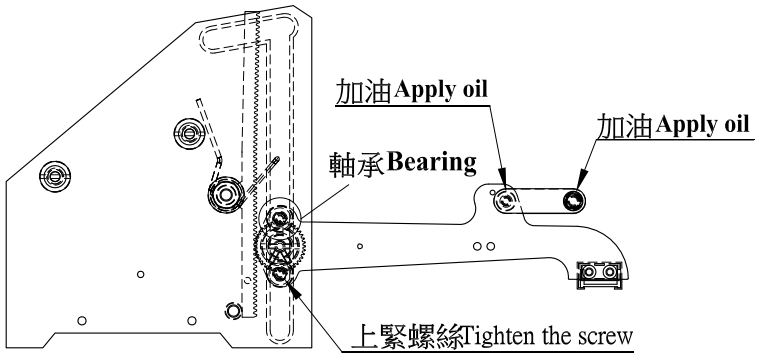

夾布具針爪板與裁桌面平貼。
否則開始拉布初期數層會夾不住。

Catcher needle plate must be evenly attached to the surface of the cutting table, otherwise the first a few layers will not be caught when the spreading begins.

狀況2：昇降盤無法滑順地上升或下降動作時須用手動才能下降之情況。
此為昇降軌內有棉垢所造成。請勿用機油潤滑，因機油會使棉垢更易積存造成故障。
請用空壓機噴空氣清除之。

Condition 2：Elevator Plate cannot slide smoothly up or down, and the slow motion needs to be aided by hand.
This is caused by cotton waste inside the elevator rail. Please do not lubricate with machine oil because the oil will cause cotton to be further deposited and result in machine breakdown.
Please use air compressor to spray air for cleaning.

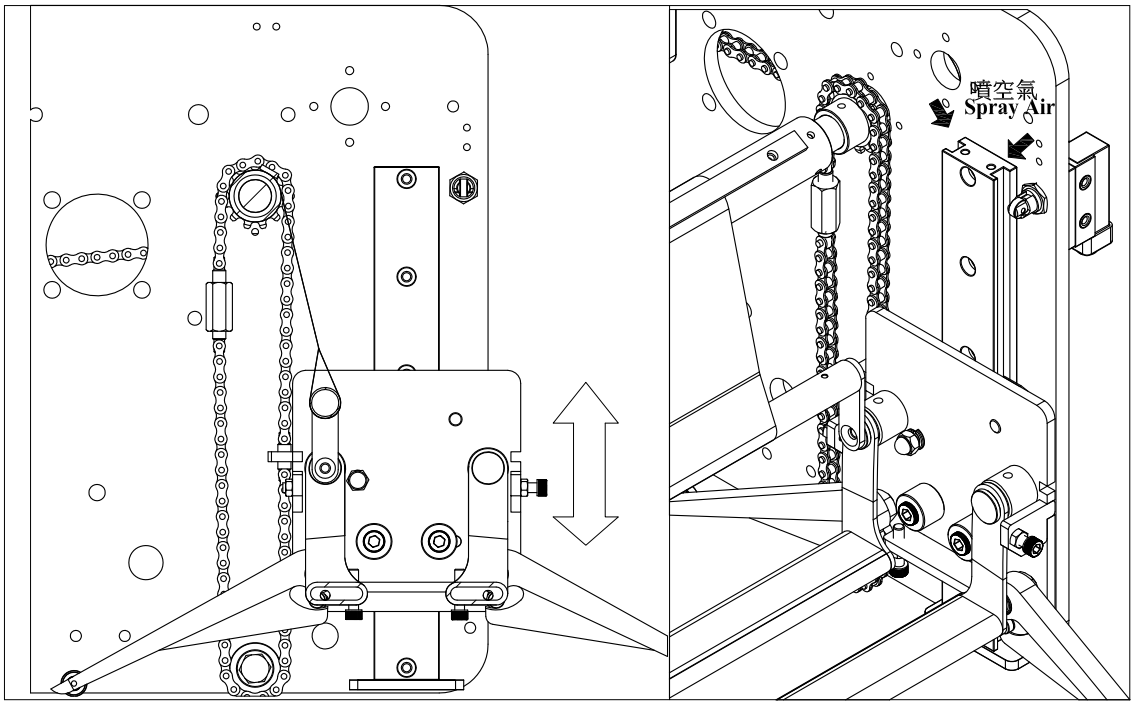

狀況3：送料不順
請檢視送料滾輪兩端之固定螺絲是否有鎖緊。

Condition 3：Material Feeding Not Smooth
Please check whether the set screws at the two ends of the material-feeding roller are fastened.

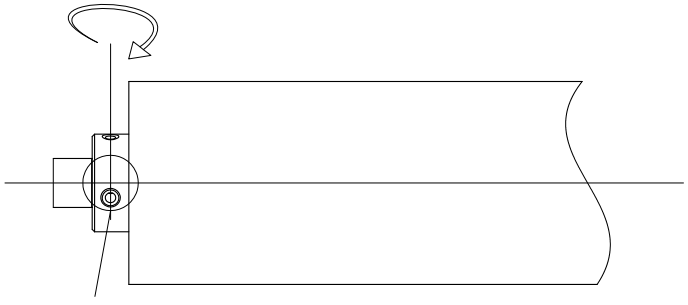

Condition 6：Rear material-feeding (cloth) system can not feed cloth smoothly.
Please check whether the two material-feeding wheels in the fabric bucket turned loose. Fasten the set screws on their two ends. If material feeding is not improved, open the motor chamber to check whether the chain and chain wheel have turned loose. If so, tighten them. In case the motor doesn't start, notify the Company for replacement.

狀況7：送料鬆緊調整
如調鈕已轉到極限，請勿再強轉，以免調整輪牙損壞。
本NA-650型拉布機調鈕之速度為±5%，如果發生調速不足，布料仍緊，請檢查機台電源側封蓋內送料皮帶是否損壞，並更換。

Condition 7：Material Feeding strain adjustment.
If the adjusting knob has been turned to it's limit, do not force the turning again lest the adjusting gear is damaged.
The adjusting knob speed of NA-650 is ±5% in case of inadequate adjusting speed or tight. cloth material, please check whether the material feeding belt inside the cover on the machine power supply side is damaged and replace.

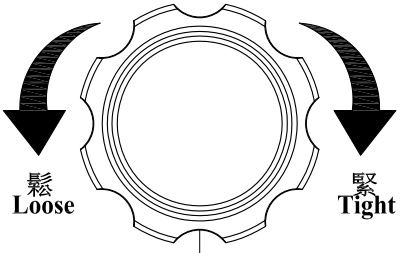

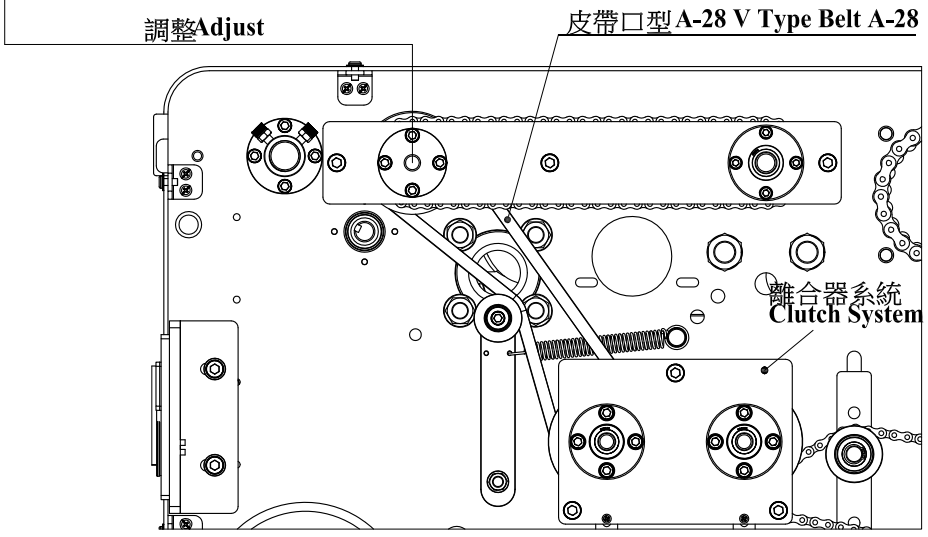

調整鏈條鬆緊
(Adjust chain Loosen or Tight)

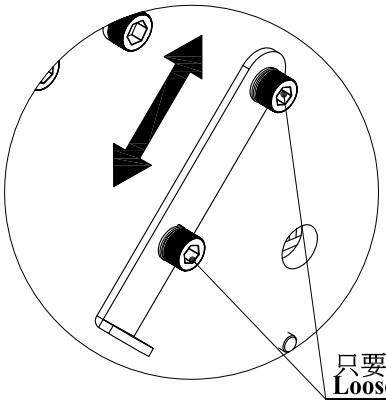

須拆開此系統，請按順序裝回
Tear this system apart and put back together in same order

狀況8：主機體鏈條調整
在機板內側(約每兩個月調一次)。

Condition 8：Adjustment of mainframe chain inside the frame board.
(About once every two months)

NA-650II 全自動拉布機系列組合圖面

NA-650 AUTOMATIC SPREADING MACHINE SYSTEM INSTRUCTIONS

NA-650II 全自動拉布機 Auto Spreading Machine					
ITEM	PART NO.	名稱	NAME	QTY.	備註
1	A	主機體結構	Main Frame Structure	1	
2	B	展布型上機架組	Upper Frame Assembly	1	展布標準型
3	C	動力布斗	Power Fabric Bucket Assembly	1	C(2)匹布型式
4	D	切斷機	Cutting Machine	1	D(2)附夾具型式
5	E	夾具系統	Catcher System	1	
6	F	定位系統	Orientation System	1	週邊裝置
7	B-23	雙槽組鏈條	Chain	1	3分=3/8" (上下機板連結)

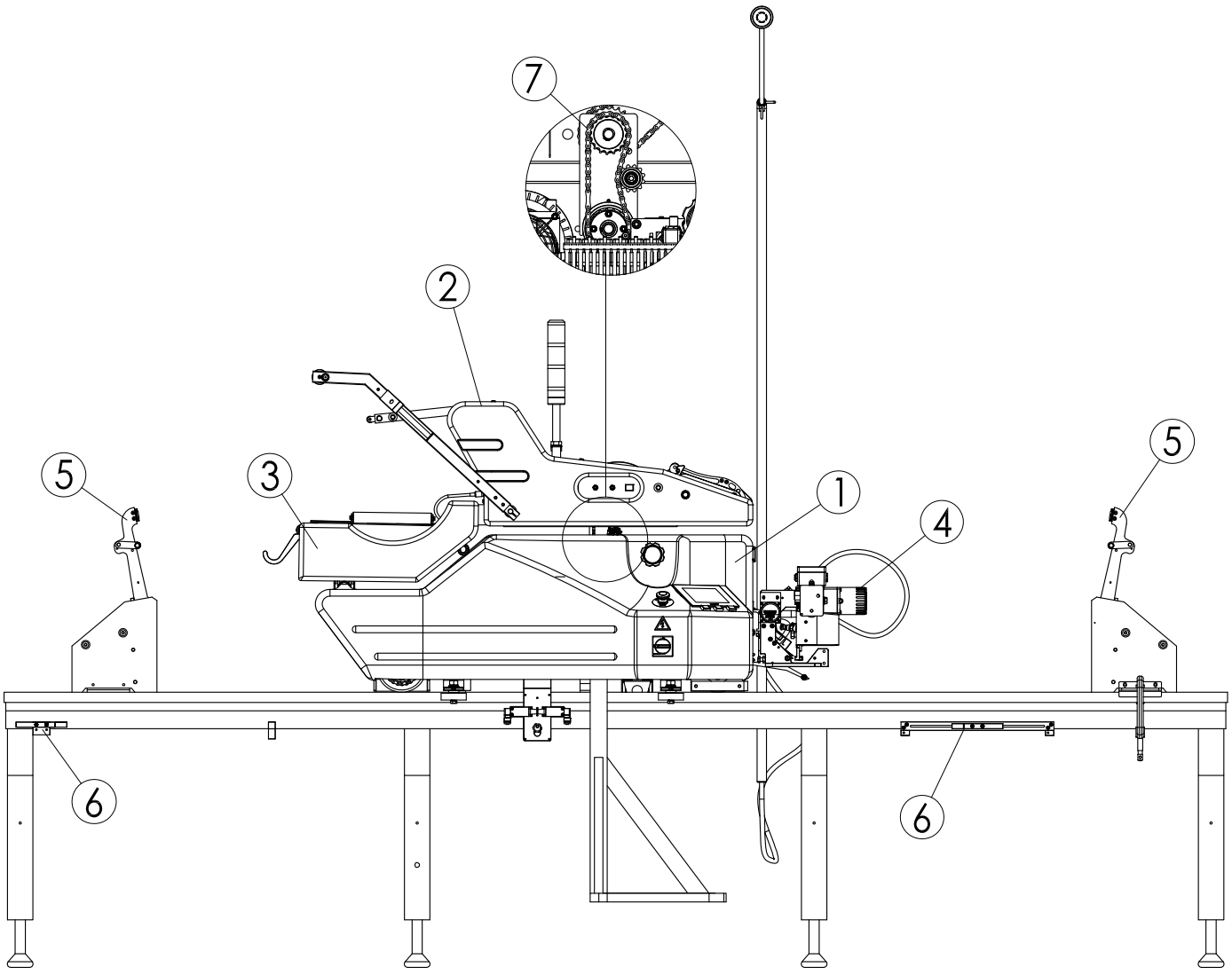

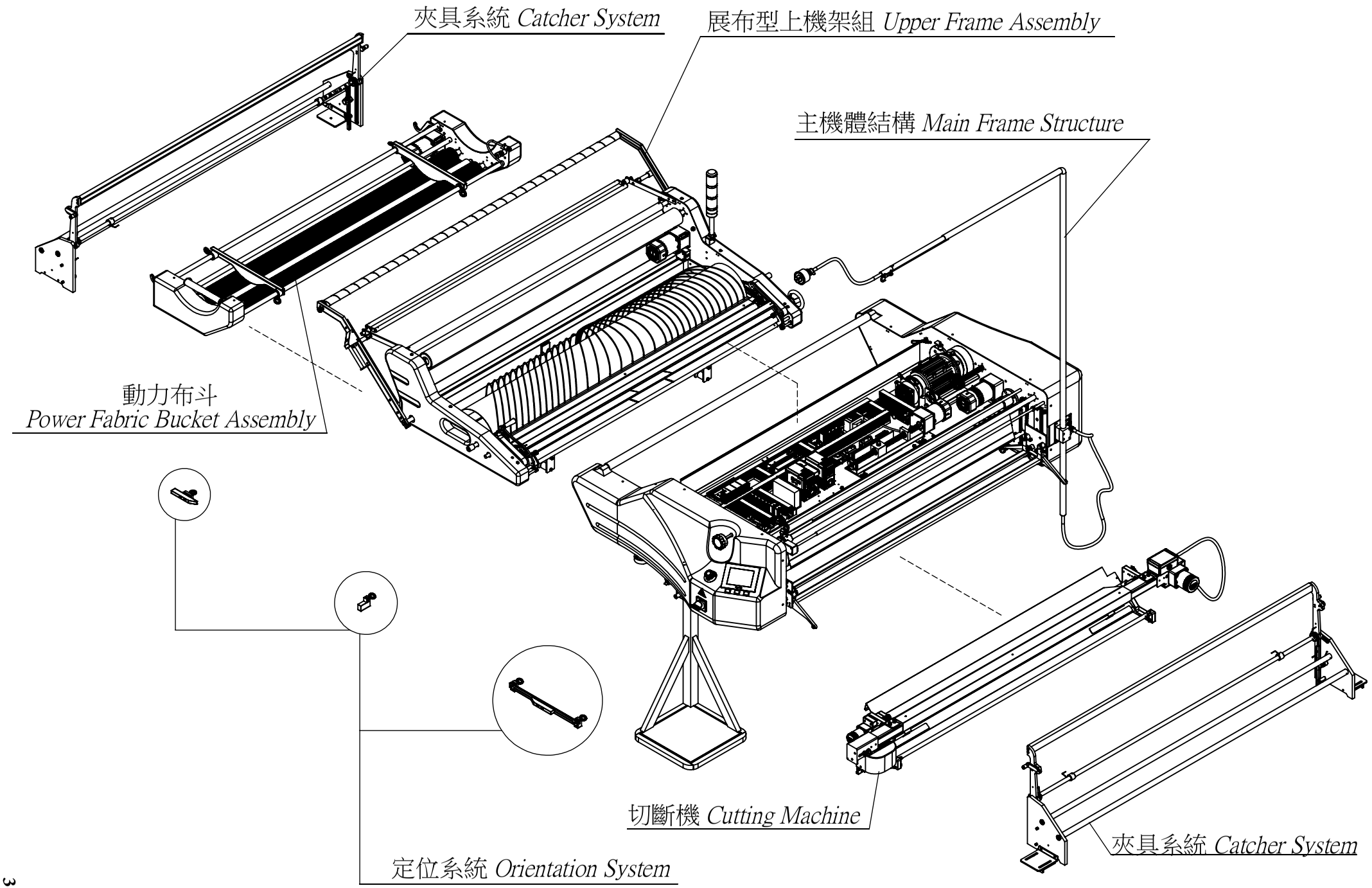
夾具系統 Catcher System
展布型上機架組 Upper Frame Assembly
主機體結構 Main Frame Structure
動力布斗
Power Fabric Bucket Assembly
切斷機 Cutting Machine
夾具系統 Catcher System
定位系統 Orientation System

A. 主機體結構 Main Frame Structure				
ITEM	PART NO.	名稱	NAME	QTY.
1	A1	左主機板組	Left Main Frame Assembly	1
2	A2	右主機板組	Right Main Frame Assembly	1
3	A3	主樑拉桿組	Main Beam Structure	1
4	A4	昇降系統	Elevating System	1
5	A5	對邊系統	Edge System	1
6	A6	托盤組	Setting Plate Assembly	1
7	IH-M5-25	M5螺絲	M5 Screw	5
8	PW-M5-12	M5墊片	M5 Washer	10
9	NUT-M5	M5螺帽	M5 Nut	5
10	SW-M5	M5彈簧墊片	M5 Spring Washer	5
11	CCP-M5-10	M5螺絲	M5 Screw	8

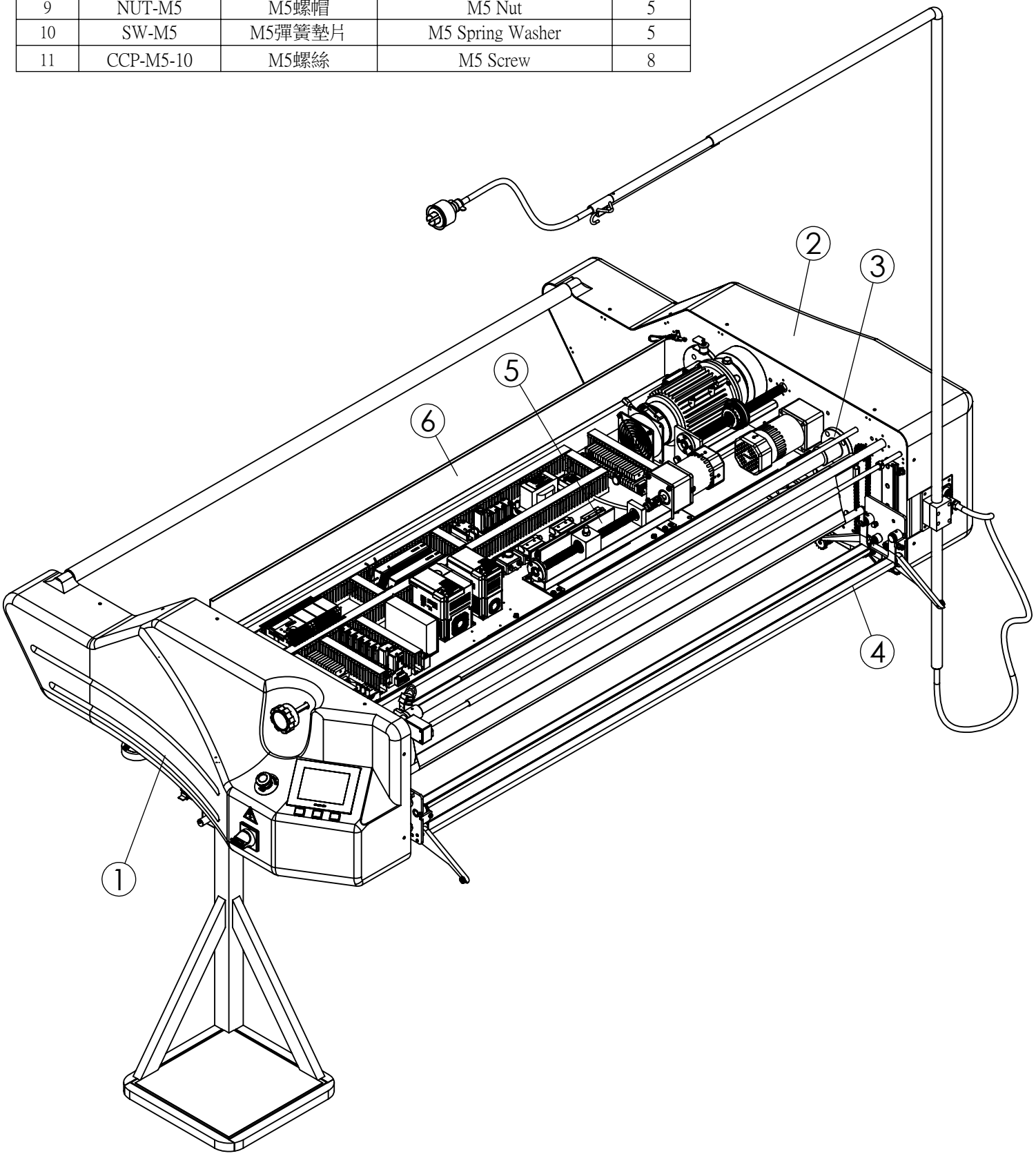

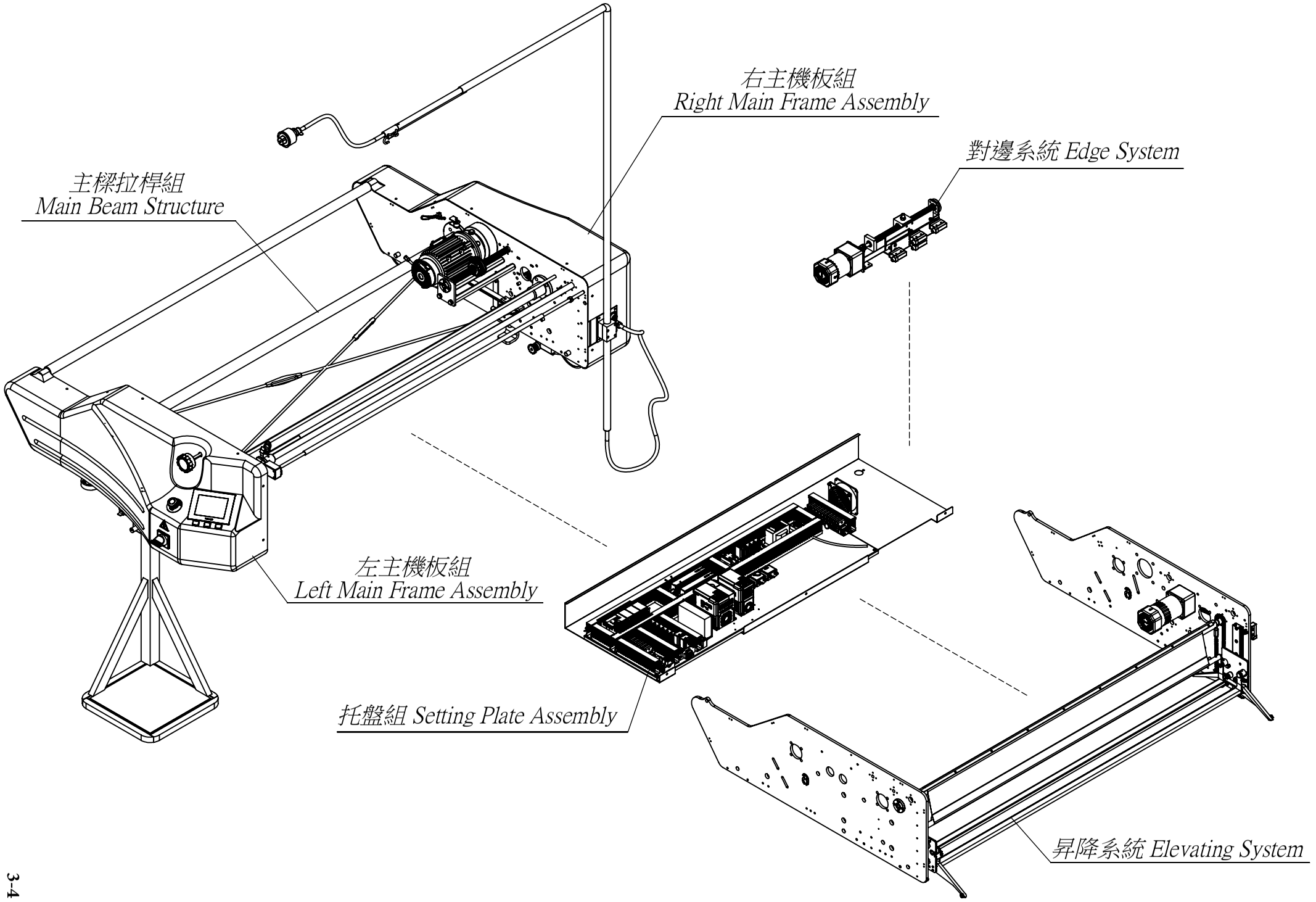
右主機板組
Right Main Frame Assembly
對邊系統 Edge System
主樑拉桿組
Main Beam Structure
左主機板組
Left Main Frame Assembly
托盤組 Setting Plate Assembly
昇降系統 Elevating System

A1. 左主機板組 Left Main Frame Assembly					
ITEM	PART NO.	名稱	NAME	QTY.	備註
1	A1-1	鍊條調整輪組	Adjust Chain Assembly	1	MA-04A+BR-02+B-17
2	A1-2	主輪組	Main Wheel Assembly	2	
3	A1-3	左封蓋組	Left Cover Assembly	1	
4	A1-4	踏板組	Platform Assembly	1	
5	A1-5	導輪組	Guide Wheel Components	2	
6	A-02D	左主機板	Left Main Frame	1	
7	A-07A	機台固定板	Fixed Plate	1	
8	A-12-T	近接開關座	Switch Seat	1	
9	A-17	快速接頭座	Socket Seat	1	16P快接
10	AG-09	後輪護蓋	WHEEL COVER	1	
11	AG-08	前輪護蓋	WHEEL COVER	1	
12	AG-10	檔把	L PLANT	1	
13	B-09	鏈輪	Sprocket	1	HRC-45°
14	B-11	鏈輪	Sprocket	1	HRC-45° RS-40-22T
15	B-18	鏈輪	Sprocket	2	RS-25 25T
16	B-22	鏈條	Chain	1	4分=4/8"
17	B-24	鏈條	Chain	1	2分=2/8"
18	BR-01	軸承	Bearing	1	UCFC204
19	BR-02	軸承	Bearing	1	6001ZZ
20	D-11A	變速套筒	Sleeve	2	
21	D-12	電眼調整軸固定座	Fixed Seat	1	
22	D-35A	調整短軸	Adjust Shaft	1	
23	D-36	傳動軸心	Drive Shaft	1	
24	F-12	螺栓	Bolt	2	(短)
25	L112 L113	連接器	Connector	1	16P-KM16MFH1B1
26	M-01	6002軸承蓋	6002 Bearing Case	1	
27	M-03	固定角鐵	L Seat	7	
28	M-06	長推件	Seat	1	
29	M-10B-1	指示錶	Gauge	1	HRB-80Y 10:1
30	U-15B	斷線微動開關	Limited Switch	1	TZ-8108
31	U-15B	斷線微動開關	Limited Switch	1	TZ-8108
32	U-31A	近接感測器	Sensor	1	Selet B01G185NO
33	V-20	端子盤	Terminal Block	1	(固定3P)
34	CC-M4-15	M4螺絲	M4 Screw	4	M4*8L 圓頭十字
35	CC-M5-12	M5螺絲	M5 Screw	12	圓頭十字M5*12L (鍍鎳)
36	CCP-M5-10	M5螺絲	M5 Screw	7	圓頭十字附華司M5*10L (鍍鎳) (附墊片)
37	FR-S-12	C型扣環	Retaining Ring	2	12mm 軸用
38	IH-M10-25	M10螺絲	M10 Screw	2	M10*25L(鍍鎳)內六角
39	IH-M5-16	M5螺絲	M5 Screw	4	M5*16L(鍍鎳)內六角
40	IH-M5-20	M5螺絲	M5 Screw	9	M5*20L(鍍鎳)內六角
41	IH-M6-12	M6螺絲	M6 Screw	2	M6*12L(鍍鎳) 內六角
42	IH-M6-16	M6螺絲	M6 Screw	4	M6*16L(鍍鎳) 內六角
43	IH-M6-35-F	M6螺絲	M6 Screw	4	M6*35L內六角 (半牙)(鍍鎳)
44	IH-M8-16	M8螺絲	M8 Screw	6	M8*16L內六角 (鍍鎳)
45	IH-M8-25	M8螺絲	M8 Screw	5	M8*25L內六角 (鍍鎳)
46	IH-M8-35	M8螺絲	M8 Screw	2	M8*35L內六角 (鍍鎳)
47	NUT-M16	M16螺帽	M16 Nut	5	M16六角螺母(鍍鎳)
48	NUT-M20	M20螺帽	M20 Nut	2	M20六角螺母(鍍鎳)
49	NUT-M6	M6螺帽	M6 Nut	2	M6六角螺母(鍍鎳)
50	PW-M16-30-3	M16墊片	M16 Washer	2	17*30*3T(鍍鎳)
51	PW-M8-158	M8墊片	M8 Washer	9	M8平華司 8.5*15.8*1.7T(鍍鎳)
52	SW-M10	M10 彈簧墊片	M10 Washer	2	M10 彈墊(鍍鎳)
53	SW-M16	M16彈簧墊片	M16 Spring Washer	3	M16 彈墊 (鍍鎳)
54	SW-M6	M6彈簧墊片	M6 Spring Washer	4	M6 彈墊 (鍍鎳)
55	SW-M8	M8彈簧墊片	M8 Spring Washer	7	M8彈墊(鍍鎳)

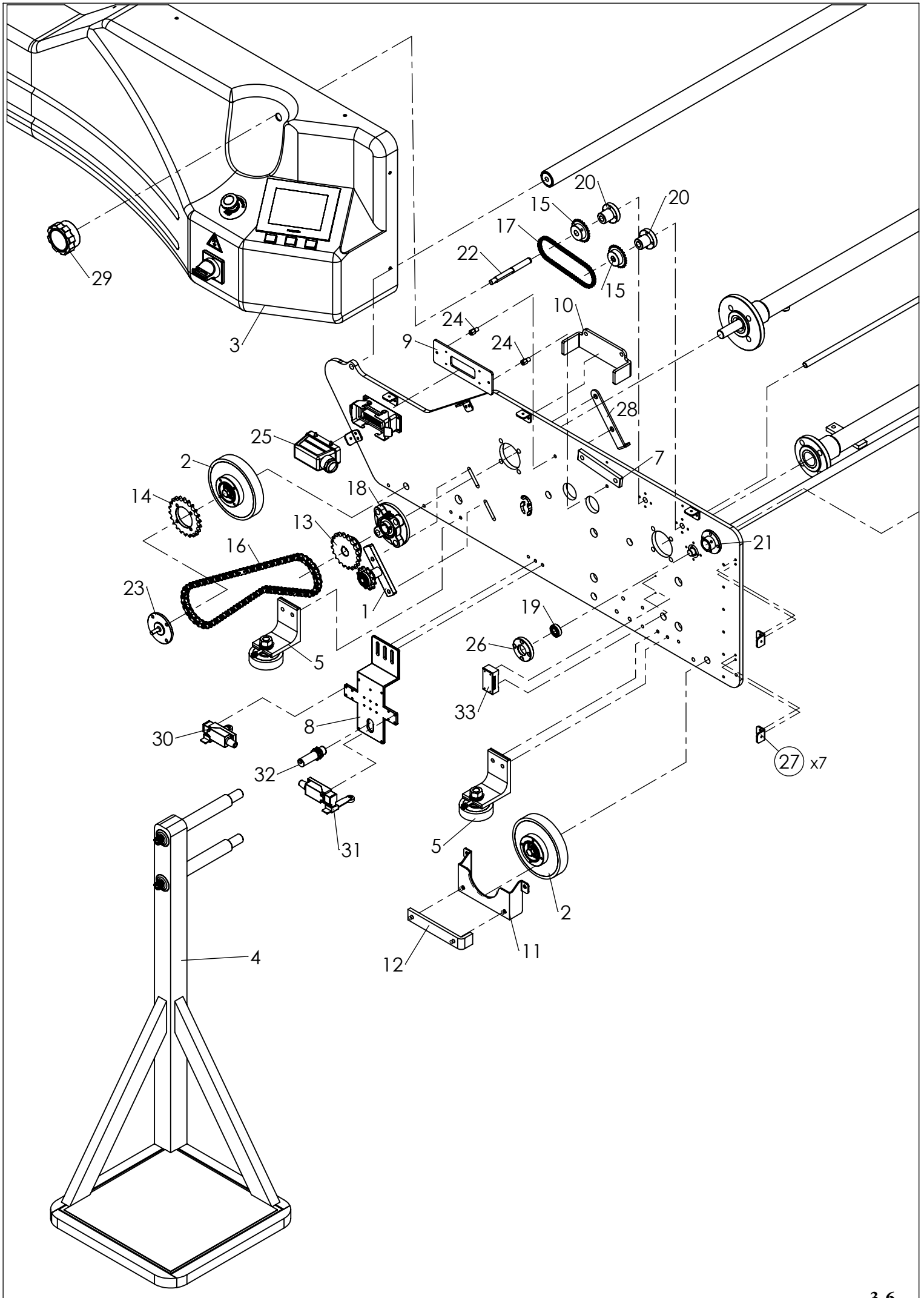
29
3
20
15
17
22
20
15
24
10
9
24
28
25
2
7
14
18
13
16
21
23
1
19
26
5
33
30
8
27 x7
32
31
5
2
4
12
11

A2. 右主機板組 Right Main Frame Assembly

ITEM	PART NO.	名稱	NAME	QTY.	備註
1	A1-1	鍊條調整輪組	Adjust Chain Assembly	1	
2	A1-2	主輪組	Main Wheel Assembly	2	
3	A1-5	導輪組	Guide Wheel Components	2	
4	A2-1	鏈條調整輪組	Adjust Chain Assembly	1	
5	A2-2	鏈條調整組	Adjust Chain Seat Assembly	1	
6	A2-3	皮帶調整輪組	Adjust Belt Wheel Assembly	1	
7	A2-4	離合器鍊輪組	Cluth Chain Assembly	1	
8	A2-5	調速軸輪組	Adjust Speed Wheel Assembly	1	
9	A2-6	電源桿組	Power Pipe Assembly	1	
10	A2-7	電源固定組	Power Fixed Seat Assembly	1	
11	A2-8	主機栓槽組	Main Frame Bolt Groove Assembly	1	
12	A2-9	主馬達組	Main Motor Assembly	1	
13	A2-10	第五輪系統	Guide Rail Orientation System	1	
14	A2-11	輪座組	Wheel Seat Assembly	1	
15	A-01D	右主機板	Right Main Frame	1	
16	AG-09	後輪護蓋	WHEEL COVER	1	
17	AG-08	前輪護蓋	WHEEL COVER	1	
18	AG-10	檔把	L PLANT	1	
19	B-08	鏈輪	Sprocket	1	RS-40-22T
20	B-10	鏈輪	Sprocket	1	RS-40-20T
21	B-11	鏈輪	Sprocket	1	RS-40-22T
22	B-12	鏈輪	Sprocket	1	RS-35-28T
23	B-22	鍊條	Chain	1	4分=4/8"
24	B-22	鍊條	Chain	1	4分=4/8"
25	B-23	鏈條	Chain	1	3分=3/8"
26	BR-01	軸承	Bearing	1	UCFC204
27	BR-02	軸承	Bearing	2	6001ZZ
28	BR-03	軸承	Bearing	1	6002Z
29	D-07	變速螺栓	Bolt	3	
30	D-08	單向螺栓	Bolt	3	與向下電源桿共用
31	D-12	電眼調整軸固定座	Fixed Seat	1	
32	D-33	螺栓	Bolt	1	
33	G-01D	封蓋	Cover	1	
34	M-01	6002軸承蓋	6002 Bearing Case	1	
35	M-02	6001軸承蓋	6001 Bearing Case	2	
36	M-03	固定角鐵	L Seat	7	
37	M-06	長推件	Seat	2	
38	M-07	短推件	Seat	1	
39	M-12	皮帶	Belt	1	規格A-28
40	M-21	單向迫緊彈簧	Torsional Spring	1	**線徑∅1.6外徑∅11.7有效圈數35目** 由長度56.2(mm)
41	P-07P	快速夾具	Quick Clamper	1	
42	SP-10N	機台安全勾	Safty Hook	1	
43	CC-M4-20	M4螺絲	M4 Screw	3	M4*20L 圓頭十字
44	CC-M5-12	M5螺絲	M5 Screw	12	圓頭十字M5*12L (鍍鎳)
45	CC-M5-20	M5螺絲	M5 Screw	1	圓頭十字M5*20L (鍍鎳)
46	CCP-M5-10	M5螺絲	M5 Screw	8	圓頭十字附華司M5*10L (鍍鎳) (附墊片)
47	FR-S-15	C型扣環	Retaining Ring	1	軸用15mm
48	IH-M10-25	M10螺絲	M10 Screw	9	M10*25L(鍍鎳)內六角
49	IH-M5-16	M5螺絲	M5 Screw	4	M5*16L(鍍鎳)內六角
50	IH-M6-12	M6螺絲	M6 Screw	2	M6*12L(鍍鎳) 內六角
51	IH-M6-16	M6螺絲	M6 Screw	4	M6*16L(鍍鎳) 內六角
52	IH-M8-16	M8螺絲	M8 Screw	6	M8*16L內六角 (鍍鎳)
53	IH-M8-20	M8螺絲	M8 Screw	8	M8*20L內六角 (鍍鎳)
54	IH-M8-25	M8螺絲	M8 Screw	4	M8*25L內六角 (鍍鎳)
55	NUT-M10	M10螺帽	M10 Nut	2	M10六角螺母(鍍鎳)
56	NUT-M16	M16螺帽	M16 Nut	4	M16六角螺母(鍍鎳)
57	NUT-M4-SUS	M4螺帽	M4 Nut	3	M4六角螺母(SUS)
58	NUT-M5	M5螺帽	M5 Nut	1	M5六角螺母(鍍鎳)
59	NUT-M6	M6螺帽	M6 Nut	2	M6六角螺母(鍍鎳)
60	PW-M10-257T3	M10墊片	M10 Washer	3	10.7*3T 平華司 （鍍鎳）
61	PW-M16-30-3	M16墊片	M16 Washer	2	17*30*3T(鍍鎳)
62	PW-M4-98	M4墊片	M4 washer	3	M4平華司 4.2*9.8*1T(鍍鎳)
63	PW-M5-12	M5墊片	M5 Washer	1	平華司 5.2*12*0.8T(鍍鎳)
64	PW-M8-158	M8墊片	M8 Washer	8	M8平華司 8.5*15.8*1.7T(鍍鎳)
65	SW-M10	M10 彈簧墊片	M10 Washer	11	M10 彈墊(鍍鎳)
66	SW-M16	M16彈簧墊片	M16 Spring Washer	2	M16 彈墊 (鍍鎳)
67	SW-M4	M4彈簧墊片	M4 Spring Washer	3	M4 彈墊 (鍍鎳)
68	SW-M5	M5彈簧墊片	M5 Spring Washer	1	M5 彈墊
69	SW-M8	M8彈簧墊片	M8 Spring Washer	12	M8彈墊(鍍鎳)

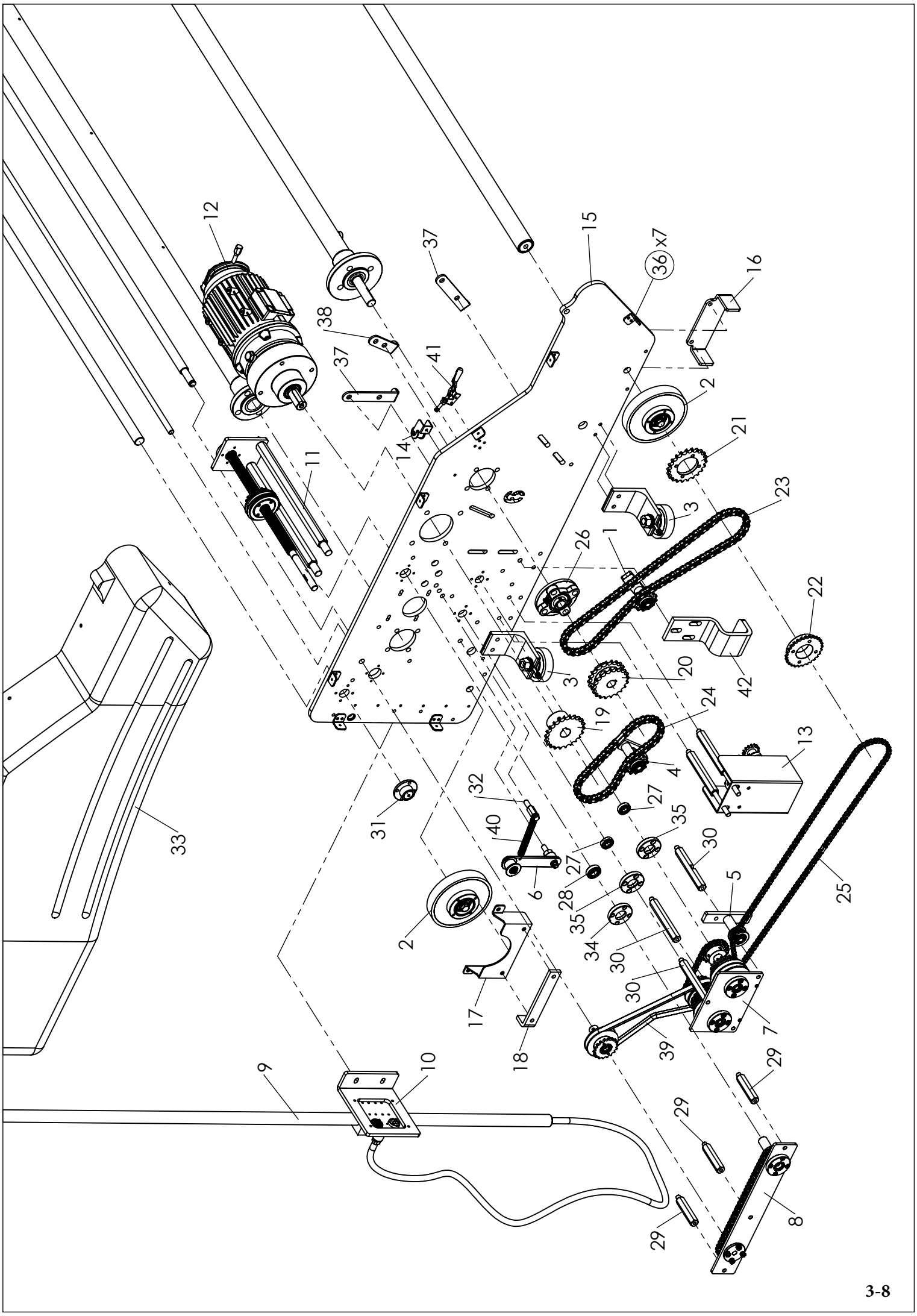
12
37
15
36 x7
16
38
37
41
2
21
14
11
23
3
26
1
22
3
20
42
24
19
13
4
32
27
31
40
35
30
33
27
6
28
5
25
2
35
34
30
30
17
7
18
39
9
10
29
29
8
29

A1-1. 鏈條調整輪組 Adjust Chain Assembly					
ITEM	PART NO.	名稱	NAME	QTY.	備註
1	B-17	鏈輪	Sprocket	1	RS-40-12T 輪用
2	BR-02	軸承	Bearing	2	6001ZZ
3	FR-S-12	C型扣環	Retaining Ring	1	12mm 軸用
4	M-04A	迫緊座	Adjust Seat	1	

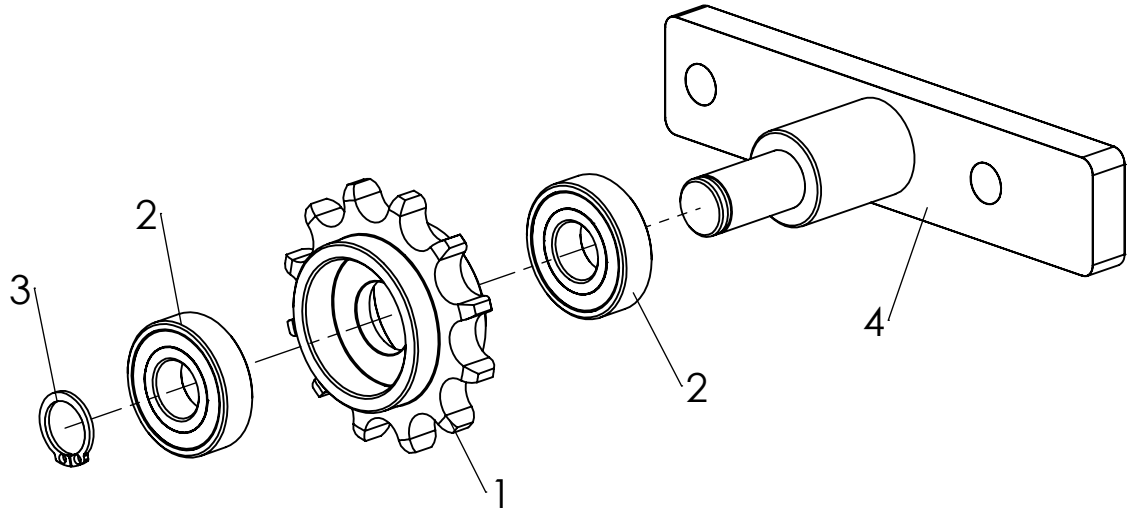

A1-2. 主輪組 Main Wheel Assembly					
ITEM	PART NO.	名稱	NAME	QTY.	備註
1	A-05	輪軸	Axle	1	
2	A-06	墊圈	Washer	1	
3	BH-M10-25	M10螺絲	M10 Screw	1	M10*25L外六角 (鍍鎳)
4	BR-04	軸承	Bearing	2	6004ZZ
5	FR-R-42	C型扣環	C Type Ring	1	42mm
6	PW-M10-207	M10墊片	M10 Washer	1	10.7*20.7*1.9T 平華司（鍍鎳）
7	SW-M10	M10 彈簧墊片	M10 Washer	1	M10 彈墊(鍍鎳)
8	A-04	右輪	Right Wheel	1	包膠-PU原色

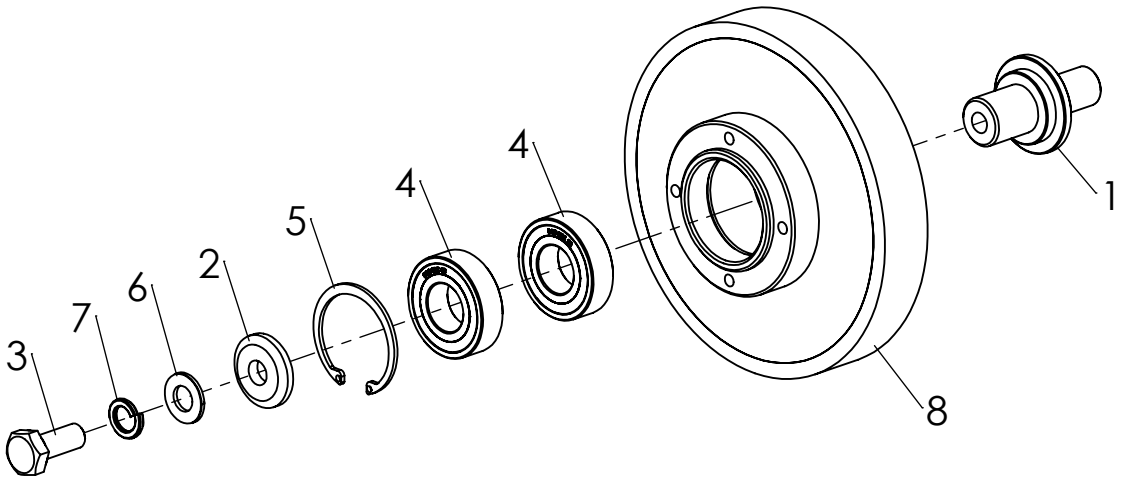

A1-3. 左封蓋組 Left Cover Assembly					
ITEM	PART NO.	名稱	NAME	QTY.	備註
1	G-02D	封蓋	Cover	1	
2	G-B-STOP	STOP貼紙	Stickers	1	EMERGENCY STOP
3	MK-C-5	緊告功能標籤	Stickers	1	緊告功能
4	P-65C	人機介面	Interface	1	國際牌AIGT32MQ02D
5	U-02-TE	主電源開關	Power Switch	1	V01(20A)+KCF1PZ
6	U-04R-X	紅色按壓開關	Red Button Switch	1	矩形紅色按鈕開關/復歸式/1C接點
7	U-04Y-X	黃色按壓開關	Yellow Button Switch	2	矩形黃色按鈕開關/復歸式/1C接點
8	U-09	緊急停止開關	Emergency Stop Switch	1	(大頭紅色)T2BMR 1A1B

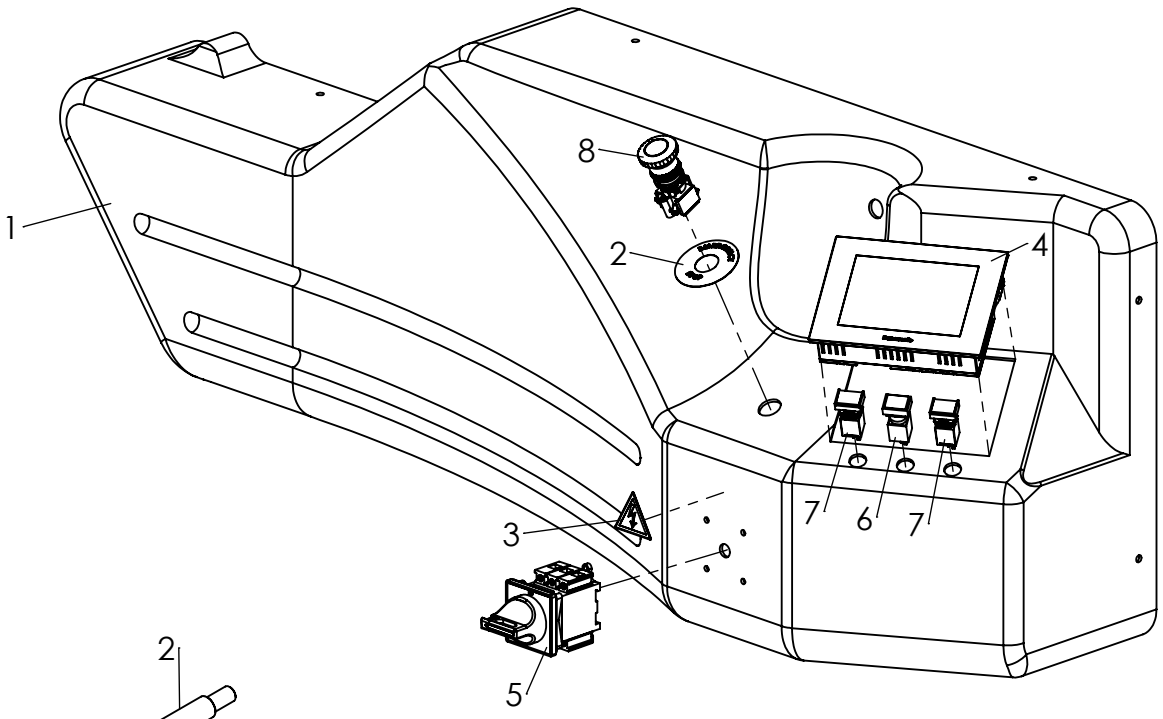

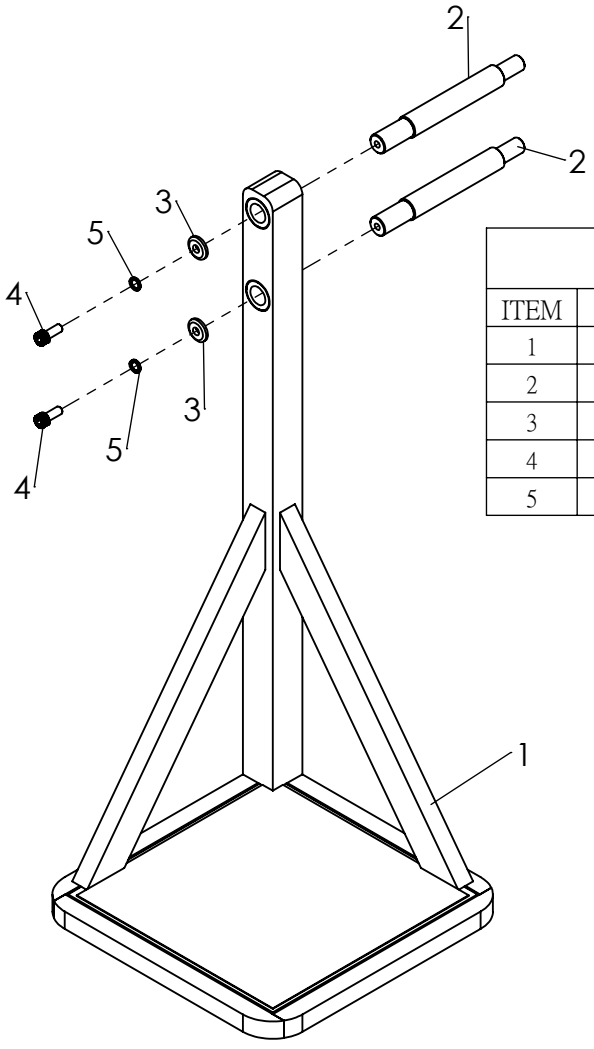

A1-4. 踏板組 Platform Assembly					
ITEM	PART NO.	名稱	NAME	QTY.	備註
1	8F-01	腳踏板	Platform	1	8F-01-1+8F-01-2+8F-01-1A +8F-01-1B
2	8F-02A	踏板支臂	Screw Lock for Stand	2	
3	A-06	墊圈	Washer	2	
4	IH-M10-25	M10螺絲	M10 Screw	2	M10*25L(鍍鎳)內六角
5	SW-M10	M10 彈簧墊片	M10 Washer	2	M10 彈墊(鍍鎳)

A1-5. 導輪組 Guide Wheel Components					
ITEM	PART NO.	名稱	NAME	QTY.	備註
1	A-13-T	軸承座角鐵	L Seat	1	
2	A-14-T	輪軸乘座軸心	Wheel Shaft	1	
3	A-15-T	膠輪	Wheel	1	
4	BH-M10-25	M10螺絲	M10 Screw	1	M10*25L外六角 (鍍鎳)
5	BR-04	軸承	Bearing	1	6004ZZ
6	FR-R-42	C型扣環	C Type Ring	1	42mm
7	IH-M6-30	M6螺絲	M6 Screw	1	M6*30L全牙(鍍鎳) 內六角
8	NUT-M16	M16螺帽	M16 Nut	1	M16六角螺母(鍍鎳)
9	NUT-M6	M6螺帽	M6 Nut	1	M6六角螺母(鍍鎳)
10	PW-M10-257T3	M10墊片	M10 Washer	1	10.7*3T 平華司（鍍鎳）
11	PW-M16-30-3	M16墊片	M16 Washer	1	17*30*3T(鍍鎳)
12	SW-M10	M10 彈簧墊片	M10 Washer	1	M10 彈墊(鍍鎳)
13	SW-M16	M16彈簧墊片	M16 Spring Washer	1	M16 彈墊 (鍍鎳)

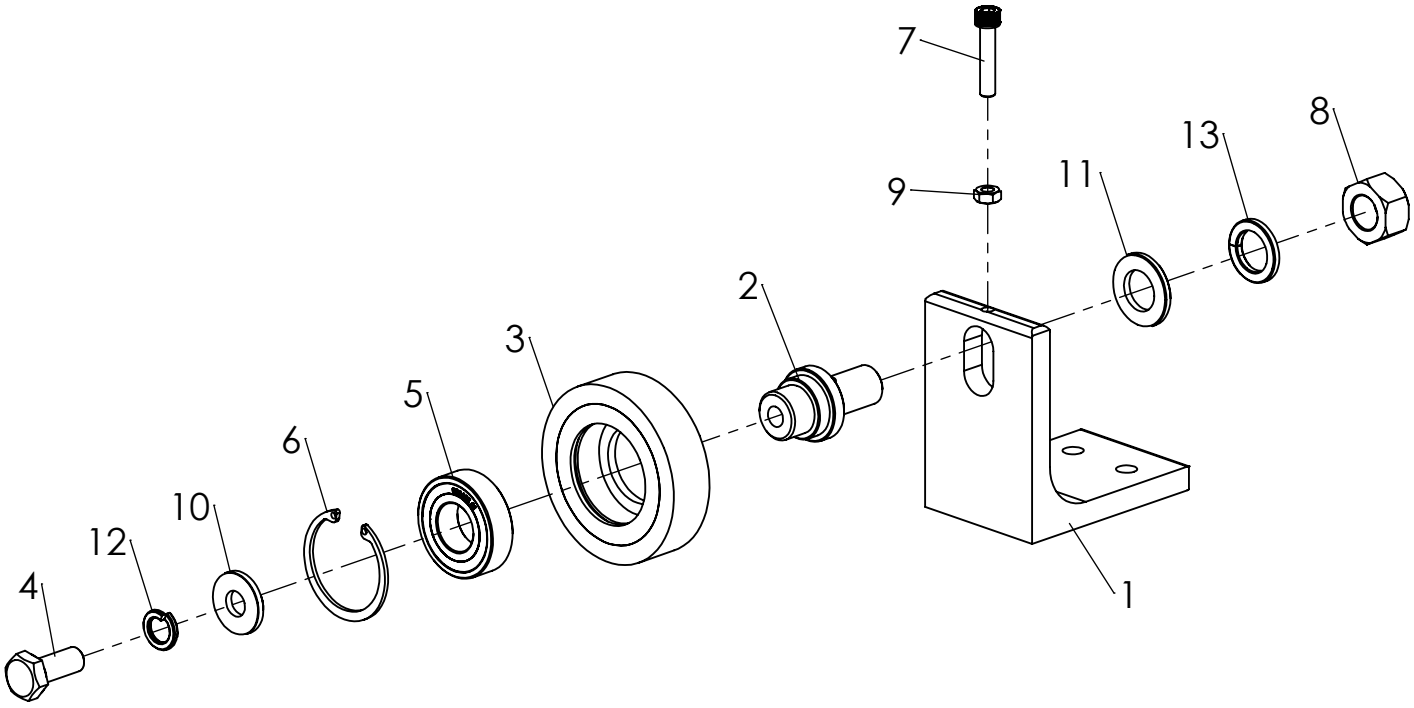

A2-1. 鏈條調整輪組 Cutting Machine Left Board Assembly					
ITEM	PART NO.	名稱	NAME	QTY.	備註
1	B-17	鏈輪	Sprocket	1	RS-40-12T 輪用
2	BR-02	軸承	Bearing	2	6001ZZ
3	FR-S-12	C型扣環	Retaining Ring	1	12mm 軸用
4	M-04B	迫緊座	Adjust Seat	1	

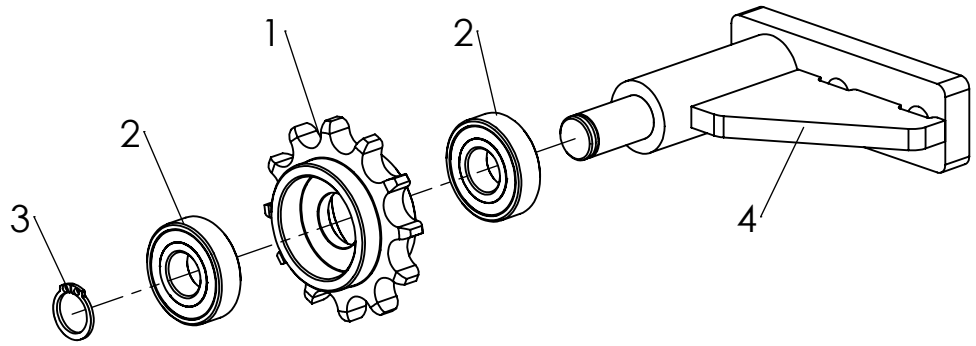

A2-2. 鏈條調整組 Adjust Chain Seat Assembly					
ITEM	PART NO.	名稱	NAME	QTY.	備註
1	BR-02	軸承	Bearing	2	6001ZZ
2	FR-S-12	C型扣環	Retaining Ring	1	12mm 軸用
3	M-04C	迫緊座	Adjust Seat	1	(主輪至單向)
4	M-09	MC輪	MC Wheel	1	(單向迫緊用)

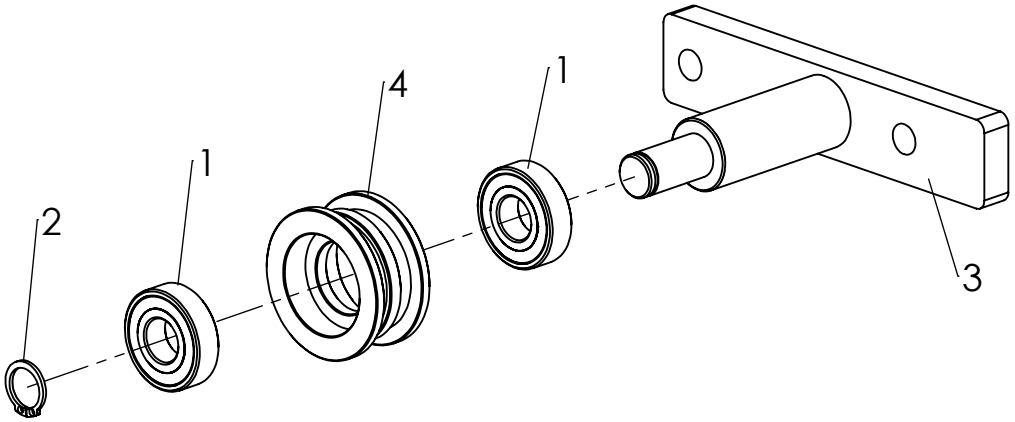

A2-3. 皮帶調整輪組 Adjust Belt Wheel					
ITEM	PART NO.	名稱	NAME	QTY.	備註
1	BR-14	軸承	Bearing	2	626Z
2	D-05	壓板	Pressing Plate	1	
3	D-31	PA輪	PA Wheel	1	調速皮帶
4	D-32	螺栓	Bolt	1	調速皮帶
5	IH-M6-35-F	M6螺絲	M6 Screw	1	M6*35L內六角 (半牙)(鍍鎳)
6	NUT-M6	M6螺帽	M6 Nut	1	M6六角螺母(鍍鎳)
7	NUT-M8	M8螺帽	M8 Nut	1	M8六角螺母(鍍鎳)
8	PW-M6-129	M6墊片	M6 Washer	1	平華司 6.5*12.9*1.2T(鍍鎳)
9	PW-M8-158	M8墊片	M8 Washer	1	M8平華司 8.5*15.8*1.7T(鍍鎳)
10	SW-M8	M8彈簧墊片	M8 Spring Washer	1	M8彈墊(鍍鎳)

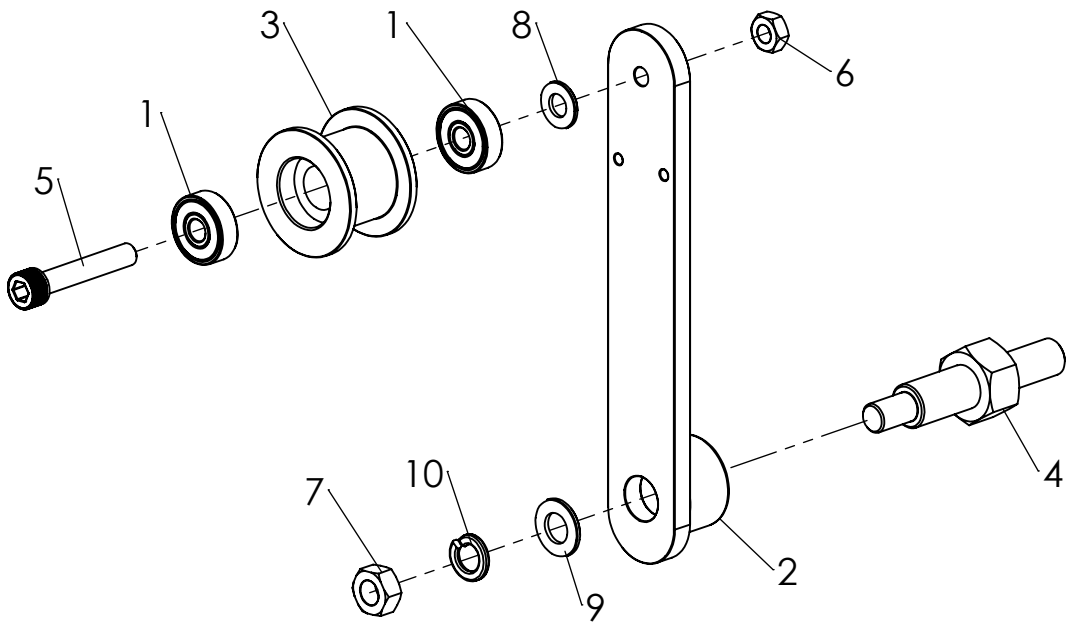

A2-4. 離合器鍊輪組 Cluth Chain Assembly					
ITEM	PART NO.	名稱	NAME	QTY.	備註
1	M-02	6001軸承蓋	6001 Bearing Case	2	
2	FR-S-15	C型扣環	Retaining Ring	2	軸用15mm
3	NUT-M4-SUS	M4螺帽	M4 Nut	2	M4六角螺母(SUS)
4	CC-M4-15	M4螺絲	M4 Screw	2	M4*8L 圓頭十字
5	IH-M5-25	M5螺絲	M5 Screw	4	M5*25L(鍍鎳)內六角
6	HF-M6-12	M6止付螺絲	Set Screw	4	M6*12L 染黑
7	IH-M6-12	M6螺絲	M6 Screw	8	M6*12L(鍍鎳) 內六角
8	D-10	皮帶輪	Pulley	1	
9	D-20	套環	Sleeve	2	
10	D-24	套環	Sleeve	2	
11	D-23	套環	Sleeve	1	
12	D-21	套環	Sleeve	2	
13	D-22	套環	Sleeve	1	
14	D-04	單向固定板	Fixed Plate	1	
15	BR-02	軸承	Bearing	2	6001ZZ
16	BR-03	軸承	Bearing	4	6002Z
17	KEY5515-2C	雙頭圓鍵	Key	2	5*5*15L
18	KEY4415-2C	雙頭圓鍵	Key	2	4*4*15L
19	M-11-N	離合器	Cluth	2	C-M10-R01-15
20	D-09	離合器軸心	Shaft	2	
21	B-23	鏈條	Chain	1	3分=3/8"
22	B-15	鏈輪	Sprocket	2	RS-35*18T 單向
23	B-07A	鏈輪	Sprocket	1	RS-35-18T
24	B-07C	鏈輪	Sprocket	1	RS-35-18T 圓筒系統共用

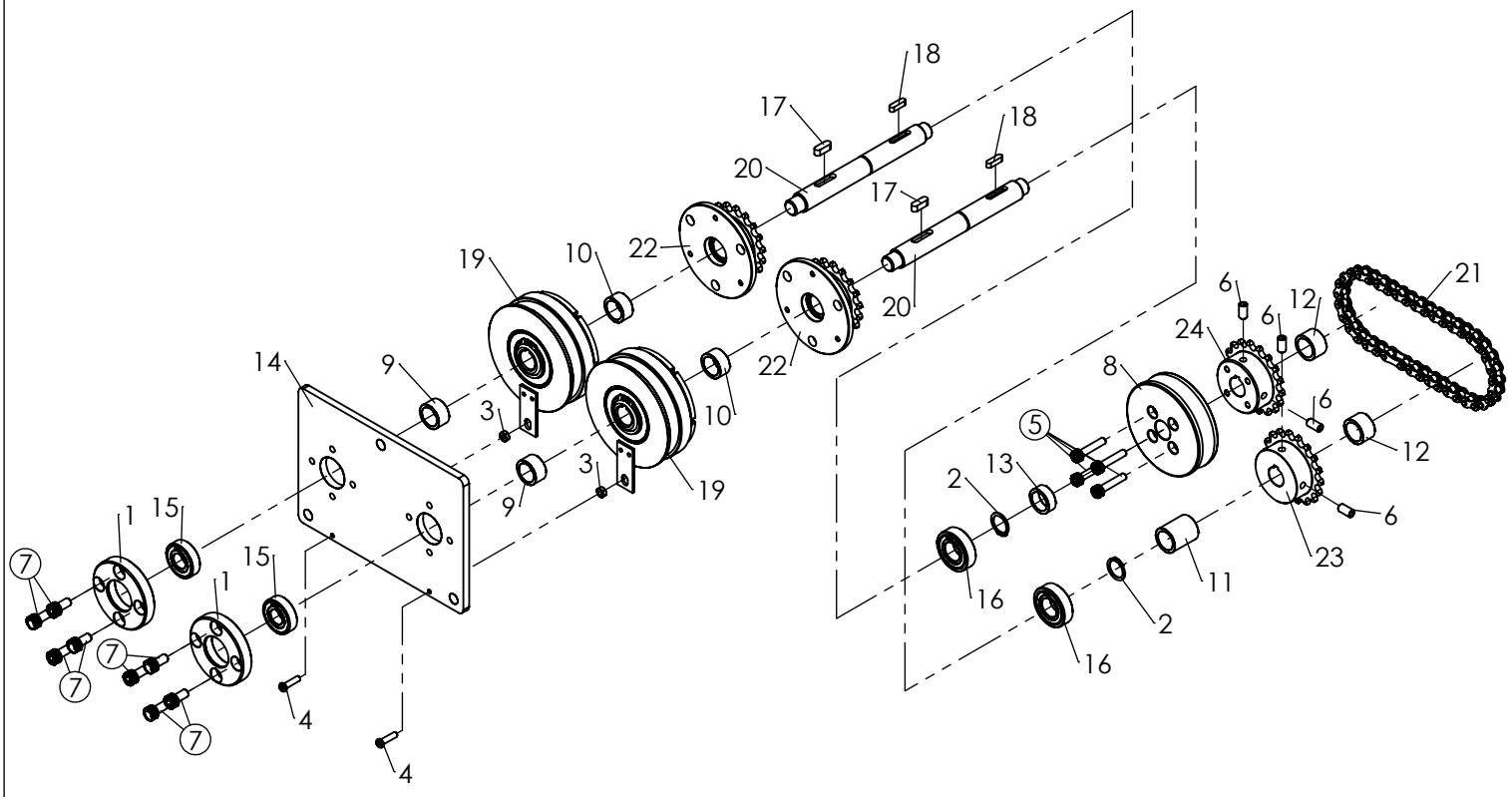

A2-5. 調速輪軸組 Adjust Speed Wheel Assembly					
ITEM	PART NO.	名稱	NAME	QTY.	備註
1	B-07A	鏈輪	Sprocket	1	RS-35-18T
2	B-14	鏈輪	Sprocket	1	RS-35-18T
3	B-23	鏈條	Chain	1	3分=3/8"
4	BR-02	軸承	Bearing	4	6001ZZ
5	BR-03	軸承	Bearing	1	6002Z
6	D-03	變速桿固定板	Fixed Plate	1	
7	D-25	套環	Sleeve	1	栓槽
8	D-26	套環	Sleeve	1	栓槽
9	D-28	調速套環	Adjust Speed Sleeve	1	栓槽
10	D-30	調速輪	Adjust Speed Wheel	1	
11	F-16	定位塊	Fixed Seat	1	
12	HF-M6-12	M6止付螺絲	Set Screw	2	M6*12L 染黑
13	HF-M6-6	M6止付螺絲	Set Screw	1	M6*6L 染黑
14	IH-M5-10	M5螺絲	M5 Screw	4	M5*10L(鍍鎳)內六角
15	IH-M6-12	M6螺絲	M6 Screw	4	M6*12L(鍍鎳) 內六角
16	KEY4420-2C	雙頭圓鍵	Key	1	4*4*20L
17	M-01	6002軸承蓋	6002 Bearing Case	1	
18	SPP-4-40L	彈簧銷	Pin	2	4*40
19	SW-M6	M6彈簧墊片	M6 Spring Washer	4	M6 彈墊 (鍍鎳)

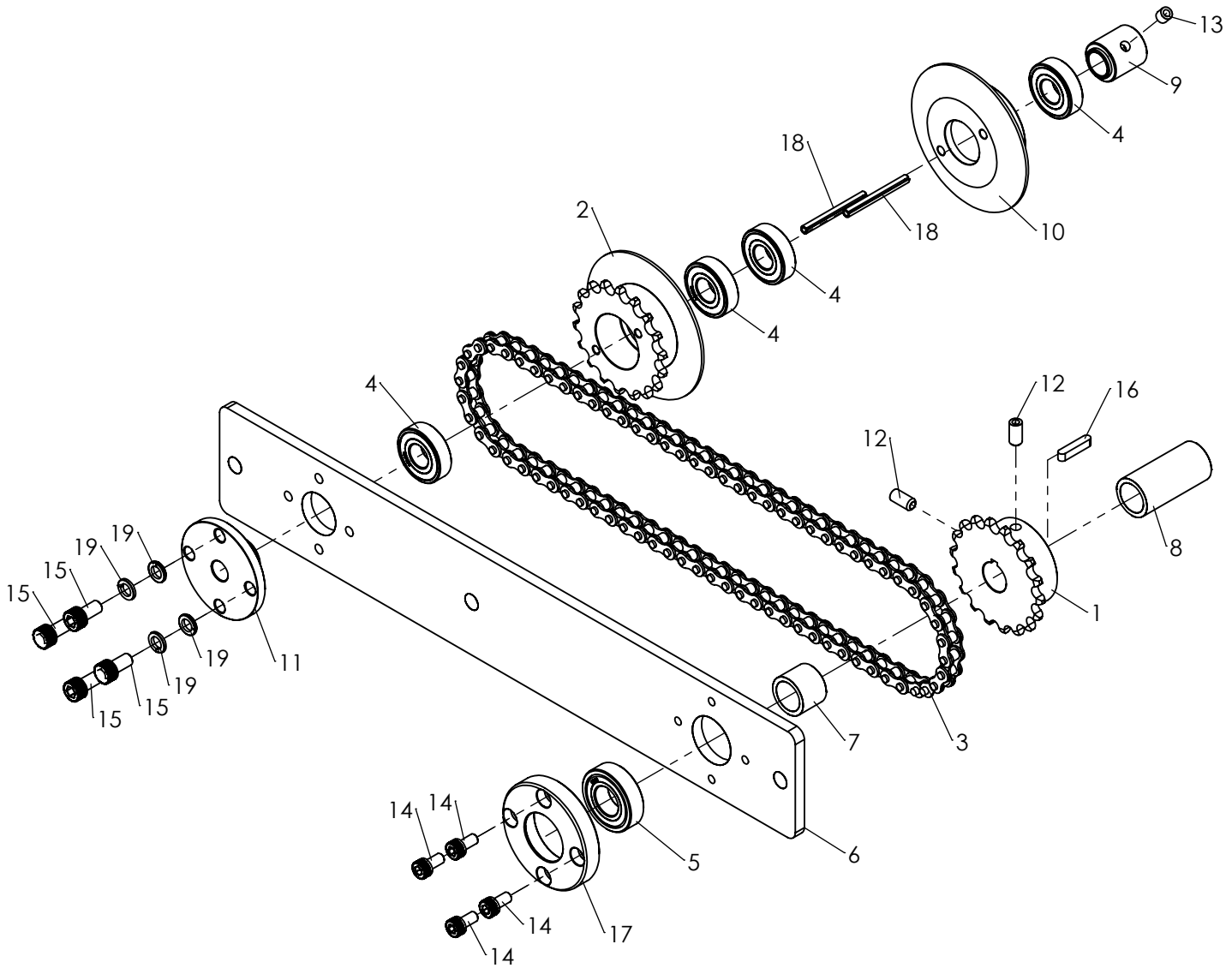

A2-6. 電源桿組 Power Pipe Assembly					
ITEM	PART NO.	名稱	NAME	QTY.	備註
1	D-15C-1	伸縮電源桿	Power Pipe	1	(6、7尺共用)
2	D-15C-2	電源桿內管	Power Pipe	1	
3	V-53A	防水插頭 4P	Waterproof Plug	1	(公)
4	N-02A	電源桿頭	Power Stick	1	N-02A-1+N-02A-2+N-02A-3
5	N-02B	掛鉤	Hook	1	
6	BK-19A	扣式護線套	Wire Sleeve	1	KSS SB-22
7	V-54A	電源快速接頭	Power Plug	1	PLT4P(公)
8	CC-M5-10	M5螺絲	M5 Screw	1	圓頭十字M5*10L (鍍鎳)
9	BTF-M4-8	M4螺絲	M4 Screw	5	M4*8L 蝴蝶螺絲
10	HF-M6-6	M6止付螺絲	Set Screw	1	M6*6L 染黑

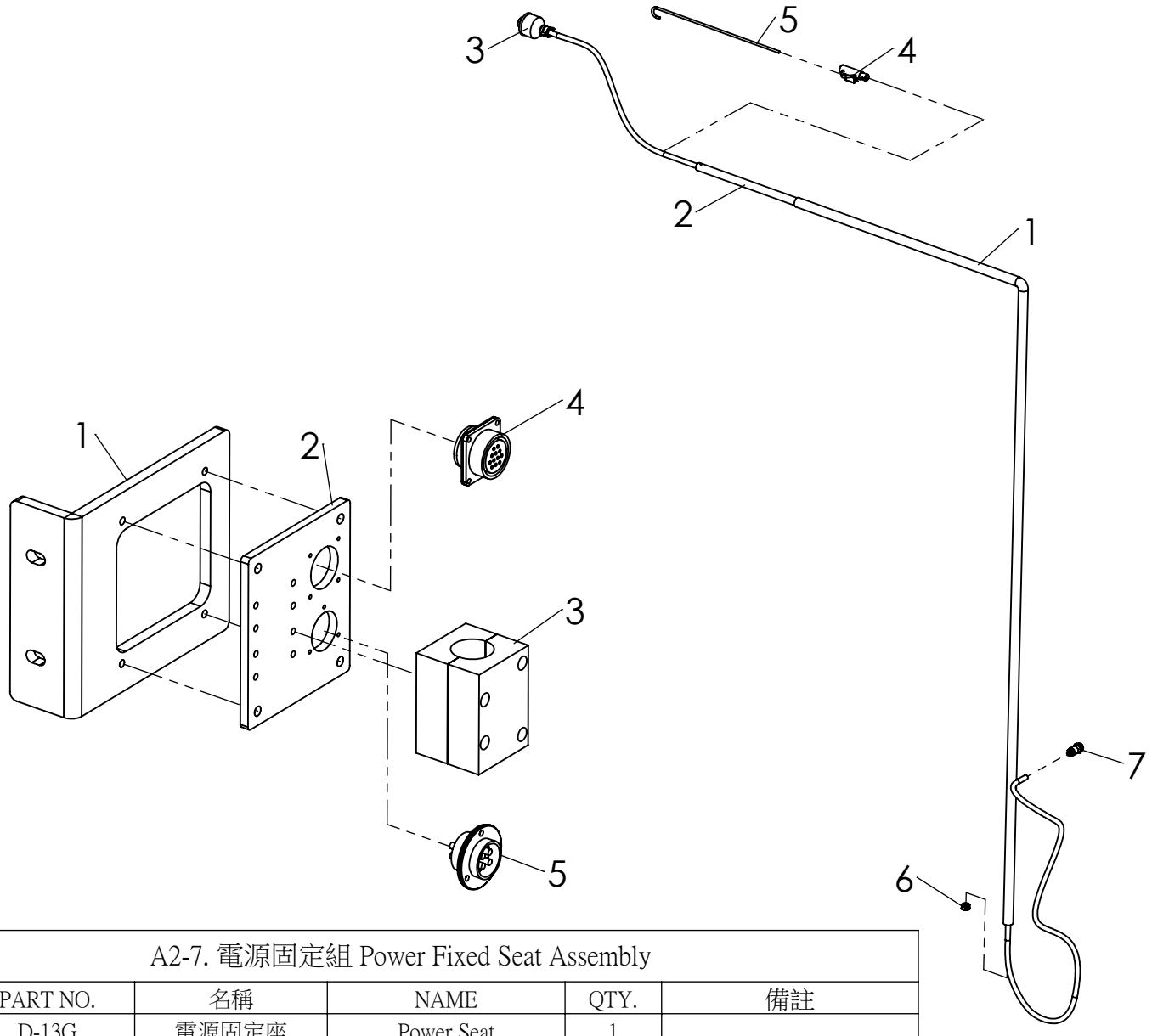

A2-7. 電源固定組 Power Fixed Seat Assembly					
ITEM	PART NO.	名稱	NAME	QTY.	備註
1	D-13G	電源固定座	Power Seat	1	
2	D-13N	切刀電源固定板	Power Socket Plate	1	
3	N-03A	電源桿固定座	Stick Holder	1	N-03A-1+N-03A-2
4	V-52B	快速接頭	Fast Socket	1	PLT28 12P (母)
5	V-54B	電源快速接頭	Power Socket	1	PLT4P(母)
6	IH-M6-16	M6螺絲	M6 Screw	4	M6*16L(鍍鎳) 內六角
7	SW-M6	M6彈簧墊片	M6 Spring Washer	4	M6 彈墊 (鍍鎳)
8	IH-M8-50	M8螺絲	M8 Screw	4	M8*50L內六角 (鍍鎳)
9	SW-M8	M8彈簧墊片	M8 Spring Washer	4	M8彈墊(鍍鎳)

A2-8. 主機栓槽組 Main Frame Bolt Groove Assembly					
ITEM	PART NO.	名稱	NAME	QTY.	備註
1	B-05N	鏈輪	Sprocket	1	RS-35-18T
2	BR-03	軸承	Bearing	1	6002Z
3	BR-10	滾珠軸承	Bearing	1	1206 (日製)
4	D-01A	栓槽桿	Splined Shaft	1	
5	D-01B	栓槽座	Splined Shaft Seat	1	
6	D-02	栓槽固定板	Fixed Plate	1	
7	D-06	六角螺栓	Bolt	2	
8	D-29	套筒	Sleeve	1	栓槽
9	M-01	6002軸承蓋	6002 Bearing Case	1	
10	BH-M10-25	M10螺絲	M10 Screw	2	M10*25L外六角 (鍍鎳)
11	FR-R-62	C型扣環	Retaining Ring	1	孔用62mm
12	FR-S-30	C型扣環	Retaining Ring	1	軸用30mm
13	FR-S-70	C型扣環	Retaining Ring	2	軸用70mm
14	HF-M6-6	M6止付螺絲	Set Screw	2	M6*6L 染黑
15	IH-M5-12	M5螺絲	M5 Screw	4	M5*12L(鍍鎳)內六角
16	SW-M10	M10 彈簧墊片	M10 Washer	2	M10 彈墊(鍍鎳)

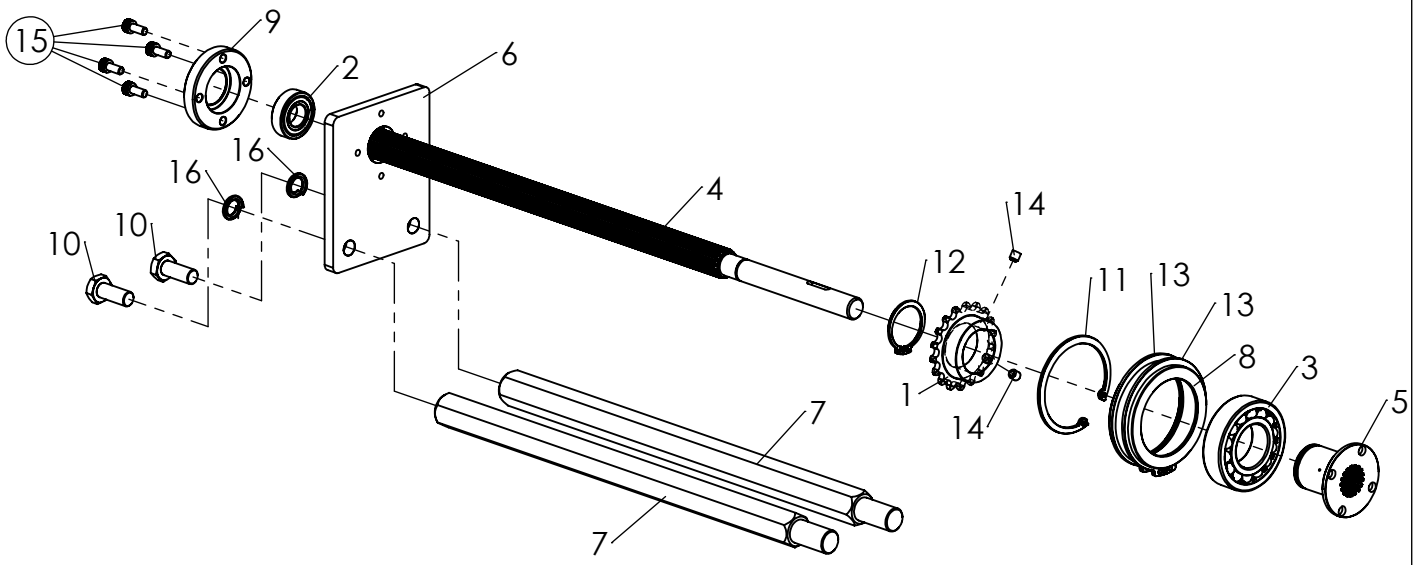

A2-9. 主馬達組 Main Motor Assembly					
ITEM	PART NO.	名稱	NAME	QTY.	備註
1	P-07N	主馬達+可脫剎車	Main Motor	1	P-07T+P-07D
2	P-07L	齒輪箱	Gear Box	1	

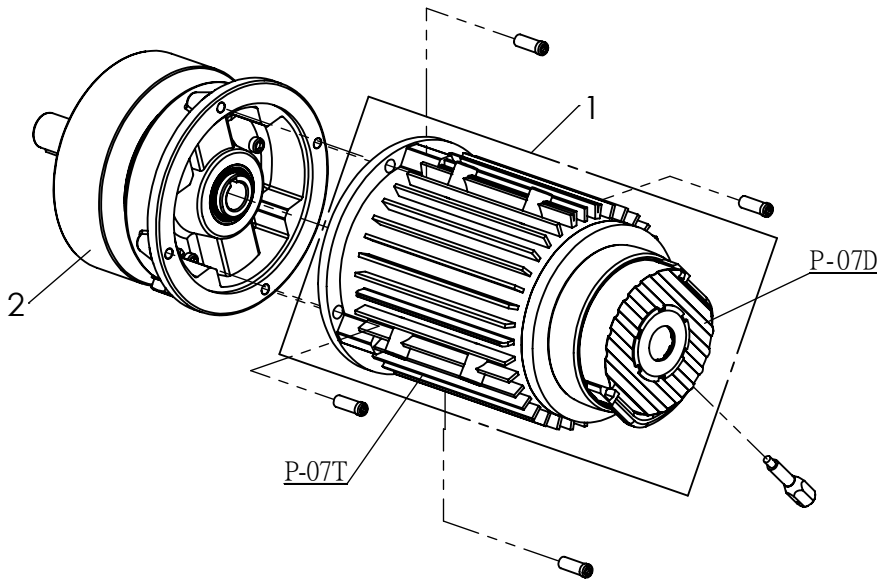

A2-10. 第五輪系統 Guide Rail Orientation System					
ITEM	PART NO.	名稱	NAME	QTY.	備註
1	BR-11	軸承	Bearing	1	608
2	BJ-78	齒型皮帶	Rack	1	HTD-8M-15mm
3	CB-29	襯套軸承	Line Bearing	2	LM-13
4	FW-01	齒型皮帶輪	Belt Gear	1	P15-8M6AB
5	FW-02	導軸	Shaft	2	
6	FW-03	固定桿	Bolt	2	
7	FW-04	聯動軸	Shaft	1	
8	FW-05	軸套	Sleeve	1	
9	FW-06	軸座	Shaft Seat	1	
10	FW-07	座板	Base Plate	1	
11	FW-08A	機座	Cover	1	
12	FW-09	壓環	Ring	2	
13	FW-10	聯動板	Moving Plate	1	
14	L128	壓縮彈簧	Spring	2	
15	P-31-T	編碼器	Encoder	1	TRD-NH500-RZ
16	CC-M4-12	M4螺絲	M4 Screw	2	M4*12L 圓頭十字
17	CC-M4-8	M4螺絲	M4 Screw	4	M4*8L 圓頭十字
18	CH-M3-6	M3螺絲	M3 Screw	2	半圓頭內六角 M3*6L(染黑)
19	HF-M5-6	M5止付螺絲	Set Screw	2	M5*6L 染黑
20	IH-M6-12	M6螺絲	M6 Screw	4	M6*12L(鍍鎳) 內六角
21	IH-M6-16	M6螺絲	M6 Screw	2	M6*16L(鍍鎳) 內六角
22	NUT-M10	M10螺帽	M10 Nut	4	M10六角螺母(鍍鎳)
23	NUT-M6	M6螺帽	M6 Nut	2	M6六角螺母(鍍鎳)
24	PW-M10-207	M10墊片	M10 Washer	4	10.7*20.7*1.9T 平華司（鍍鎳）
25	PW-M6-129	M6墊片	M6 Washer	8	平華司 6.5*12.9*1.2T(鍍鎳)
26	SW-M10	M10 彈簧墊片	M10 Washer	4	M10 彈墊(鍍鎳)
27	SW-M4	M4彈簧墊片	M4 Spring Washer	2	M4 彈墊 (鍍鎳)
28	SW-M6	M6彈簧墊片	M6 Spring Washer	2	M6 彈墊 (鍍鎳)

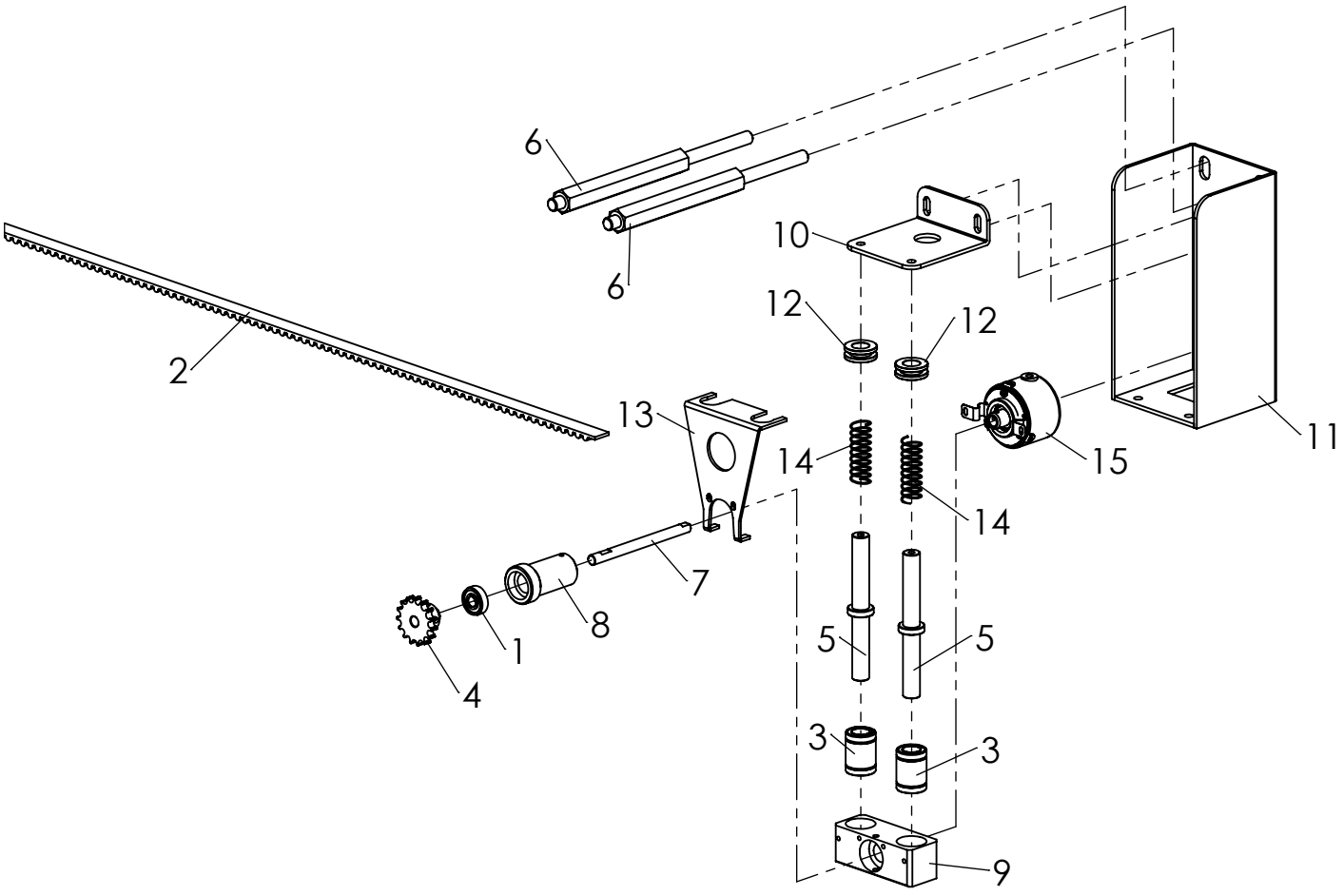

A3. 主樑拉桿組 Main Beam Structure					
ITEM	PART NO.	名稱	NAME	QTY.	備註
1	A3-1	電眼調整組	Sensor Adjust Seat Assembly	1	
2	A-07	加強桿	Tie Rod	2	
3	A-08	長拉桿	Cross Rod	2	
4	A-09	短拉桿	Cross Rod	2	
5	D-19	套筒	Sleeve	1	
6	EL-3/8"	伸縮器3/8"	Turnbuckle	2	3分
7	L-01-T	前主樑	Fixed Pipe	1	桌邊式 6ft
8	L-02-T	後主樑	Fixed Pipe	1	桌邊式 6ft
9	L-21	傳動軸	Drive Shaft	1	
10	L-27	調速鬆緊軸	Feeding Control Shaft	1	
11	L-50A	布斗托桿	Pipe	1	
12	BH-M10-25	M10螺絲	M10 Screw	4	M10*25L外六角 (鍍鎳)
13	CC-M4-20	M4螺絲	M4 Screw	1	M4*20L 圓頭十字
14	IH-M12-35	M12螺絲	M12 Screw	10	M12*35L(鍍鎳)內六角
15	IH-M12-55	M12螺絲	M12 Screw	8	M12*55L(鍍鎳)內六角 全牙
16	NUT-M12	M12螺帽	M12 Nut	16	M12六角螺母(鍍鎳)
17	PW-M12-24	M12墊片	M12 Washer	8	13*24*2.5T(鍍鎳)
18	SW-M10	M10 彈簧墊片	M10 Washer	4	M10 彈墊(鍍鎳)
19	SW-M12	M12彈簧墊片	M12 Spring Washer	10	M12 彈墊(鍍鎳)

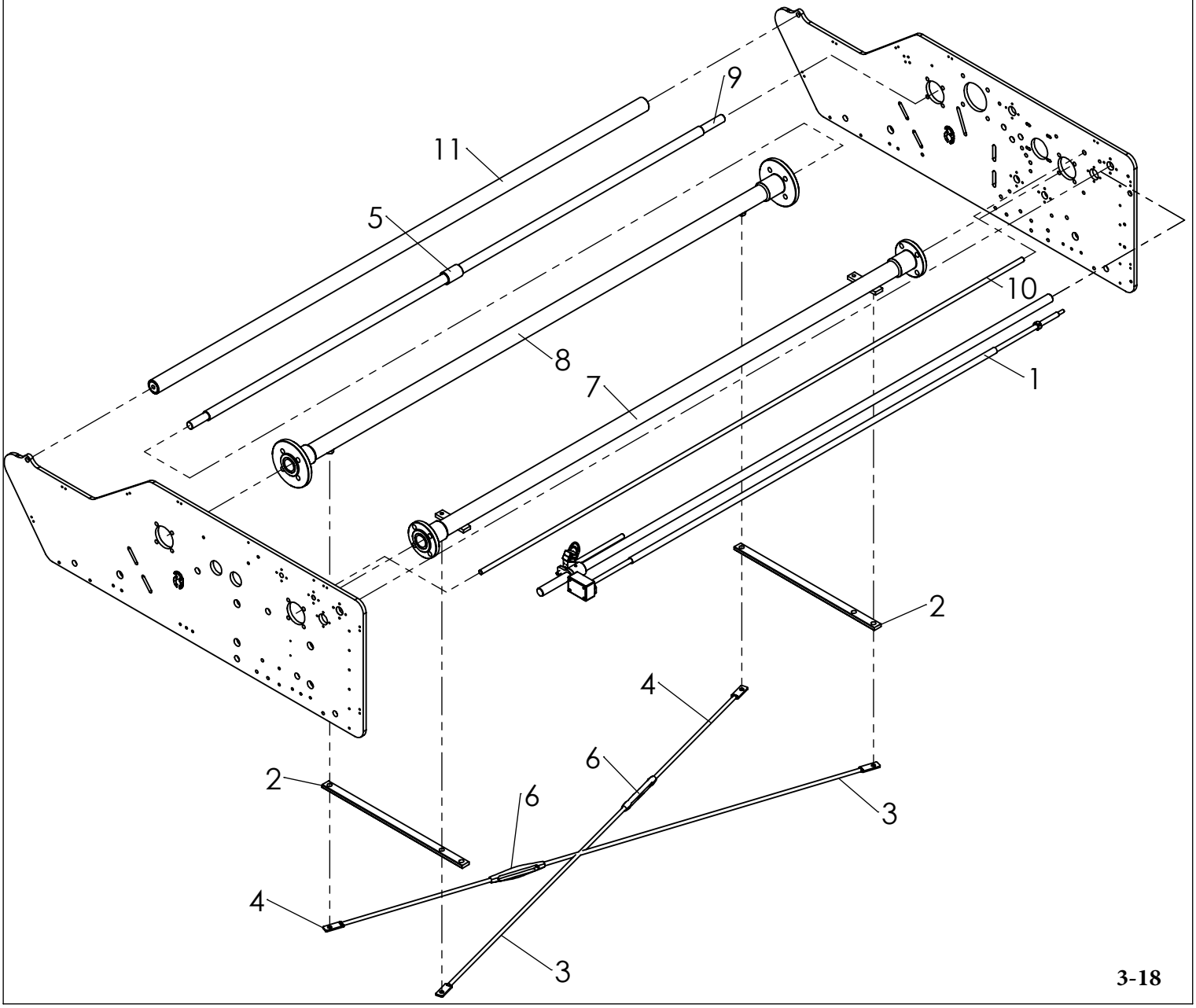

A3-1. 電眼調整組 Sensor Adjust Seat Assembly					
ITEM	PART NO.	名稱	NAME	QTY.	備註
1	BA-15	固定墊圈	Washer	2	
2	BK-05-1	固定螺絲	Fixed Screw	1	
3	DS-05	電眼白鐵管	Pipe	1	
4	E-08	白鐵桿	Staff	1	
5	E-08A	白鐵桿	Staff	2	(長)
6	E-09-6-T	調整軸	Shaft	1	
7	E-10	電眼調整座	Sensor Adjust Seat	1	
8	E-11	電眼固定鋁座	Sensor Seat	1	
9	U-32B	反射電眼	Sensor	2	OPTEX BGS-2S30N
10	V-68A	接線盒	Wiring Box	1	PS-1
11	CC-M3-25	M3螺絲	M3 Screw	2	圓頭十字M3*25L (鍍鎳)
12	CC-M3-8	M3螺絲	M3 Screw	1	圓頭十字M3*8L (鍍鎳)
13	CC-M4-8	M4螺絲	M4 Screw	1	M4*8L 圓頭十字
14	HF-M6-6	M6止付螺絲	Set Screw	4	M6*6L 染黑
15	NUT-C-M8	M8蓋頭螺帽	M8 Nut	3	M8六角蓋頭螺母(鍍鎳)(12頭)
16	SW-M8	M8彈簧墊片	M8 Spring Washer	3	M8彈墊(鍍鎳)

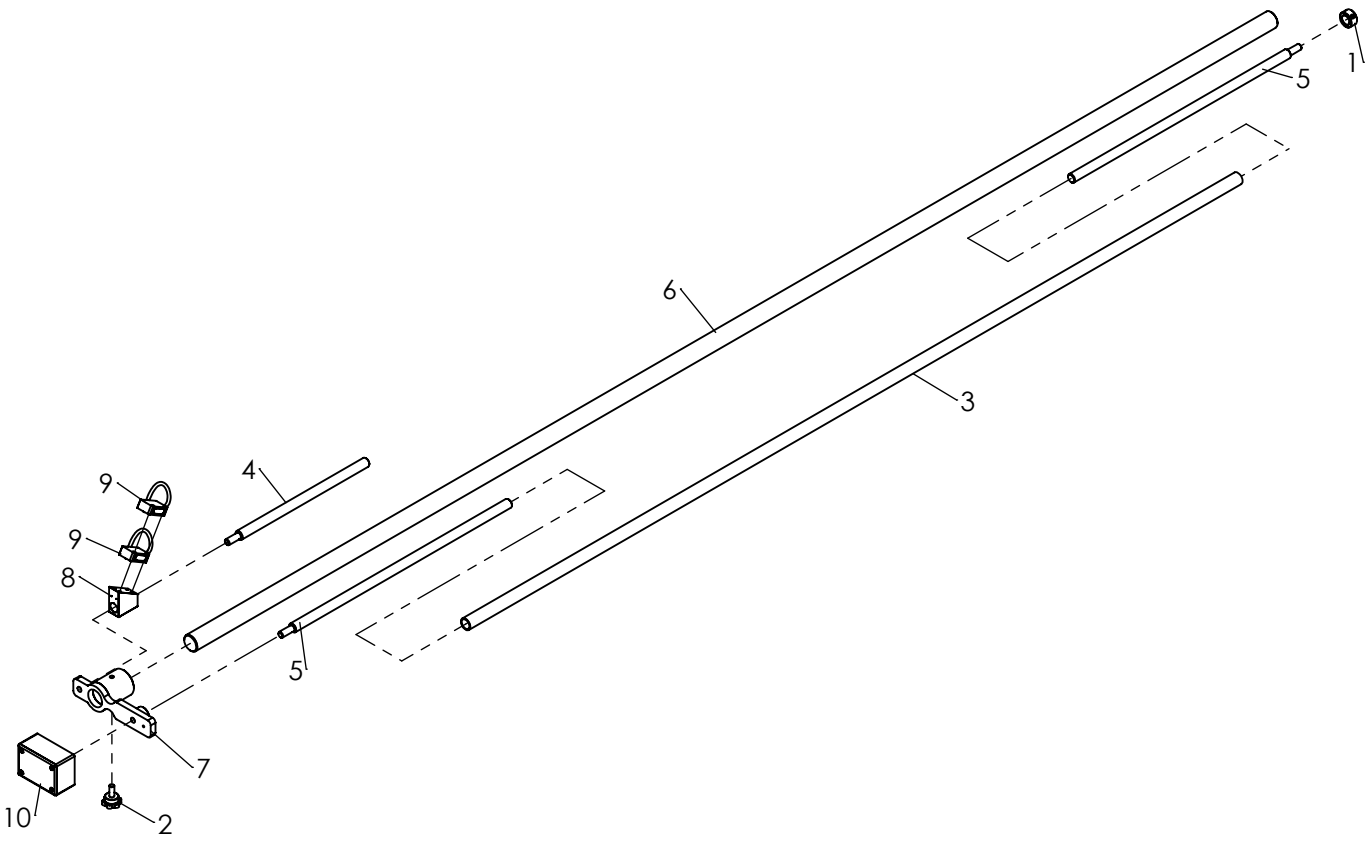

A4. 昇降系統 Elevating System					
ITEM	PART NO.	名稱	NAME	QTY.	備註
1	A4-1	左昇降盤組	Left Elevating Plate Assembly	1	
2	A4-2	右昇降盤組	Right Elevating Plate Assembly	1	
3	A4-3	昇降馬達組	Elevating Motor Assembly	1	P-06A-N+P-06-N
4	B-01	鏈輪	Sprocket	2	
5	B-03A	鏈輪	Sprocket	1	HRC- 45°以上
6	B-04N	鏈輪	Sprocket	1	
7	B-23	鏈條	Chain	1	3分=3/8"
8	B-23	鏈條	Chain	2	3分=3/8"
9	BR-03	軸承	Bearing	2	6002Z
10	BR-09	單向軸承	Bearing	1	KK-15
11	BR-09-1	軸承	Bearing	1	
12	C-02	昇降軌	Guide Rail	2	標準型
13	C-03	擋鐵	Stop Iron	2	
14	C-04	吊塊	Hang Piece	2	
15	C-05	擋風布	PVC Cloth	1	
16	C-11	PA螺栓	PA Wheel Bolt	2	
17	C-13	有孔吊栓	Connector	2	
18	C-14	吊栓	Connector	2	
19	C-16A	左牙螺栓	Left Screw Bolt	2	左牙
20	C-16B	右牙螺栓	Right Screw Bolt	2	右牙 M8牙條變造加工
21	C-18	雙向牙套	Two Way Nut	2	左牙
22	C-20	PA輪	PA Wheel	2	
23	L-11	擋風大管	Pipe	1	
24	L-11A	鋁壓條	Aluminum Piece	1	
25	L-12	檔風白鐵管	Pipe	1	
26	L-22	昇降軸	Shaft	1	KEY WAY 5W*3.8*30L
27	L-35	擺桿	Pitcher Plate	2	L-35P為分件
28	M-01	6002軸承蓋	6002 Bearing Case	2	
29	U-14	微動開關	Switch	1	ZC-Q2255
30	CC-M5-8	M5螺絲	M5 Screw	9	圓頭十字M5*8L (鍍鎳)
31	FR-S-15	C型扣環	Retaining Ring	1	軸用15mm
32	HF-M4-5	M4止付螺絲	Set Screw	1	M4*5L 染黑
33	HF-M6-12	M6止付螺絲	Set Screw	2	M6*12L 染黑
34	IH-M5-10	M5螺絲	M5 Screw	2	M5*10L(鍍鎳)內六角
35	IH-M5-16	M5螺絲	M5 Screw	8	M5*16L(鍍鎳)內六角
36	IH-M5-20	M5螺絲	M5 Screw	4	M5*20L(鍍鎳)內六角
37	IH-M6-12	M6螺絲	M6 Screw	4	M6*12L(鍍鎳) 內六角
38	IH-M6-20	M6螺絲	M6 Screw	12	M6*12L(鍍鎳) 內六角
39	KEY5520-2C	雙頭圓鍵	Key	1	5*5*20L
40	LH-M6-12	M6螺絲	M6 Screw	4	平頭內六角M6*12L (鍍鎳)
41	SPP-4-30L	彈簧插銷	PIN	2	彈簧銷4*30

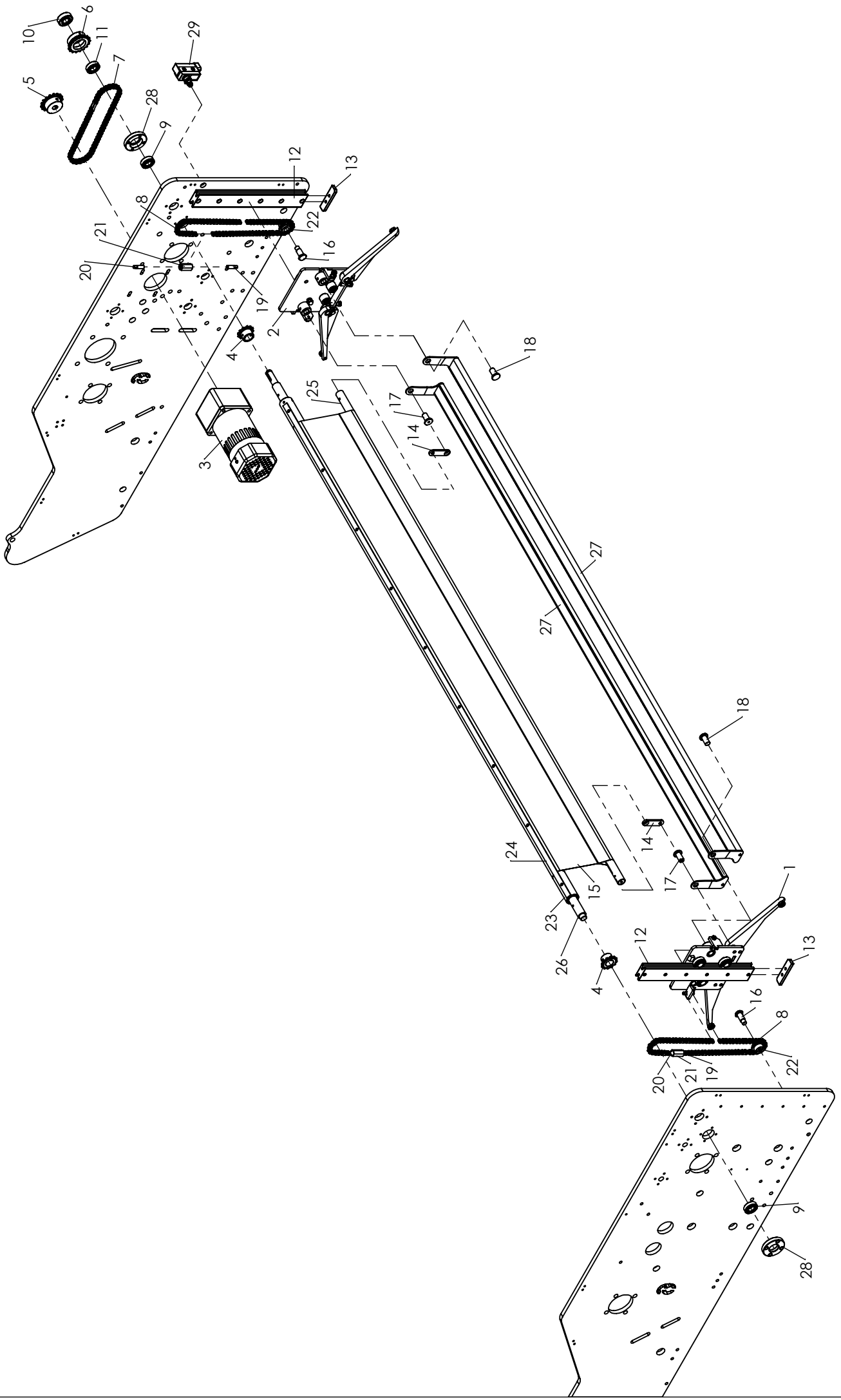
10
6
11
29
7
5
28
9
12
13
8
22
21
16
20
19
2
4
18
25
17
14
3
27
27
18
24
14
17
15
1
23
26
12
13
4
16
8
20
21
19
22
9
28

A4-1. 左昇降盤組 Left Elevating Plate Assembly					
ITEM	PART NO.	名稱	NAME	QTY.	備註
1	BR-05-1	軸承	Bearing	3	6200Z
2	BR-12	軸承	Bearing	2	634Z
3	BR-23	銅襯套	Cu Sleeve	2	MB1212DU
4	C-10	叉擋栓	Bolt	2	
5	C-12A	培林螺絲	Bearing Bolt	1	長
6	C-12B	培林螺絲	Bearing Bolt	2	短
7	C-15	固定栓	Fixed Bolt	2	
8	C-17	螺栓	Bolt	1	右牙 M8牙條變造加工
9	C-21	防撞PA	Impact Resistant PA	2	
10	CB-01A	右昇降盤	Elevating plate	1	
11	CC-M4-15	M4螺絲	M4 Screw	2	M4*8L 圓頭十字
12	HF-M6-12	M6止付螺絲	Set Screw	1	M6*12L 染黑
13	IH-M6-16	M6螺絲	M6 Screw	1	M6*16L(鍍鎳) 內六角
14	IH-M6-25	M6螺絲	M6 Screw	2	M6*25L全牙(鍍鎳) 內六角
15	IH-M8-16	M8螺絲	M8 Screw	2	M8*16L內六角 (鍍鎳)
16	N-05A	滑升叉	Slideway	1	右 WN-05A滑昇叉組用
17	N-05B	滑升叉	Slideway	1	左 WN-05B滑昇叉組用
18	NUT-C-M8	M8蓋頭螺帽	M8 Nut	1	M8六角蓋頭螺母(鍍鎳)(12頭)
19	NUT-M6	M6螺帽	M6 Nut	4	M6六角螺母(鍍鎳)
20	NUT-M8	M8螺帽	M8 Nut	2	M8六角螺母(鍍鎳)
21	SW-M4	M4彈簧墊片	M4 Spring Washer	2	M4 彈墊 (鍍鎳)
22	SW-M8	M8彈簧墊片	M8 Spring Washer	1	M8彈墊(鍍鎳)

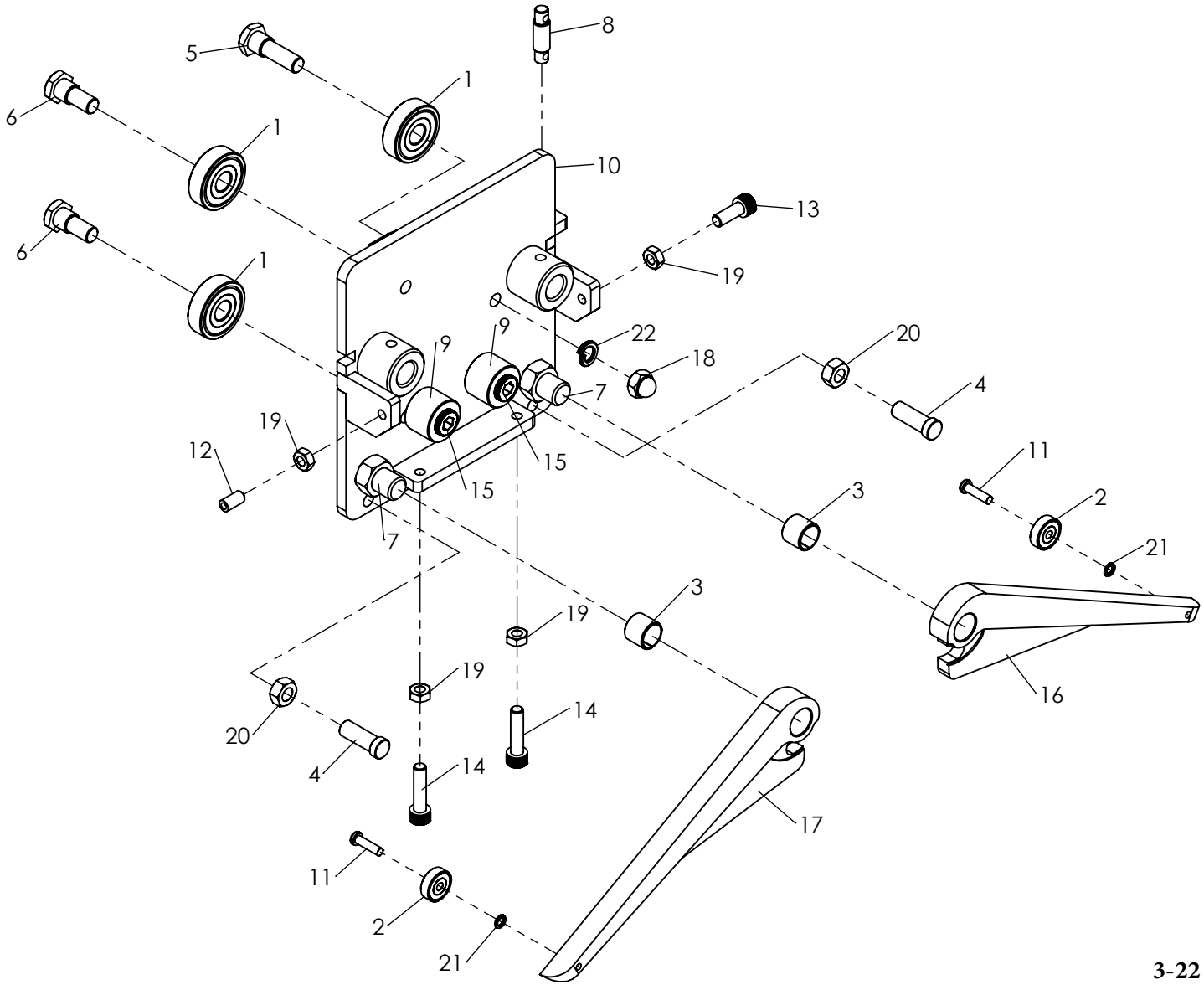

A4-2. 右昇降盤組 Right Elevating Plate Assembly					
ITEM	PART NO.	名稱	NAME	QTY.	備註
1	BR-05-1	軸承	Bearing	3	6200Z
2	BR-12	軸承	Bearing	2	634Z
3	BR-23	銅襯套	Cu Sleeve	2	MB1212DU
4	C-01B	左昇降盤	Elevating plate	1	
5	C-10	叉擋栓	Bolt	2	
6	C-12A	培林螺絲	Bearing Bolt	1	長
7	C-12B	培林螺絲	Bearing Bolt	2	短
8	C-15	固定栓	Fixed Bolt	2	
9	C-17	螺栓	Bolt	1	右牙 M8牙條變造加工
10	C-21	防撞PA	Impact Resistant PA	2	
11	CC-M4-15	M4螺絲	M4 Screw	2	M4*8L 圓頭十字
12	HF-M6-12	M6止付螺絲	Set Screw	1	M6*12L 染黑
13	IH-M6-16	M6螺絲	M6 Screw	1	M6*16L(鍍鎳) 內六角
14	IH-M6-25	M6螺絲	M6 Screw	2	M6*25L全牙(鍍鎳) 內六角
15	IH-M8-16	M8螺絲	M8 Screw	2	M8*16L內六角 (鍍鎳)
16	N-05A	滑升叉	Slideway	1	右 WN-05A滑昇叉組用
17	N-05B	滑升叉	Slideway	1	左 WN-05B滑昇叉組用
18	NUT-C-M8	M8蓋頭螺帽	M8 Nut	1	M8六角蓋頭螺母(鍍鎳)(12頭)
19	NUT-M6	M6螺帽	M6 Nut	4	M6六角螺母(鍍鎳)
20	NUT-M8	M8螺帽	M8 Nut	2	M8六角螺母(鍍鎳)
21	SW-M4	M4彈簧墊片	M4 Spring Washer	2	M4 彈墊 (鍍鎳)
22	SW-M8	M8彈簧墊片	M8 Spring Washer	1	M8彈墊(鍍鎳)

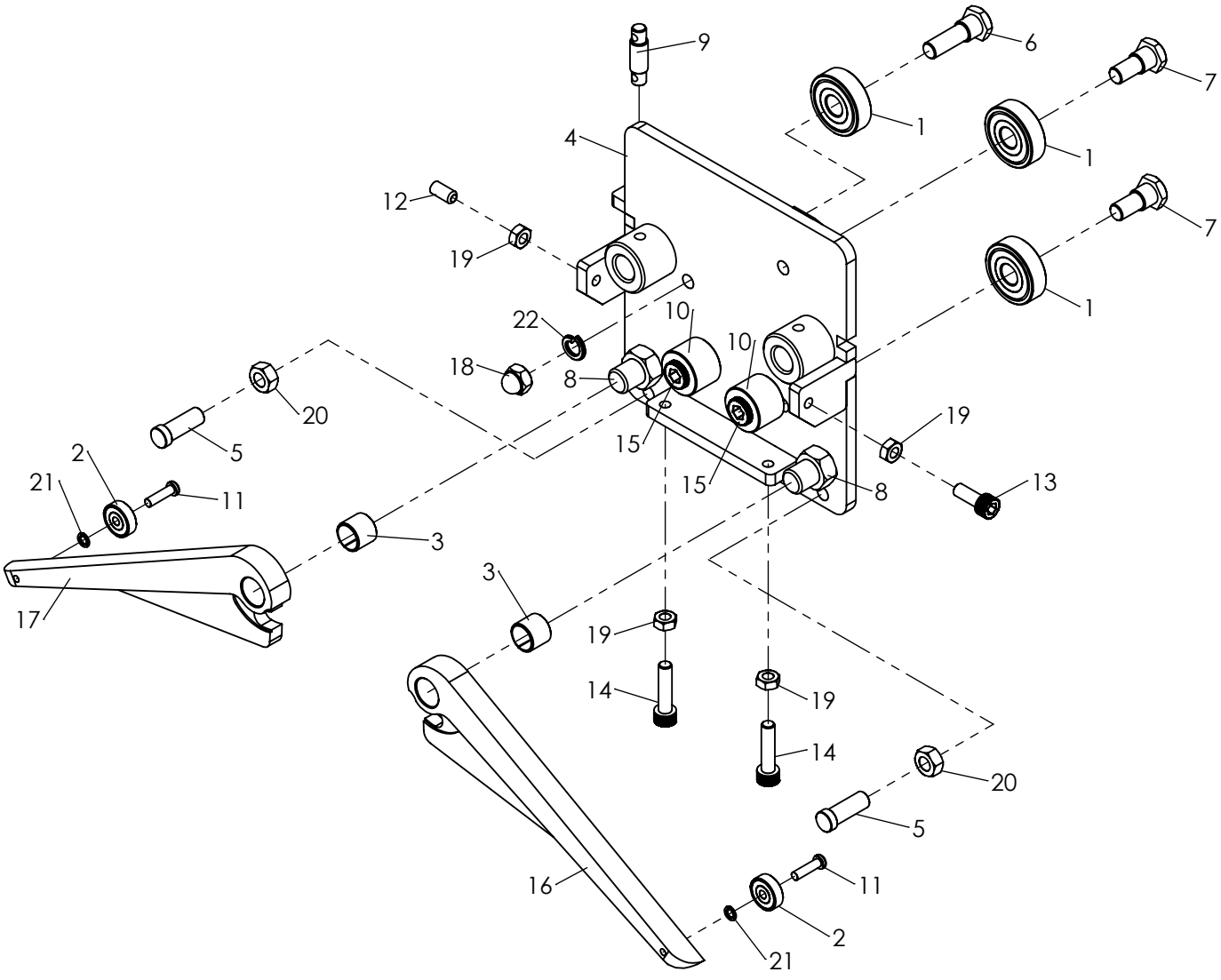

A4-3. 昇降馬達組 Elevating Motor Assembly					
ITEM	PART NO.	名稱	NAME	QTY.	備註
1	P-06-N	昇降馬達	Motor	1	M-5RK60N-CFS 220V
2	P-06A-N	昇降齒輪箱	Gear Box	1	G-5N180-L

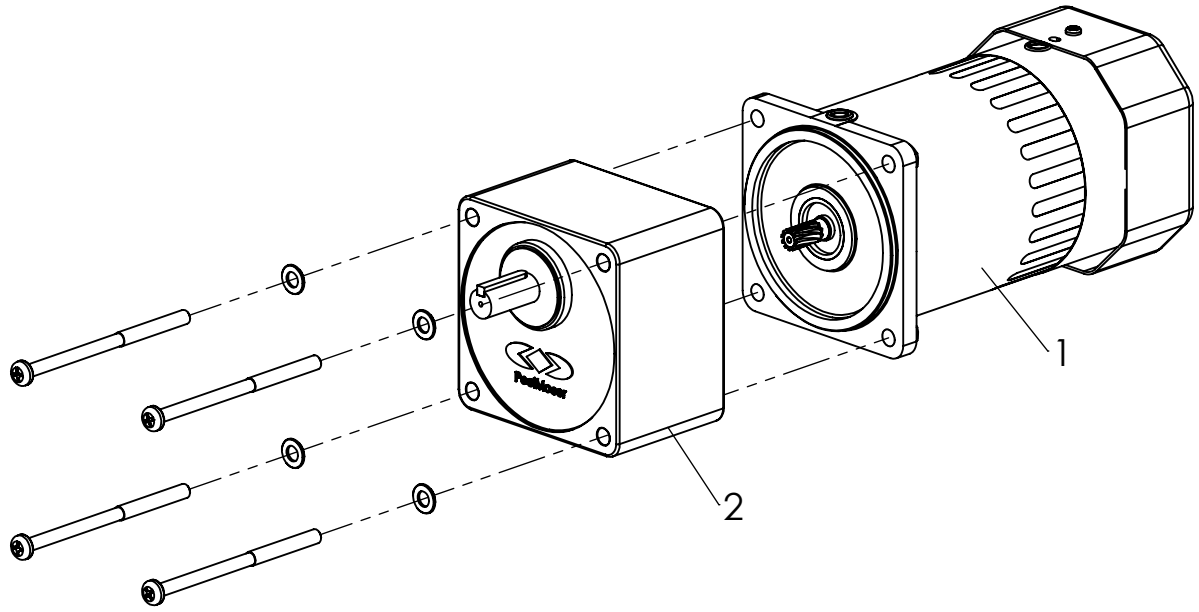

A2-10. 輪座組 Wheel Seat Assembly					
ITEM	PART NO.	名稱	NAME	QTY.	備註
1	CB-06	輪軸	Wheel Roller	1	
2	CB-19	輪座	Wheel Seat	1	
3	FR-E-3	E型扣環	Retaining Ring	2	3mm
4	CB-05	塑輪	Plastic Wheel	1	乳白色

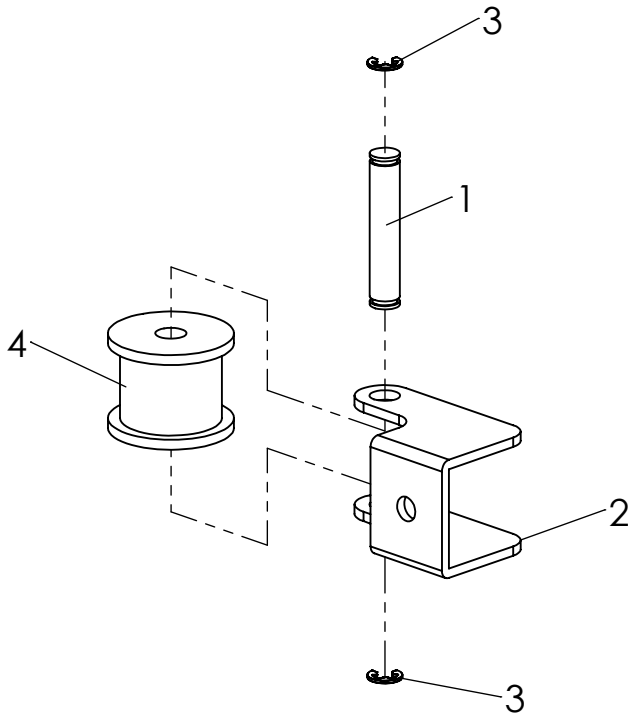

A5. 對邊系統 Edge System					
ITEM	PART NO.	名稱	NAME	QTY.	備註
1	A5-1	對邊馬達組	Edge Motor Assembly	1	P-04A-N+P-04-N
2	BR-03	軸承	Bearing	2	6002Z
3	E-01	對邊座	Edge Frame	1	
4	E-02	移控板	Moving Plate	1	E-02-1+E-02-2
5	E-04	對邊滾珠螺桿	Screw	1	
6	E-05	萬向接頭	Joint	1	JCH12
7	M-01	6002軸承蓋	6002 Bearing Case	1	
8	IH-M5-20	M5螺絲	M5 Screw	2	M5*20L(鍍鎳)內六角
9	NUT-M4-SUS	M4螺帽	M4 Nut	2	M4六角螺母(SUS)
10	PW-M4-98	M4墊片	M4 washer	4	M4平華司 4.2*9.8*1T(鍍鎳)
11	IH-M5-10	M5螺絲	M5 Screw	4	M5*10L(鍍鎳)內六角
12	U-13	微動開關	Limit Switch	4	SOLON ML-7311
13	E-06	螺栓	Screw	1	

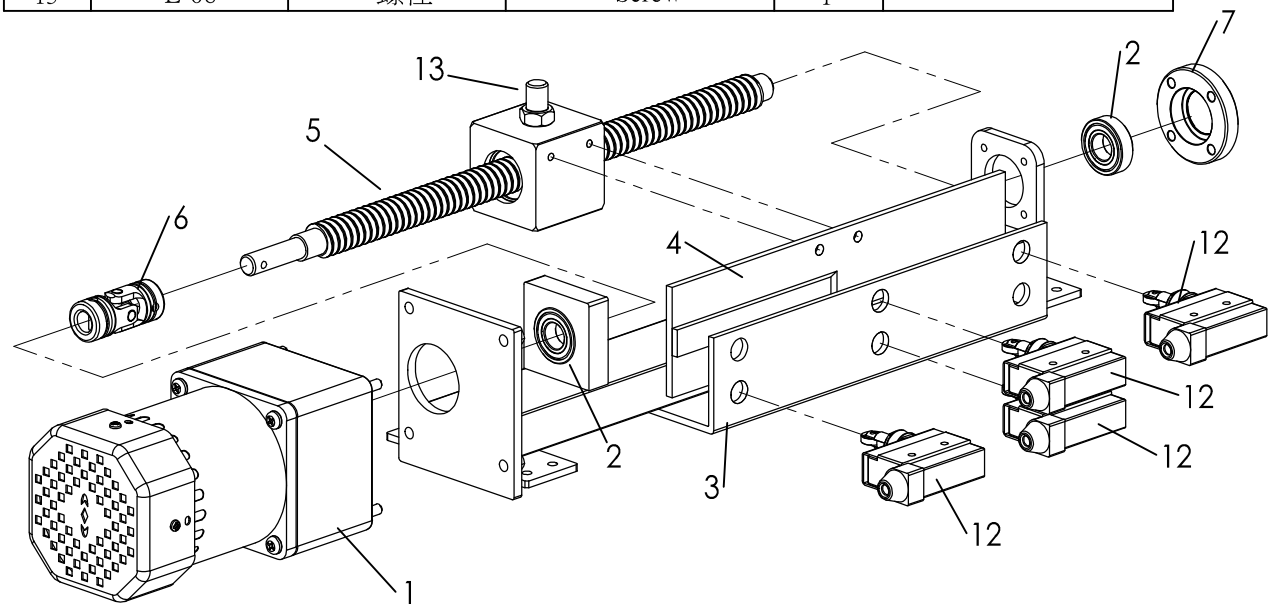

A5-1. 對邊馬達組 Edge Motor Assembly					
ITEM	PART NO.	名稱	NAME	QTY.	備註
1	P-04-N	對邊馬達	Motor	1	M-5RK60N-CF
2	P-04A-N	對邊齒輪箱	Gear Box	1	G-5N5-K

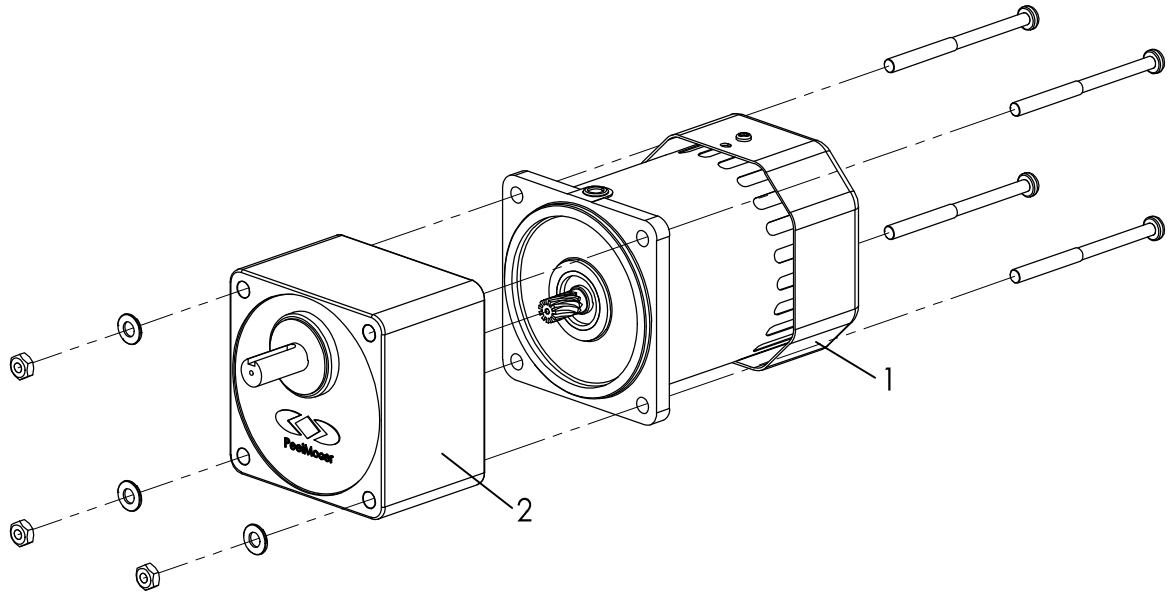

A6. 托盤組 Setting Plate Assembly					
ITEM	PART NO.	名稱	NAME	QTY.	備註
1	A6-1	配電盤組	Distribution Panel Components	1	
2	A6-2	風扇	Ventilating Fan	1	U-52+U-52-1
3	L-45-6	托盤	Setting Plate	1	
4	V-13	線槽蓋板	Trunking Cover	1	2565線槽蓋板
5	V-13A	線槽	Trunking	1	25 x 65
6	CC-M4-8	M4螺絲	M4 Screw	4	M4*8L 圓頭十字
7	PW-M4-98	M4墊片	M4 washer	4	M4平華司 4.2*9.8*1T(鍍鎳)

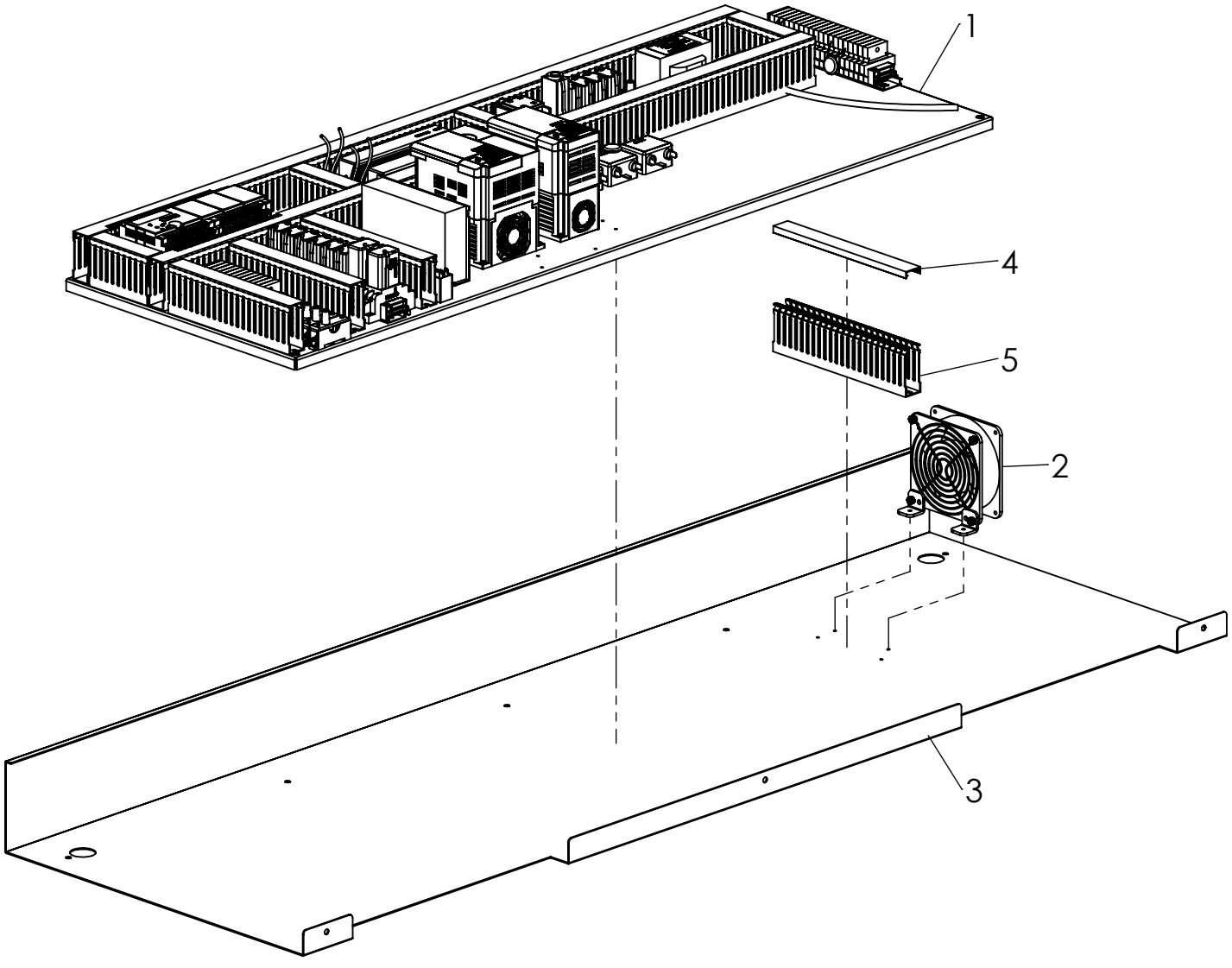

A6-1. 配電盤組 Distribution Panel Components					
ITEM	PART NO.	名稱	NAME	QTY.	備註
1	L-48	配電盤	Base Plate	1	
2	P-40-4	鋁製電阻	Aluminum Resistor	2	260W100Ω 立式
3	P-52B-1	變頻器	Inverter	1	安川 V1000 1HP CIMR-VT2A0006BAA
4	P-52C-1	變頻器	Inverter	1	安川 V1000 2HP
5	P-65A	PLC	PLC	1	AFPX-C60T
6	P-70	直流電源供應器	DC Power Supply	1	NES-100-24
7	P-71-2	電源濾波器	Power Filter	3	125-250VAC 20A
8	P-73	變壓器	Transformer	1	3A-AC220-110V-85V
9	P-75	整流子	Commutator	1	IN-AC220V/OUT-DC90V(加端子)
10	P-76	蜂鳴器	Buzzer	1	DC24V 35C2 長音
11	P-80-A	0.8uF 電容器	0.8uF Capacitor	1	SH-CAP 0.8UF/450V
12	P-80C-N	3uF 電容器	3uF Capacitor	1	SH-CAP 3UF/450V
13	P-80J-N	5uF 電容器	5uF Capacitor	2	5uF SH-CAP 5UF/450V
14	U-36	繼電器	Relay	9	HL2N DC24V
15	U-36B	繼電器	Relay	1	HY2N AC220
16	U-36S	繼電器座	Relay Seat	10	HY2N PTF08A
17	U-38A	延遲繼電器	Timer Relay	1	DC24V
18	U-38S	延遲繼電器座	Relay Seat	1	H3Y2 SYF-08A
19	U-39E	繼電器	Relay	2	HP2DC 24V
20	U-40-1	電磁繼電器	Magnetic Relay	1	AC220 VSF20C2
21	U-40S	繼電器座	Relay Seat	2	HP2 AC220V
22	U-80A	突波吸收器	Varistor	3	TNR 23G 471K
23	U-82A	突波吸收器	Varistor	2	CNR 07D820K(TNR 127 820K)
24	V-01	鋁軌	Aluminum Rail	2	(大)
25	V-03	臥式保險絲座	Fuse Seat	5	TFB-101 10A 1P
26	V-03A	保險絲上蓋	Fuse Cover	5	附燈 TFB-101 10A
27	V-03B	臥式保險絲 3A	3A Fuse	3	3A
28	V-03C	臥式保險絲 5A	5A Fuse	1	5A
29	V-03D	臥式保險絲 10A	10A Fuse	1	10A
30	V-11	卡式塑膠檔片	Rail Stopper	8	
31	V-13	線槽蓋板	Trunking Cover	9	2565線槽蓋板
32	V-13A	線槽	Trunking	9	25 x 65
33	V-17	端子盤	Terminal Block	1	12P 雙層
34	V-17	端子盤	Terminal Block	1	20P 雙層
35	V-38	繼電器固定簧片	Metal Spring	2	U-38A延遲繼電器用
36	CC-M4-12	M4螺絲	M4 Screw	13	M4*12L 圓頭十字
37	CC-M4-35	M4螺絲	M4 Screw	2	M4*35L 圓頭十字
38	CC-M4-8	M4螺絲	M4 Screw	57	M4*8L 圓頭十字
39	PW-M4-98	M4墊片	M4 washer	36	平華司4.2*9.8*1T(鍍鎳)

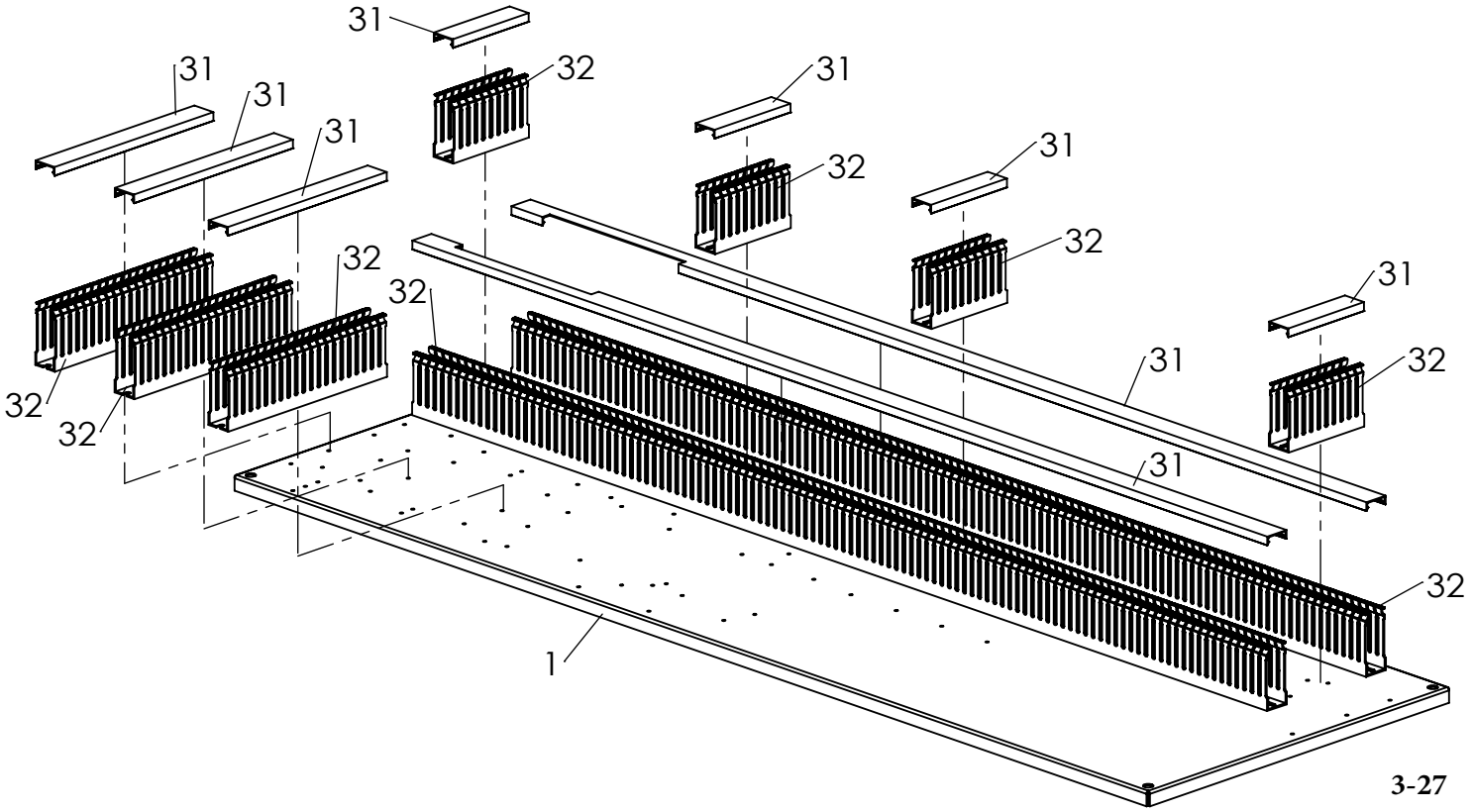

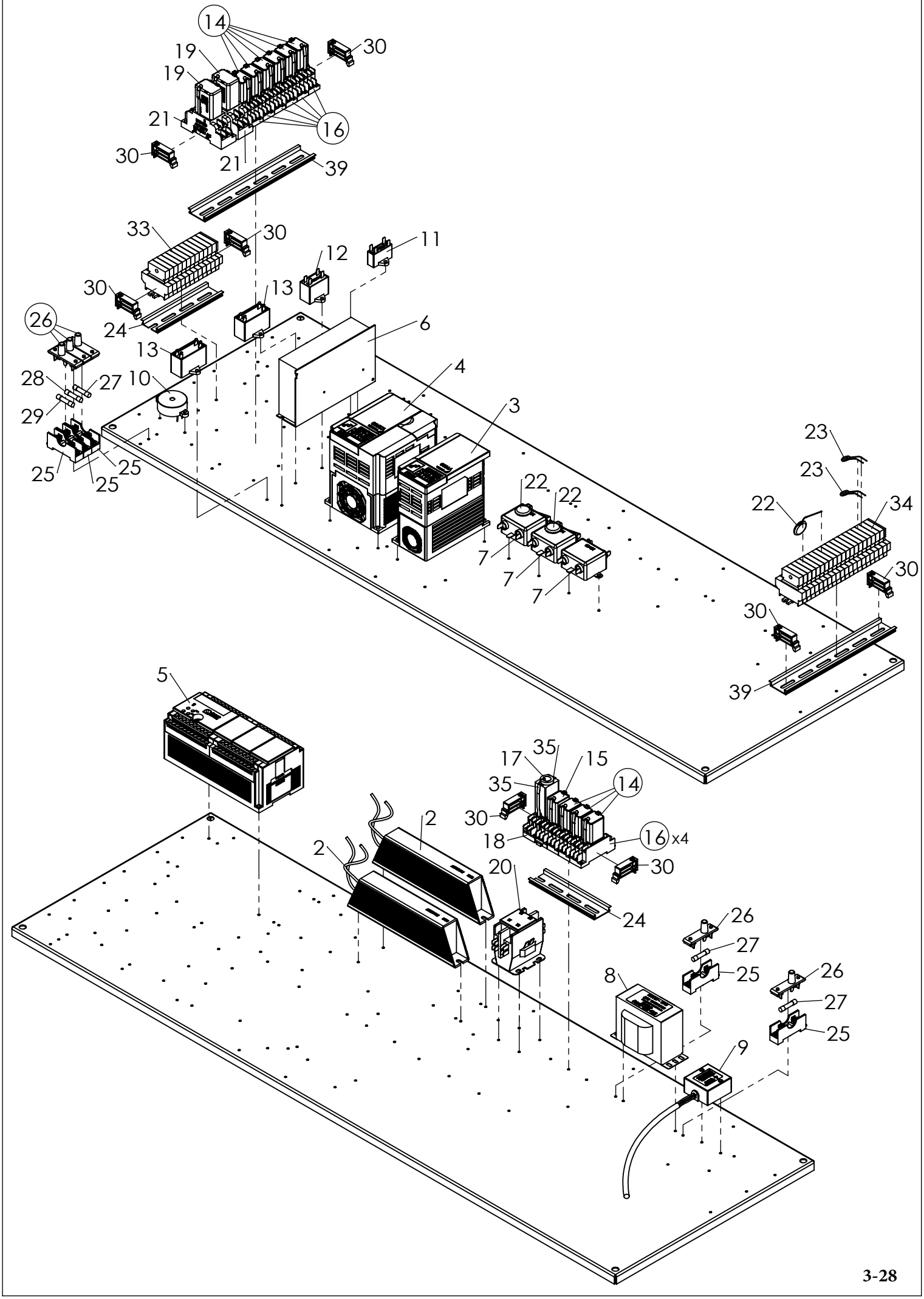
14
19
19
30
21
16
30
21
39
33
30
11
12
30
13
24
26
6
13
28
27
10
4
29
3
25
25
25
23
23
22
22
22
34
7
7
7
30
30
39
5
35
17
15
35
14
30
2
18
16 x4
2
20
30
24
26
27
25
8
26
27
25
9

A6-1. 配電盤組 Distribution Panel Components

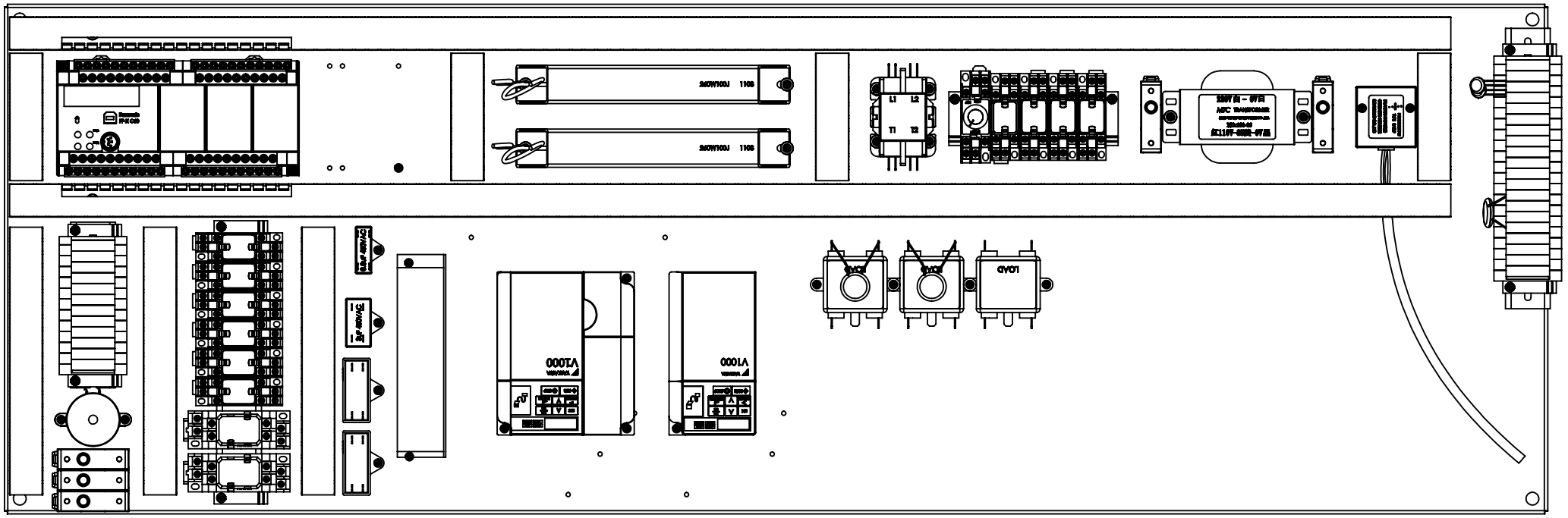

A6-2. 風扇 Ventilating Fan					
ITEM	PART NO.	名稱	NAME	QTY.	備註
1	IH-M5-10	M5螺絲	M5 Screw	4	M5*10L(鍍鎳)內六角
2	M-03	固定角鐵	L Seat	2	
3	U-52	散熱風扇	Ventilating Fan	1	滾珠PIN AC-220V
4	U-52-1	散熱風扇鐵網	Fan Filter	1	U-52分件

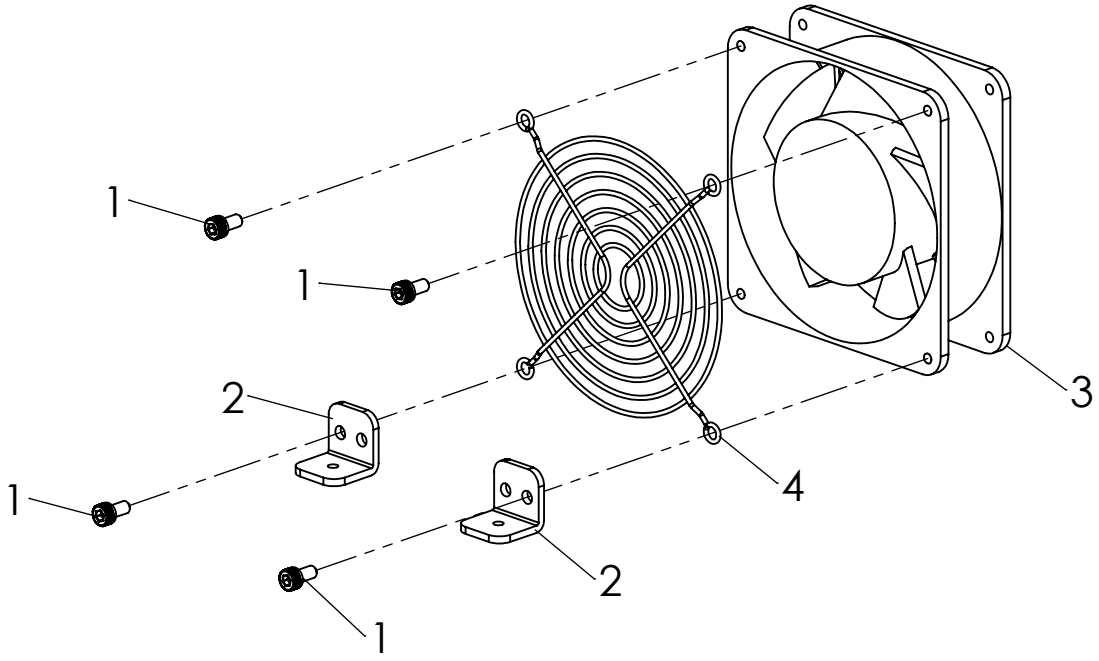

B. 展布上機組 Upper Frame Assembly (Tension Free System Type)					
ITEM	PART NO.	名稱	NAME	QTY.	備註
1	B1	左上機板組	Left Upper Frame Assembly	1	
2	B2	右上機板組	Right Upper Frame Assembly	1	
3	B3	機架組	Support Frame Assembly	1	
4	B4	撥布桿組	Feeding Arm Assembly	1	
5	B5	展布架組	Connector Piece Assembly	1	
6	B6	壓料組	Pressing Bar Assembly	1	
7	B7	上機栓槽組	Upper Frame Bolt Groove Assembly	1	
8	AB-29	固定勾拉伸彈簧	Spring	1	
9	B-23	鏈條	Chain	1	3分=3/8"
10	BR-03	軸承	Bearing	1	6002Z
11	M-01	6002軸承蓋	6002 Bearing Case	1	
12	S-27	固定勾拉伸彈簧	Spring	2	
13	SW-M10	M10 彈簧墊片	M10 Washer	1	M10 彈墊(鍍鎳)
14	SW-M8	M8彈簧墊片	M8 Spring Washer	14	M8彈墊(鍍鎳)
20	FR-S-15	C型扣環	Retaining Ring	5	軸用15mm
21	FR-S-20	C型扣環	Retaining Ring	2	軸用20mm
22	HF-M8-12	M8止付螺絲	Set Screw	4	M8*12L 染黑
18	IH-M10-65-F	M10螺絲	M10 Screw	2	M10*65L(半牙)(鍍鎳)內六角
19	IH-M5-10	M5螺絲	M5 Screw	4	M5*10L(鍍鎳)內六角
20	IH-M8-16	M8螺絲	M8 Screw	14	M8*16L內六角 (鍍鎳)
24	KEY4410-2C	圓頭雙鍵	Key	1	4*4*10L
23	KEY4415-2C	圓頭雙鍵	Key	3	4*4*15L
23	NUT-M10	M10螺帽	M10 Nut	4	M10六角螺母(鍍鎳)
24	PW-M8-158	M8墊片	M8 Washer	2	M8平華司 8.5*15.8*1.7T(鍍鎳)

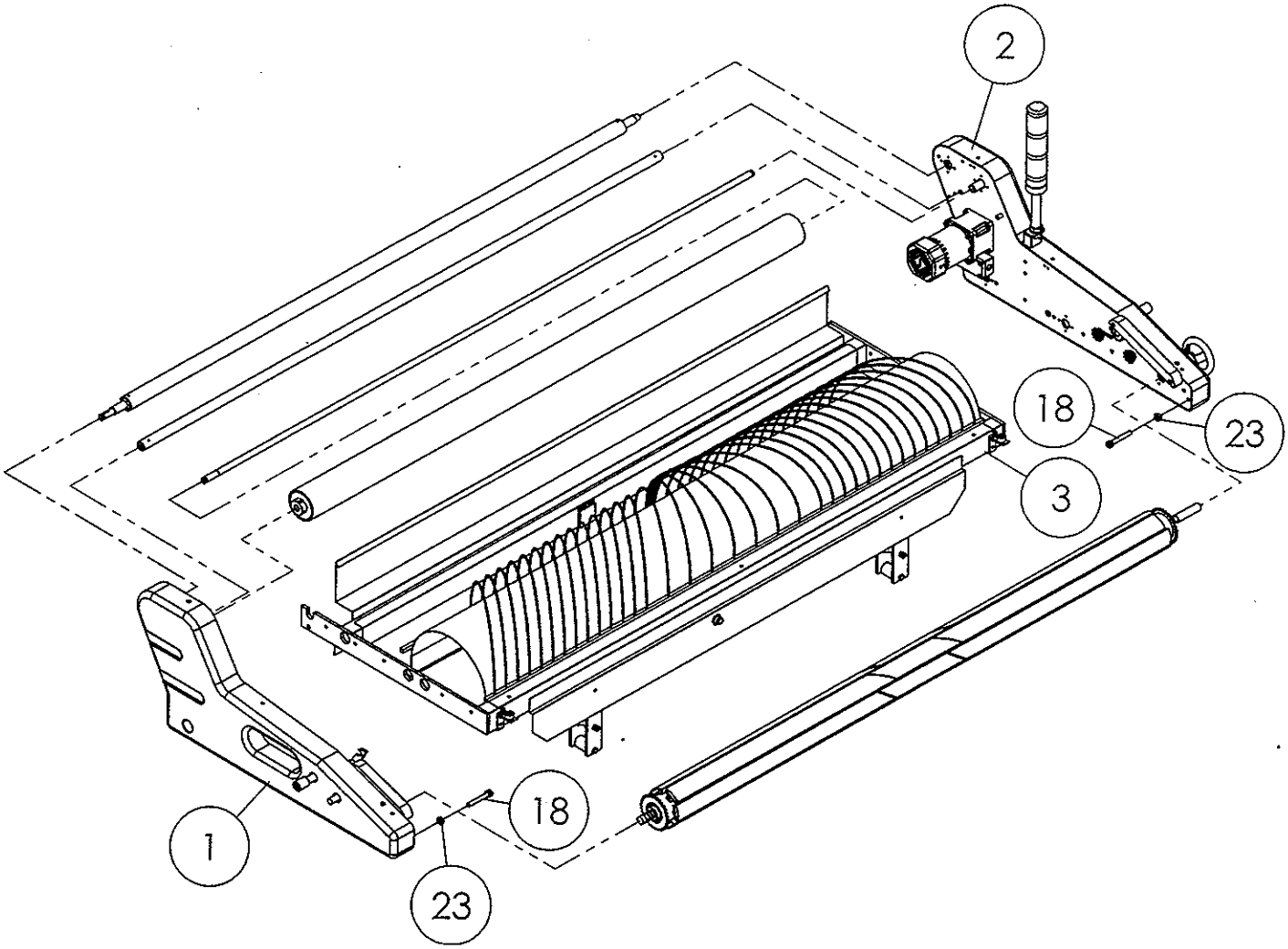
2
18
23
3
1
18
23

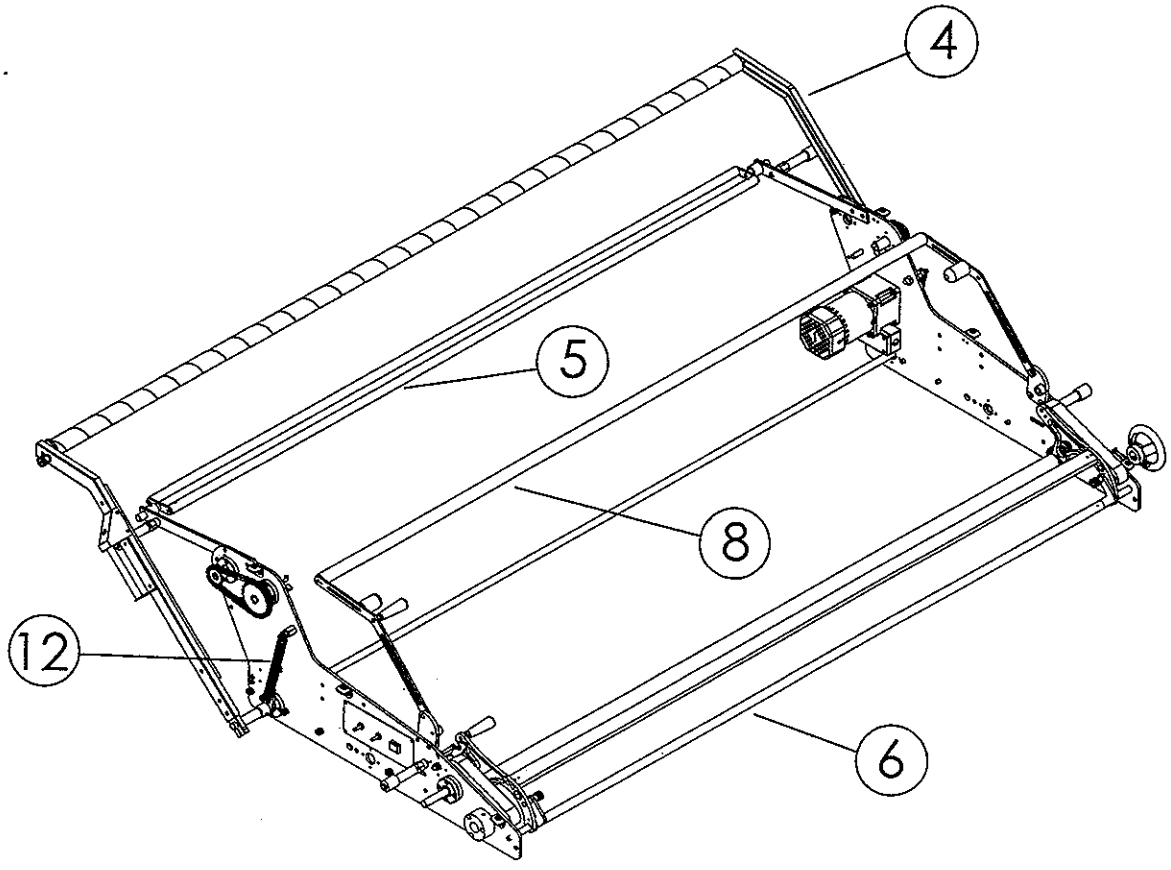
4
5
8
12
6

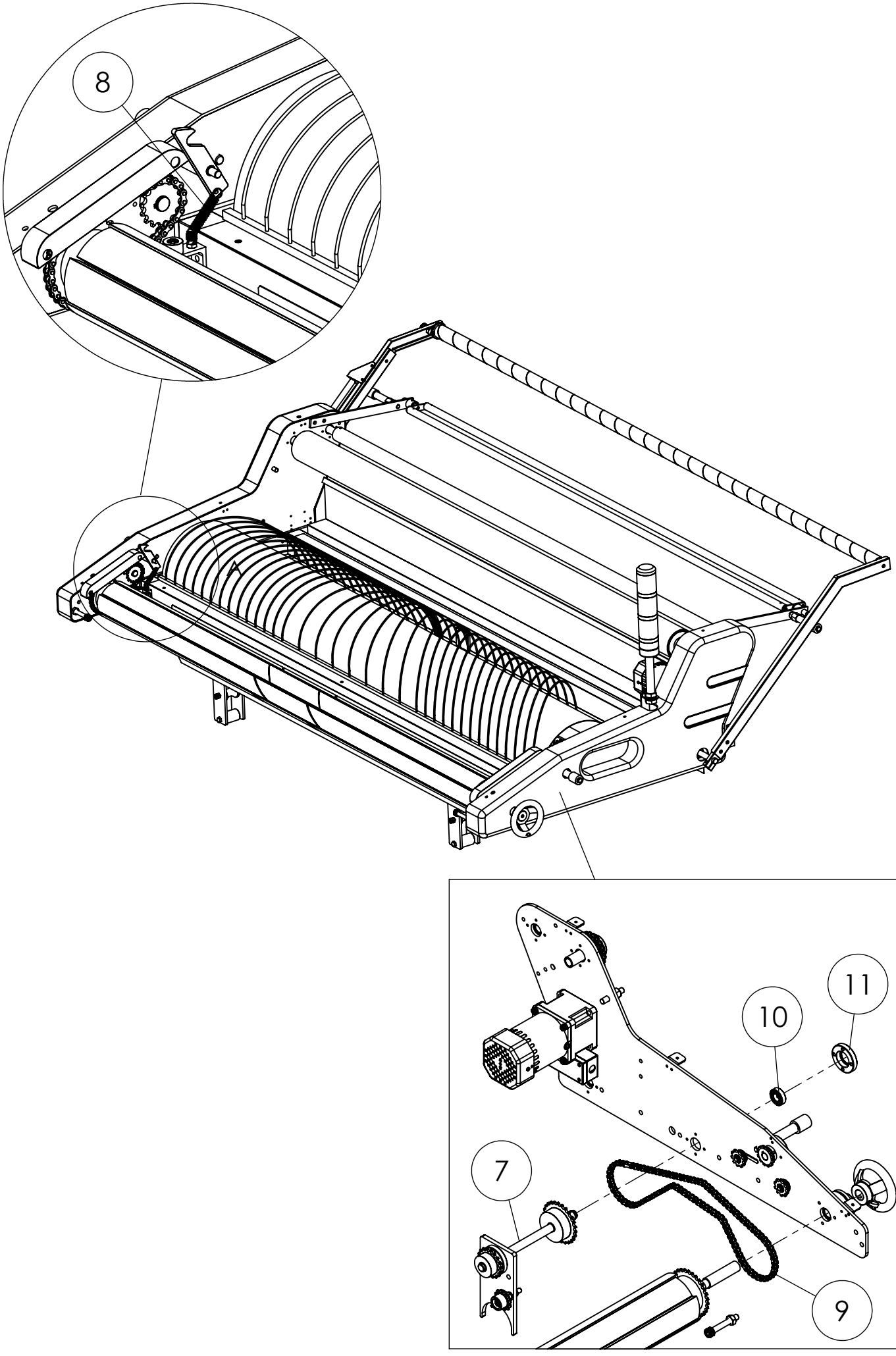
8
11
10
7
9

B1. 左上機板組 Left Upper Frame Assembly					
ITEM	PART NO.	名稱	NAME	QTY.	備註
1	B1-1	檔栓組	Stop Bolt Assembly	1	
2	AB-26	掛鉤	Hook	1	
3	B-16A	鏈輪	Sprocket	1	RS-35-12T HRC-45°以上
4	B-23	鏈條	Chain	1	3分=3/8"
5	B-23	鏈條	Chain	1	3分=3/8"
6	B-25	鍊輪	Sprocket	1	RS-35-15T HRC45°
7	B-26N	鏈輪	Sprocket	1	RS35-24T 齒面HRC -45°以上
8	BE-17	壓料把手鉤栓	Bolt	1	
9	BR-03	軸承	Bearing	5	6002Z
10	D-613B	展開輪座	Stay Seat	1	右
11	G-614	展開輪封蓋	Cover	1	右
12	M-01	6002軸承蓋	6002 Bearing Case	5	
13	M-03	固定角鐵	L Seat	4	
14	M-08A-T	輪軸塑鋼套	Shaft Cover	1	長
15	PA-15-11	輪軸塑鋼套	Shaft Cover	2	11L
16	S-34	彈簧栓	Spring Bolt	1	
17	S-601A	左上機板	Upper Fram	1	左 展布機型
18	S-603A	左上機封蓋	Cover	1	烤白漆
19	S-645	手輪軸	Shaft	1	
20	U-04Y-X	開關	Switch	1	P162Q-11Y/R162◎16 矩形黃色/厚板用/復歸式/1C接點
21	U-16	切換開關	Switch	1	6P ON/OFF (國際)
22	U-17	切換開關	Switch	1	9P ON/OFF (國際)
23	U-72E	操作面板	Operat Plate	1	
24	BH-M10-35	M10螺絲	M10 Screw	1	M10*35L外六角 (鍍鎳)
25	CC-M4-15	M4螺絲	M4 Screw	1	M4*8L 圓頭十字
26	CC-M5-8	M5螺絲	M5 Screw	10	圓頭十字M5*8L (鍍鎳)
27	CCP-M5-10	M5螺絲	M5 Screw	4	圓頭十字附華司M5*10L (鍍鎳) (附墊片)
28	FR-S-15	C型扣環	Retaining Ring	2	軸用15mm
29	HF-M6-16	M6止付螺絲	Set Screw	2	M6*16L 染黑
30	HF-M6-6	M6止付螺絲	Set Screw	4	M6*6L 染黑
31	HF-M8-16	M8止付螺絲	Set Screw	1	M8*16L 染黑
32	IH-M5-10	M5螺絲	M5 Screw	12	M5*10L(鍍鎳)內六角
33	IH-M5-20	M5螺絲	M5 Screw	4	M5*20L(鍍鎳)內六角
34	IH-M6-12	M6螺絲	M6 Screw	1	M6*12L(鍍鎳) 內六角
35	IH-M6-25	M6螺絲	M6 Screw	3	M6*25L全牙(鍍鎳) 內六角
36	IH-M6-40-F	M6螺絲	M6 Screw	1	M6*40L內六角 (半牙)(鍍鎳)
37	IH-M8-16	M8螺絲	M8 Screw	1	M8*16L內六角 (鍍鎳)
38	KEY4410-2C	雙頭圓鍵	Key	1	4*4*10L
39	NUT-C-M8	M8蓋頭螺帽	M8 Nut	1	M8六角蓋頭螺母(鍍鎳)(12頭)
40	NUT-M10	M10螺帽	M10 Nut	1	M10六角螺母(鍍鎳)
41	NUT-M4-SUS	M4螺帽	M4 Nut	1	M4六角螺母(SUS)
42	NUT-M6	M6螺帽	M6 Nut	1	M6六角螺母(鍍鎳)
43	NUT-M8	M8螺帽	M8 Nut	2	M8六角螺母(鍍鎳)
44	PW-M4-98	M4墊片	M4 washer	1	M4平華司 4.2*9.8*1T(鍍鎳)
45	PW-M5-12	M5墊片	M5 Washer	2	平華司 5.2*12*0.8T(鍍鎳)
46	PW-M6-129	M6墊片	M6 Washer	1	平華司 6.5*12.9*1.2T(鍍鎳)
47	PW-M8-158	M8墊片	M8 Washer	1	M8平華司 8.5*15.8*1.7T(鍍鎳)
48	SW-M10	M10 彈簧墊片	M10 Washer	1	M10 彈墊(鍍鎳)
49	SW-M8	M8彈簧墊片	M8 Spring Washer	1	M8彈墊(鍍鎳)

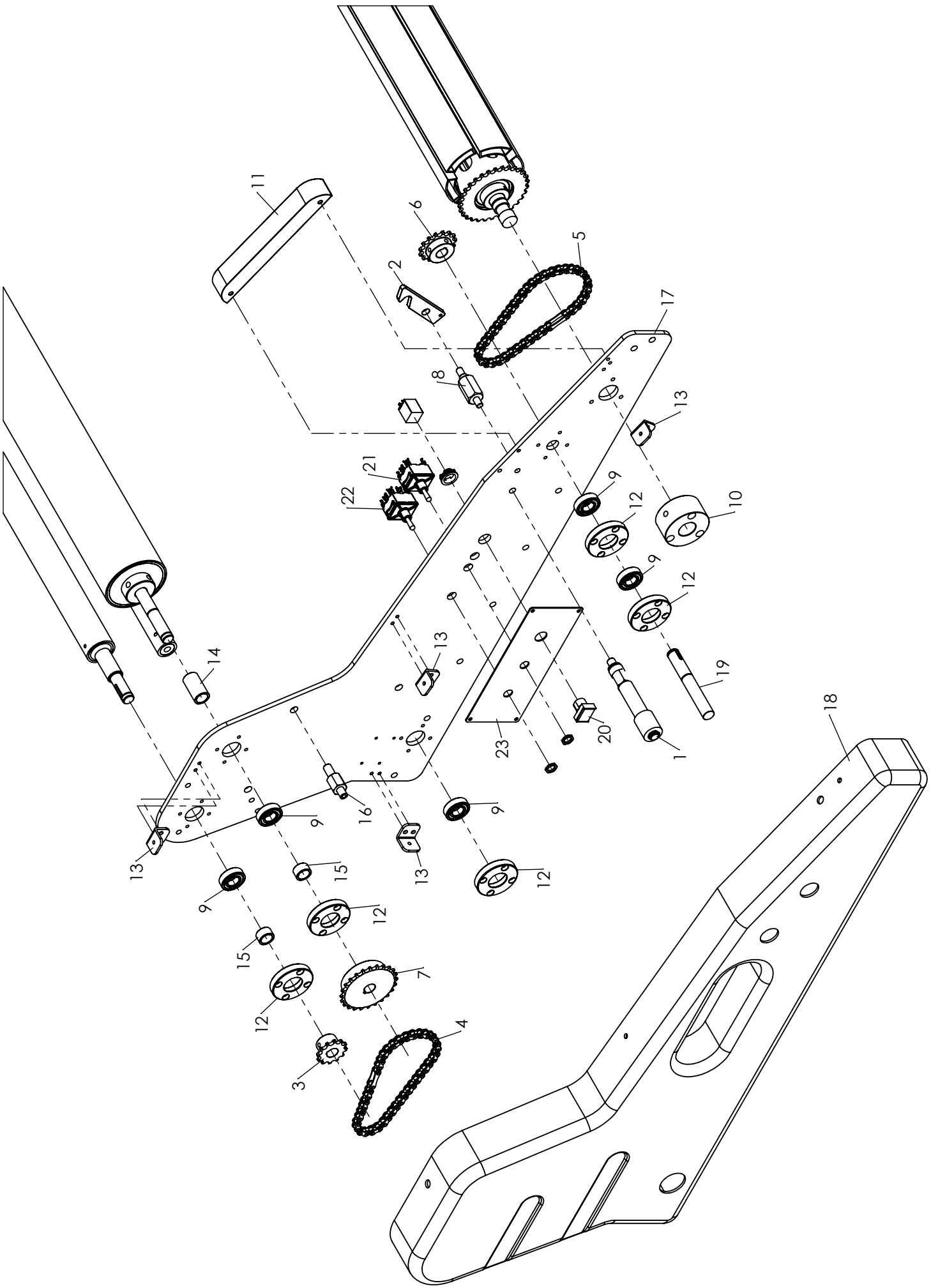
11
6
5
2
17
8
13
21
22
9
12
10
9
12
13
14
19
18
20
23
1
16
9
9
13
13
15
12
9
12
15
7
12
4
3

B2. 右上機板組 Right Upper Frame Assembly

ITEM	PART NO.	名稱	NAME	QTY.	備註
1	BE-08	檔栓組	Stop Bolt Assembly	1	
2	B2-1	展開輪鏈條調整組	Adjust Chain Assembly	2	
3	B2-2	上送料馬達組	Feeding Motor Assembly	1	P-05-N+P-05A-N
4	B-07A	鏈輪	Sprocket	1	RS-35-18T
5	B-16B	鏈輪	Sprocket	1	RS-35-12T
6	B-19	鏈輪	Sprocket	1	RS-35 12T
7	B-23	鏈條	Chain	1	3分=3/8"
8	BE-18	定位軸套	Pin Seat	1	
9	BE-20	定位珠	Ball Plunger	1	2206.008
10	BR-03	軸承	Bearing	4	6002Z
11	D-16	調整手輪	Adjust Wheel	1	
12	D-613A	展開輪座	Stay Seat	1	左
13	G-613	展開輪封蓋	Cover	1	左
14	M-01	6002軸承蓋	6002 Bearing Case	4	
15	M-03	固定角鐵	L Seat	4	
16	M-08A-T	輪軸塑鋼套	Shaft Cover	1	長
17	PA-15-11	輪軸塑鋼套	Shaft Cover	1	11L
18	S-34	彈簧栓	Spring Bolt	1	
19	S-43	送料鏈軸	Shaft	1	
20	S-604A	右上機封蓋	Cover	1	烤白漆
21	U-03X	三色指示燈	Indicator Light	1	DC-24V(短柄)
22	V-55A	金屬快速接頭	Metal Connector	1	3P ⌀ 16
23	V-68	上機架配線盒	Wiring Box	1	G1068G
24	BH-M10-35	M10螺絲	M10 Screw	1	M10*35L外六角 (鍍鎳)
25	BH-M8-12	M8螺絲	M8 Screw	2	M8*12L外六角 (鍍鎳)
26	CC-M4-8	M4螺絲	M4 Screw	4	M4*8L 圓頭十字
27	CC-M5-8	M5螺絲	M5 Screw	10	圓頭十字M5*8L (鍍鎳)
28	CCP-M5-10	M5螺絲	M5 Screw	4	圓頭十字附華司M5*10L (鍍鎳)(附墊片)
29	HF-M5-6	M5止付螺絲	Set Screw	2	M5*6L 染黑
30	HF-M6-12	M6止付螺絲	Set Screw	2	M6*12L 染黑
31	HF-M6-6	M6止付螺絲	Set Screw	2	M6*6L 染黑
32	HF-M8-16	M8止付螺絲	Set Screw	1	M8*16L 染黑
33	IH-M5-10	M5螺絲	M5 Screw	16	M5*10L(鍍鎳)內六角
34	IH-M6-12	M6螺絲	M6 Screw	1	M6*12L(鍍鎳) 內六角
35	IH-M6-16	M6螺絲	M6 Screw	4	M6*16L(鍍鎳) 內六角
36	IH-M6-25	M6螺絲	M6 Screw	7	M6*25L全牙(鍍鎳) 內六角
37	IH-M8-16	M8螺絲	M8 Screw	1	M8*16L內六角 (鍍鎳)
38	NUT-M10	M10螺帽	M10 Nut	1	M10六角螺母(鍍鎳)
39	NUT-M6	M6螺帽	M6 Nut	4	M6六角螺母(鍍鎳)
40	NUT-M8	M8螺帽	M8 Nut	3	M8六角螺母(鍍鎳)
41	PW-M4-98	M4墊片	M4 washer	4	M4平華司 4.2*9.8*1T(鍍鎳)
42	PW-M5-12	M5墊片	M5 Washer	2	平華司 5.2*12*0.8T(鍍鎳)
43	PW-M6-129	M6墊片	M6 Washer	5	平華司 6.5*12.9*1.2T(鍍鎳)
44	PW-M8-158	M8墊片	M8 Washer	4	M8平華司 8.5*15.8*1.7T(鍍鎳)
45	SPP-4-30L	彈簧插銷	PIN	1	彈簧銷4*30
46	SW-M10	M10 彈簧墊片	M10 Washer	1	M10 彈墊(鍍鎳)
47	SW-M4	M4彈簧墊片	M4 Spring Washer	4	M4 彈墊 (鍍鎳)
48	SW-M8	M8彈簧墊片	M8 Spring Washer	4	M8彈墊(鍍鎳)
49	S-602A	右上機板	Upper Fram	1	右 展布機型

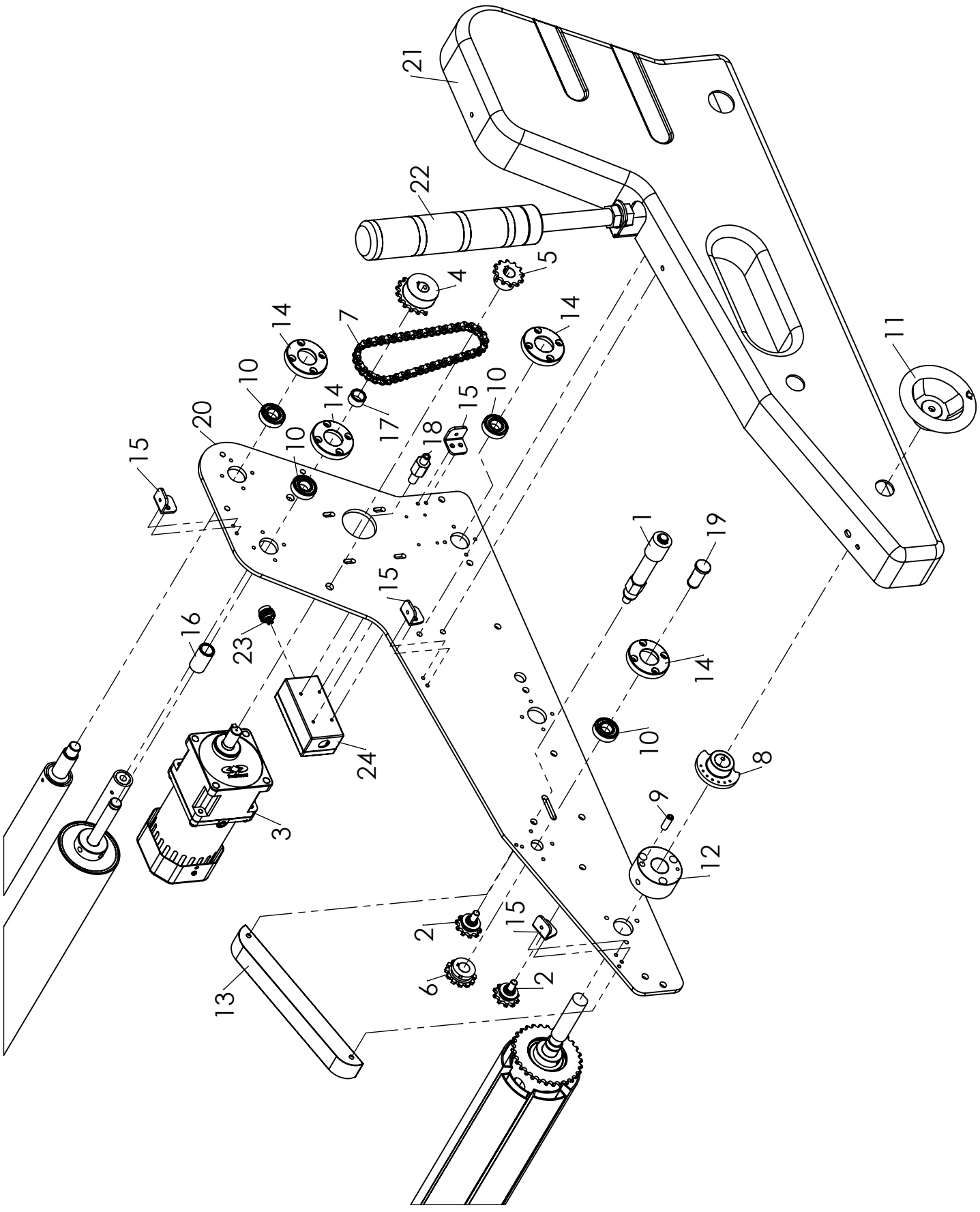
21
22
5
4
14
7
14
11
10
14
15
10
20
17
18
10
15
1
19
15
16
23
14
10
24
8
9
3
12
15
2
13
6
2

B3. 機架組 Support Frame Assembly					
ITEM	PART NO.	名稱	NAME	QTY.	備註
1	BR-11	軸承	Bearing	12	608
2	H-03A	前腳架	Forward Roller Frame	2	(NA600 10呎11呎共用)
3	H-04A	後腳架	Backward Roller Frame	2	
4	H-05B	對邊L鐵	Edge Iron	1	
5	H-10	台車輪	Wheel	4	
6	H-11	固定輪	Holding Roller	2	
7	H-15	反射式電眼座	Sensor Seat	1	
8	L-37	前擋風白鐵板	Sheet Guard	1	
9	L-38N	後風板	Sheet Guard	1	
10	L-39A	弧度圓盤	Sheet Guard	1	
11	L-39B	落料L盤	Sheet Guard	1	
12	L-644	上機架	Upper Structure	1	粉體烤漆-白色
13	M-30	檔點PU	Impact Resistant Pu	2	
14	M-603A	定位角鐵	Fixed Seat	2	
15	S-11N	展布網	Tabril Apranging Net	1	
16	U-29C	反射式感測器	Sensor	1	SICK-OPTEX CRD-300N
17	U-29C	反射鏡片	Lens	1	U-29C感測器附件 V-61反射鏡片 OPTEX
18	U-30	無布光電	Sensor	1	SICK -OPTEX CDD-40N
19	V-02	小鋁軌	Aluminum Rail	1	200L
20	V-12	金屬卡式檔片	Metal Rail Stopper	2	
21	V-18	端子盤	Terminal Block	1	20P
22	V-19	端子盤	Terminal Block	1	(固定4P)
23	V-20	端子盤	Terminal Block	1	(固定3P)
24	V-24E	紮線固定座	Saddle Type Tie Mount	1	凱士 HC-2
25	BH-M8-75	M8螺絲	M8 Screw	6	M8*75L外六角(全牙)(鍍鎳)
26	IH-M6-12	M6螺絲	M6 Screw	6	M6*12L(鍍鎳) 內六角
27	NUT-M6	M6螺帽	M6 Nut	2	M6六角螺母(鍍鎳)
28	IH-M6-16	M6螺絲	M6 Screw	2	M6*16L(鍍鎳) 內六角
29	NUT-M8	M8螺帽	M8 Nut	12	M8六角螺母(鍍鎳)
30	CC-M4-12	M4螺絲	M4 Screw	2	M4*12L 圓頭十字
31	CC-M4-8	M4螺絲	M4 Screw	5	M4*8L 圓頭十字
32	CCP-M5-10	M5螺絲	M5 Screw	10	圓頭十字附華司M5*10L (鍍鎳) (附墊片)
33	IH-M8-16	M8螺絲	M8 Screw	11	M8*16L內六角 (鍍鎳)
34	PW-M4-98	M4墊片	M4 washer	3	M4平華司 4.2*9.8*1T(鍍鎳)
35	PW-M6-129	M6墊片	M6 Washer	4	平華司 6.5*12.9*1.2T(鍍鎳)
36	PW-M8-158	M8墊片	M8 Washer	11	M8平華司 8.5*15.8*1.7T(鍍鎳)
37	SW-M8	M8彈簧墊片	M8 Spring Washer	11	M8彈墊(鍍鎳)
38	SWO-M18	彈片華司	Spring Washer	1	
39	SWT-M18	內齒華司	Washer	1	內齒華司WW18.5*24

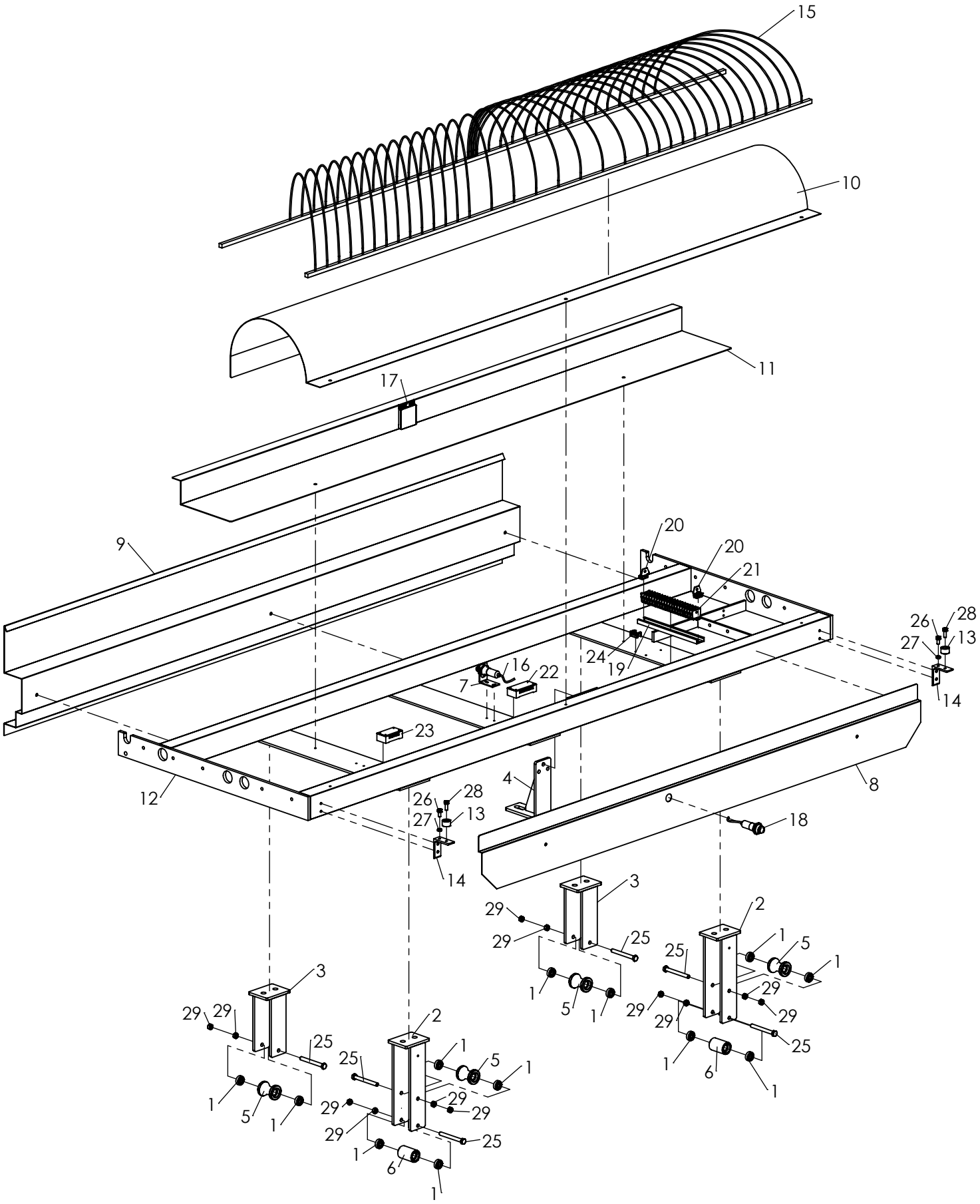
15
10
11
17
9
20
20
21
26
28
27
13
14
24
19
16
22
7
23
12
4
8
18
26
28
27
13
14
3
29
29
25
1
5
1
2
25
1
5
1
29
29
29
29
1
6
1
3
29
29
25
1
5
1
2
25
1
5
1
29
29
29
29
1
6
1
25

B4. 撥布桿組 Feeding Arm Assembly					
ITEM	PART NO.	名稱	NAME	QTY.	備註
1	BE-01A	左撥布桿臂	ARM	1	左
2	BE-02A	右撥布桿臂	ARM	1	右
3	BE-03A	線蓋	Cover	1	右
4	BE-04	定位環	Pin Seat	1	
5	BE-05	撥布桿軸(長)	Bolt	1	
6	BE-06	撥布桿軸(短)	Bolt	1	
7	BE-07	線蓋固定柱	Bolt	2	
8	BE-13	彈簧座	Spring Seat	2	
9	BE-14	按鈕蓋	Cover	1	
10	BE-15	撥布桿把手座	Handle Seat	1	
11	BE-16	撥布桿把手棒	Handle	1	
12	BE-19	分割定位柱	Spring Pin	1	分割定位柱2212.045
13	BE-19A	分割定位柱螺帽	Nut	1	分割定位柱螺帽2212.115
14	BEL-11	展布軸心	Shaft	1	
15	BEL-12	撥布桿	Cloth Pipe	1	
16	BR-02	軸承	Bearing	4	6001ZZ
17	PA-15-50	輪軸塑鋼套	Shaft Cover	1	50L
18	IH-M8-20	M8螺絲	M8 Screw	2	M8*20L內六角 (鍍鎳)
19	S-06A	絨毛魔術扣	Velcro	1	(黑色有背膠)
20	S-25	頭座	Connector Head	2	
21	NUT-M8	M8螺帽	M8 Nut	2	M8六角螺母(鍍鎳)
22	CC-M4-8	M4螺絲	M4 Screw	4	M4*8L 圓頭十字
23	FR-S-15	C型扣環	Retaining Ring	4	軸用15mm
24	HF-M8-6	M8止付螺絲	Set Screw	4	M8*6L 染黑
25	IH-M5-10	M5螺絲	M5 Screw	4	M5*10L(鍍鎳)內六角
26	IH-M6-12	M6螺絲	M6 Screw	2	M6*12L(鍍鎳) 內六角
27	IH-M6-16	M6螺絲	M6 Screw	2	M6*16L(鍍鎳) 內六角
28	IH-M6-20	M6螺絲	M6 Screw	4	M6*12L(鍍鎳) 內六角
29	IH-M6-35-F	M6螺絲	M6 Screw	2	M6*35L內六角 (半牙)(鍍鎳)
30	IH-M8-16	M8螺絲	M8 Screw	2	M8*16L內六角 (鍍鎳)
31	NUT-C-M6	M6蓋頭螺帽	M6 Nut	6	M6六角蓋頭螺母(鍍鎳)(12頭)
32	NUT-M6	M6螺帽	M6 Nut	2	M6六角螺母(鍍鎳)
33	PW-M4-98	M4墊片	M4 washer	4	M4平華司 4.2*9.8*1T(鍍鎳)
34	PW-M6-129	M6墊片	M6 Washer	10	平華司 6.5*12.9*1.2T(鍍鎳)
35	SW-M6	M6彈簧墊片	M6 Spring Washer	4	M6 彈墊 (鍍鎳)
36	SW-M8	M8彈簧墊片	M8 Spring Washer	2	M8彈墊(鍍鎳)

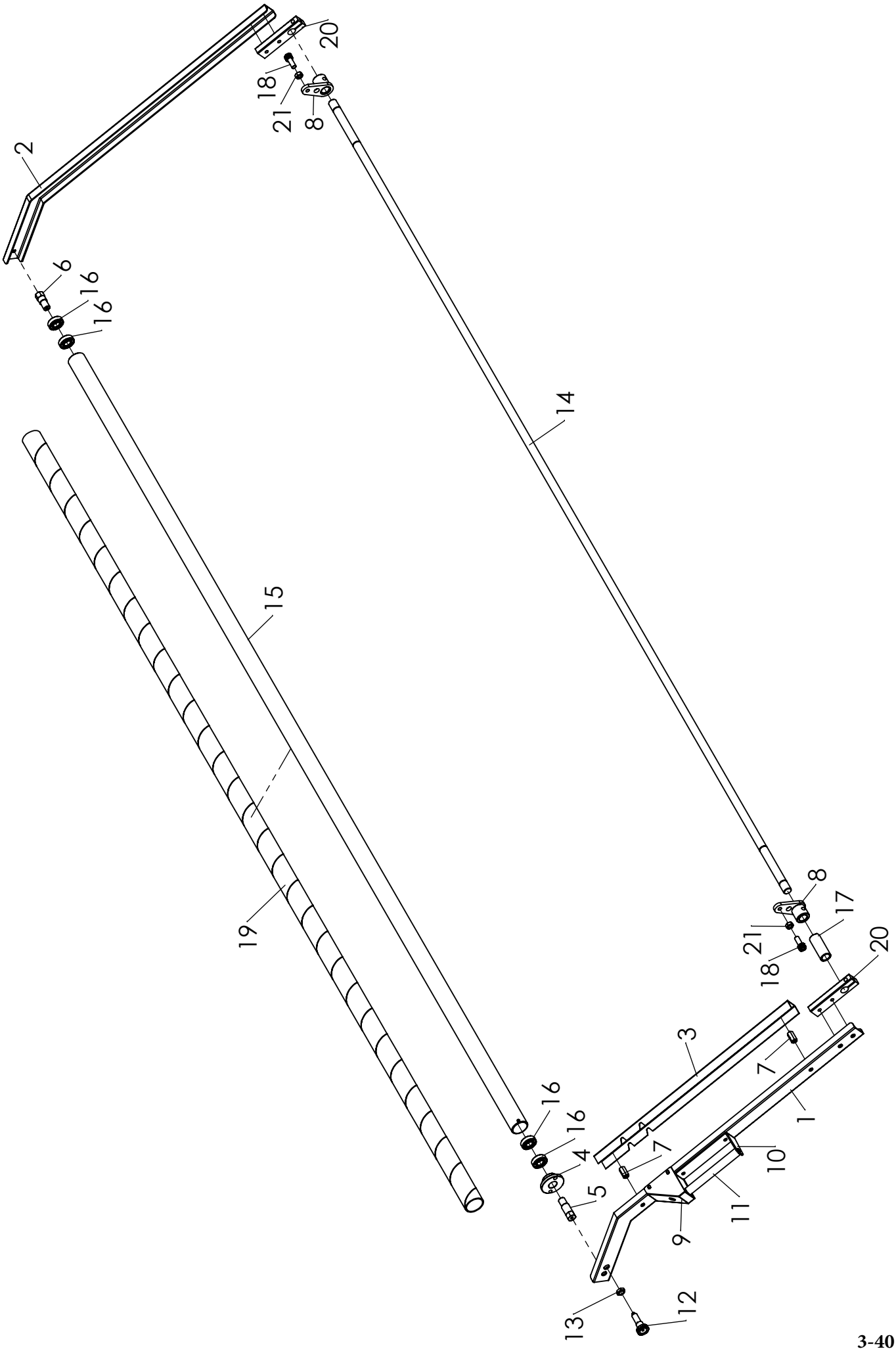
2
20
18
21
8
6
16
16
14
15
19
8
17
21
18
20
3
7
1
16
16
4
7
10
5
11
9
13
12

B5. 展布架組 Connector Piece Assembly					
ITEM	PART NO.	名稱	NAME	QTY.	備註
1	B1-1	檔栓組	Stop Bolt Assembly	2	
2	S-08	白鐵管	Pipe	2	
3	S-20	匹布展布架	Connector Piece	2	S-20-1+S-20-2
4	S-23	軸心	Shaft	2	
5	S-24	調片	Connector Piece	2	
6	IH-M6-12	M6螺絲	M6 Screw	1	M6*12L(鍍鎳) 內六角
7	IH-M6-16	M6螺絲	M6 Screw	4	M6*16L(鍍鎳) 內六角
8	IH-M8-16	M8螺絲	M8 Screw	2	M8*16L內六角 (鍍鎳)
9	NUT-M6	M6螺帽	M6 Nut	1	M6六角螺母(鍍鎳)
10	SW-M6	M6彈簧墊片	M6 Spring Washer	4	M6 彈墊 (鍍鎳)
11	SW-M8	M8彈簧墊片	M8 Spring Washer	2	M8彈墊(鍍鎳)

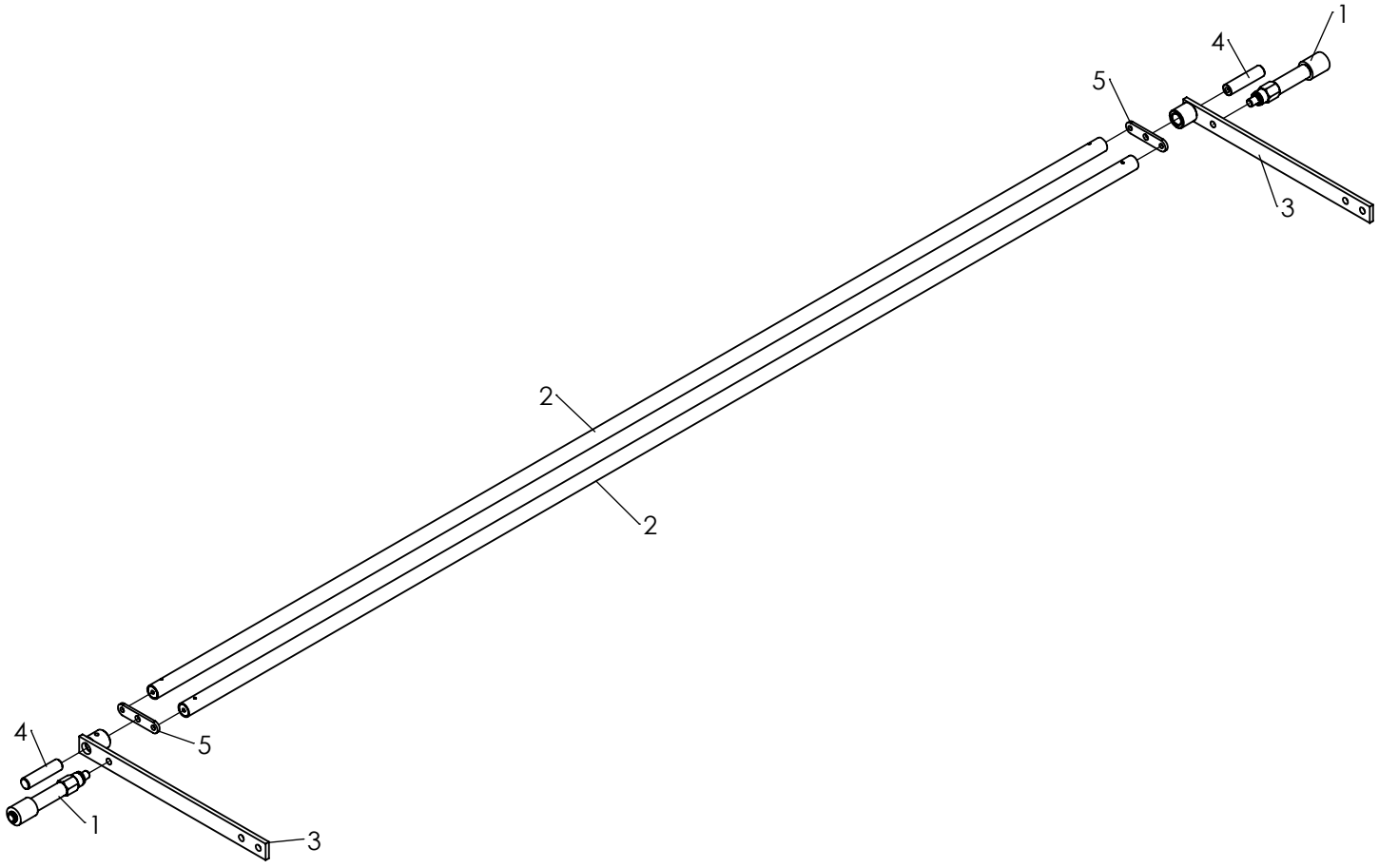

B6. 壓料組 Pressing Bar Assembly					
ITEM	PART NO.	名稱	NAME	QTY.	備註
1	AB-21	壓料輪軸	Shaft	2	
2	AB-22	壓料調整固定螺帽	Adjust Nut	2	
3	AB-23	壓料調整螺帽	Adjust Nut	2	
4	AB-24	壓料調整栓	Bolt	2	
5	AB-28	把手鉤栓	Bolt	2	
6	BR-02	軸承	Bearing	4	6001ZZ
7	H-606A	壓料把手	Handle	1	左
8	H-606B	壓料把手	Handle	1	右
9	H-609	固定栓	Bolt	2	
10	L-606	壓料鋁輪	Tension Stay Pipe	1	
11	L-631	壓料方管	Shaft Pipe	1	
12	L-649	壓布活動桿	Pipe	1	
13	M-10C	壓料把手	Handle	1	3/8"
14	Q-09A	擺片	Swing Piece	1	左
15	Q-09B	擺片	Swing Piece	1	右
16	IH-M12-35	M12螺絲	M12 Screw	2	M12*35L(鍍鎳)內六角
17	HF-M4-8	M4止付螺絲	Set Screw	4	M4*8L 染黑
18	IH-M6-16	M6螺絲	M6 Screw	2	M6*16L(鍍鎳) 內六角
19	IH-M6-20	M6螺絲	M6 Screw	4	M6*12L(鍍鎳) 內六角
20	LC-M6-25	M6螺絲	M6 Screw	2	平頭十字角M6*25L (鍍鎳)
21	NUT-M12	M12螺帽	M12 Nut	2	M12六角螺母(鍍鎳)
22	NUT-M3/8"	3/8"螺帽	3/8" Nut	1	3/8"六角螺母(鍍鎳)
23	PW-M6-129	M6墊片	M6 Washer	2	平華司 6.5*12.9*1.2T(鍍鎳)
24	SPP-4-30L	彈簧插銷	PIN	2	彈簧銷4*30

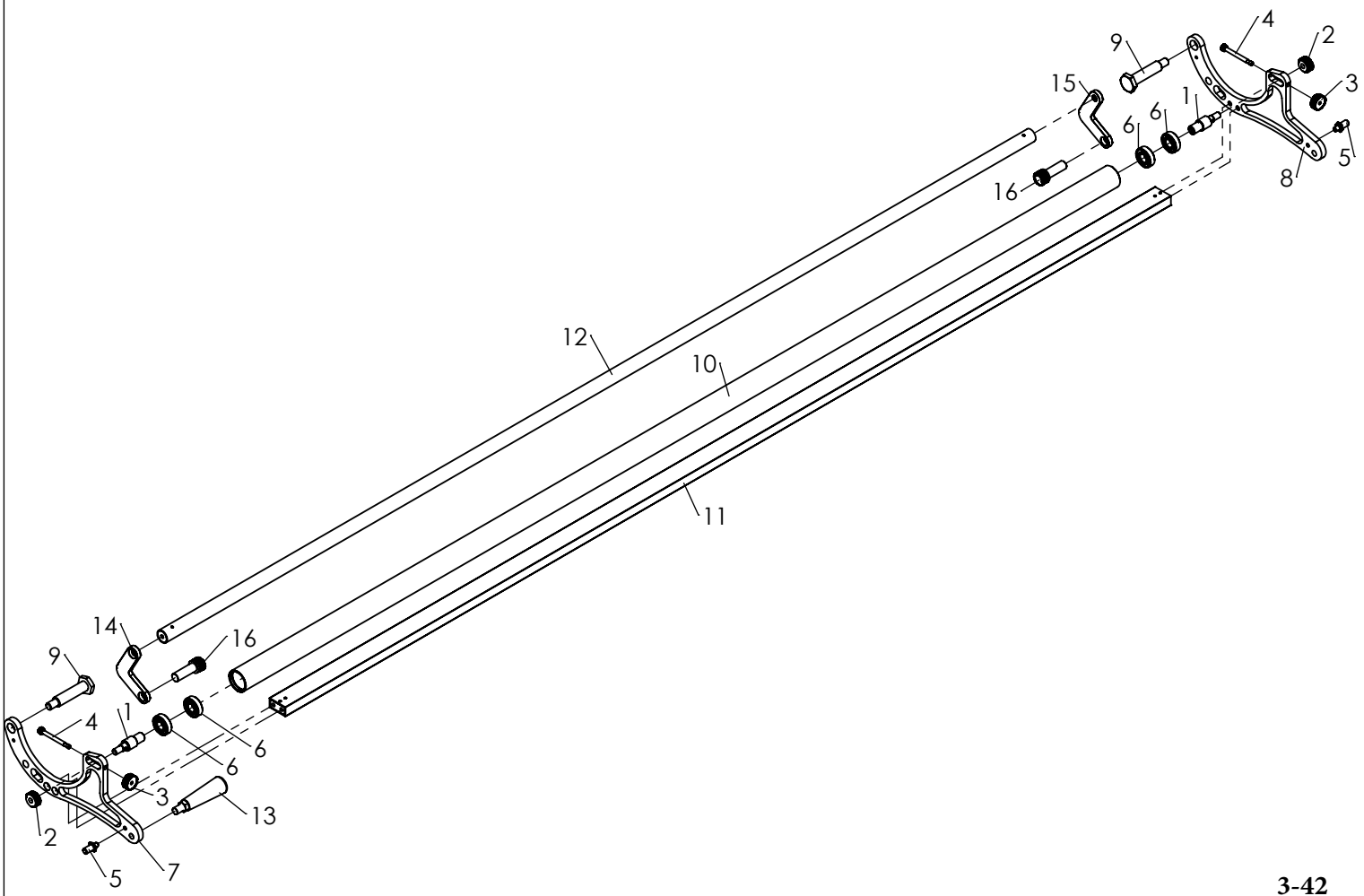

B7. 上機栓槽組 Upper Frame Bolt Groove Assembly					
ITEM	PART NO.	名稱	NAME	QTY.	備註
1	B-02	鏈輪	Sprocket	1	RS-35-12T
2	B-07A	鏈輪	Sprocket	1	RS-35-18T
3	BR-03	軸承	Bearing	1	6002Z
4	BR-11	軸承	Bearing	1	608
5	FR-S-15	C型扣環	Retaining Ring	4	軸用15mm
6	H-07A	栓槽移動板	Moving Plate	1	
7	CT-04	聯動軸	Shaft	1	
8	IH-M8-50	M8螺絲	M8 Screw	1	M8*50L內六角 (鍍鎳)
9	M-01	6002軸承蓋	6002 Bearing Case	1	
10	NUT-M8	M8螺帽	M8 Nut	3	M8六角螺母(鍍鎳)
11	PW-M8-158	M8墊片	M8 Washer	3	M8平華司 8.5*15.8*1.7T(鍍鎳)
12	SPP-4-35L	彈簧插銷	PIN	1	彈簧銷4*35
13	SW-M8	M8彈簧墊片	M8 Spring Washer	1	M8彈墊(鍍鎳)

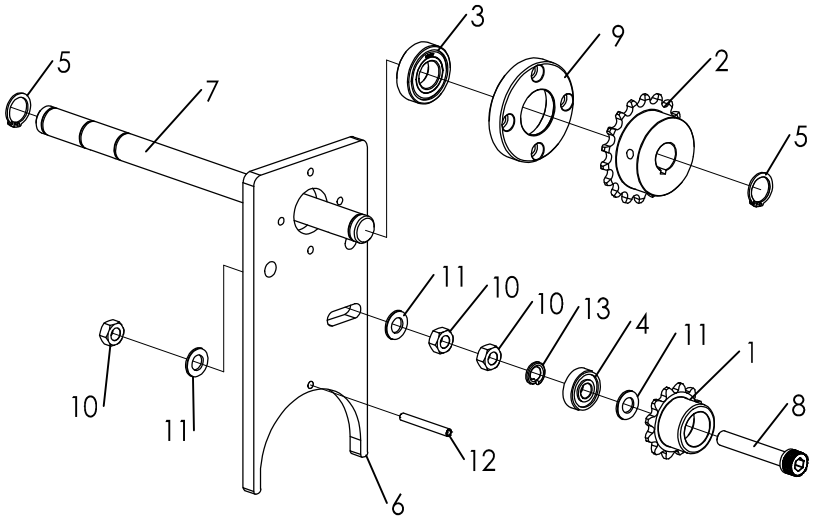

B1-1. 檔栓組 Stop Bolt Assembly					
ITEM	PART NO.	名稱	NAME	QTY.	備註
1	BE-08A	擋栓	Bolt	1	
2	BE-09	PU套管	PU Sleeve	1	
3	FR-S-12	C型扣環	Retaining Ring	1	12mm 軸用
4	SW-M10	M10 彈簧墊片	M10 Washer	1	M10 彈墊(鍍鎳)

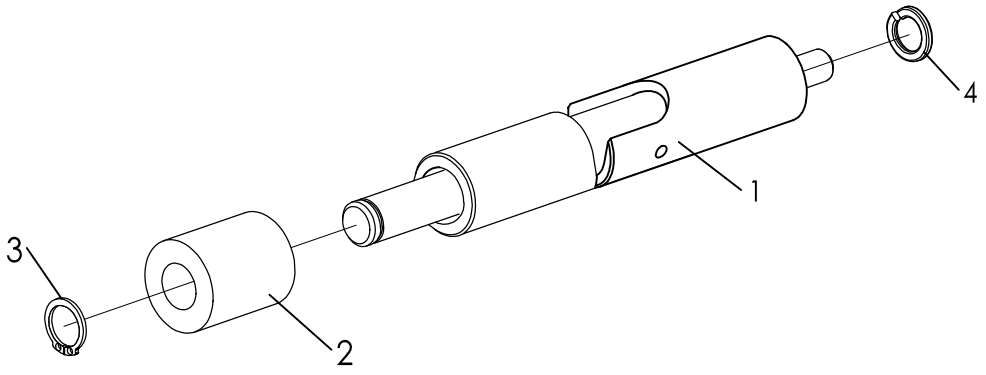

B8. 落料槽壓布裝置					
ITEM	PART NO.	名稱	QTY.	NAME	備註
1	CT-05A	落料桿臂	1	Pressing Handle	左
2	CT-05B	落料桿臂	1	Pressing Handle	右
3	CT-06	落料桿臂座	2	Pressing Arm Plate	
4	CTL-08	落料桿	1	Blanking Rod	
5	CT-09	配重塊	2	Balance Rock	
6	M-10C	壓料把手	1	Handle	3/8"
7	K-30	檔點PU	2	Rubber	
8	CT-11	PU墊	2	PU	

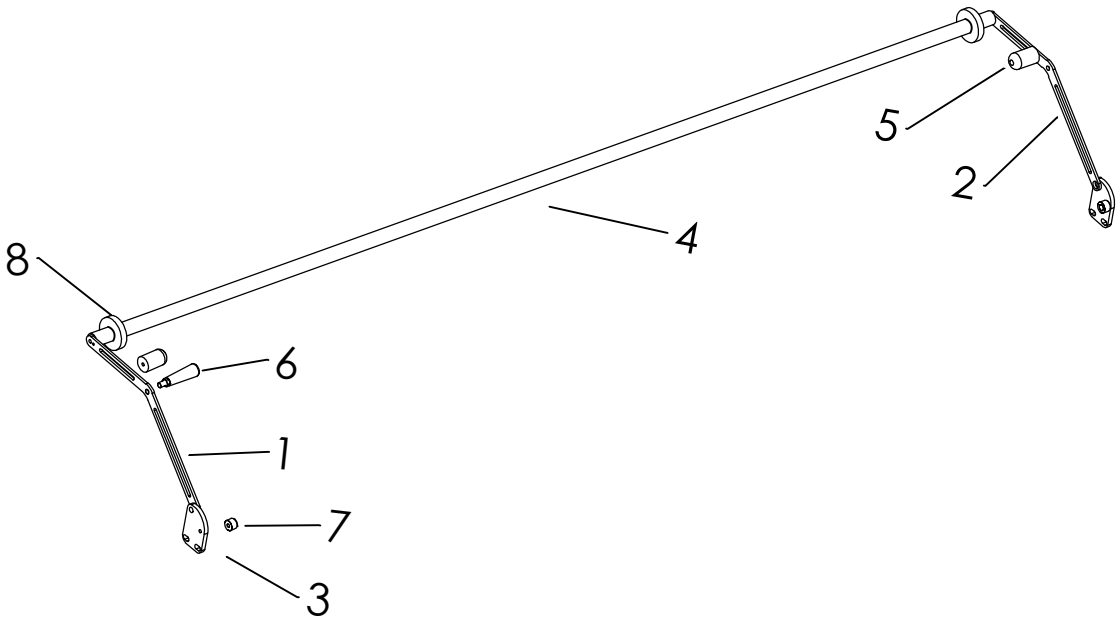

B9. 多吐布裝置					
ITEM	PART NO.	名稱	QTY.	NAME	備註
1	CT-01	雙排鏈輪	1	Double Gear	26T
2	CT-02	鏈輪	1	Gear	18T
3	CT-03	剎車馬達座	1	Motor Seat	
4	CT-04	聯動軸	1	Shaft	
5	M-11-N	離合器	1	Cluth	
6	P-22-N	齒輪箱	1	Gear Box	
7	P-22-A	離合制動器	1	Cluth Controller	
8	P-22	離合制動馬達	1	Motor	

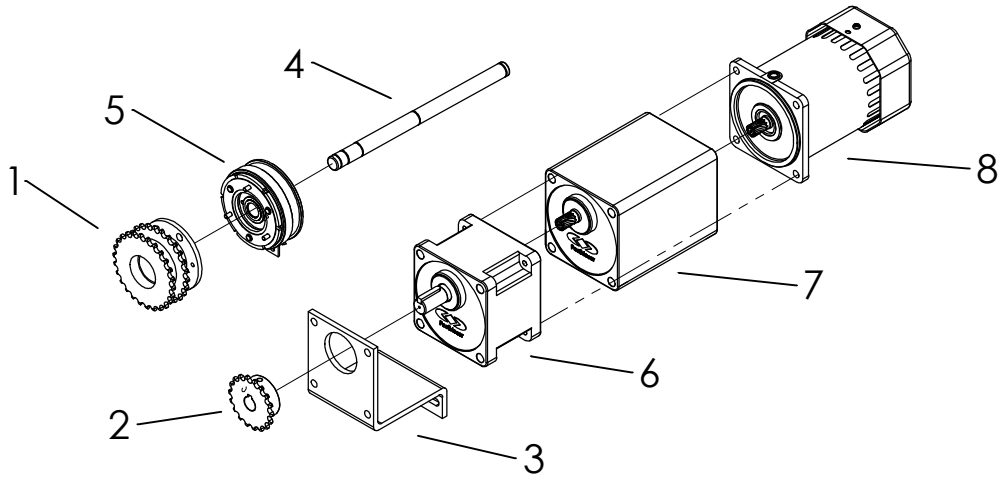

B2-1. 展開輪鏈條調整組 Adjust Chain Assembly					
ITEM	PART NO.	名稱	NAME	QTY.	備註
1	B-20	鏈輪	Sprocket	1	RS-35-10T =TS-29A6
2	BR-13	軸承	Bearing	2	688Z
3	S-42	迫緊鏈軸	Adjust Shaft	1	
4	FR-S-8	C型扣環	Retaining Ring	1	8mm 軸用
5	SW-M8	M8彈簧墊片	M8 Spring Washer	1	M8彈墊(鍍鎳)

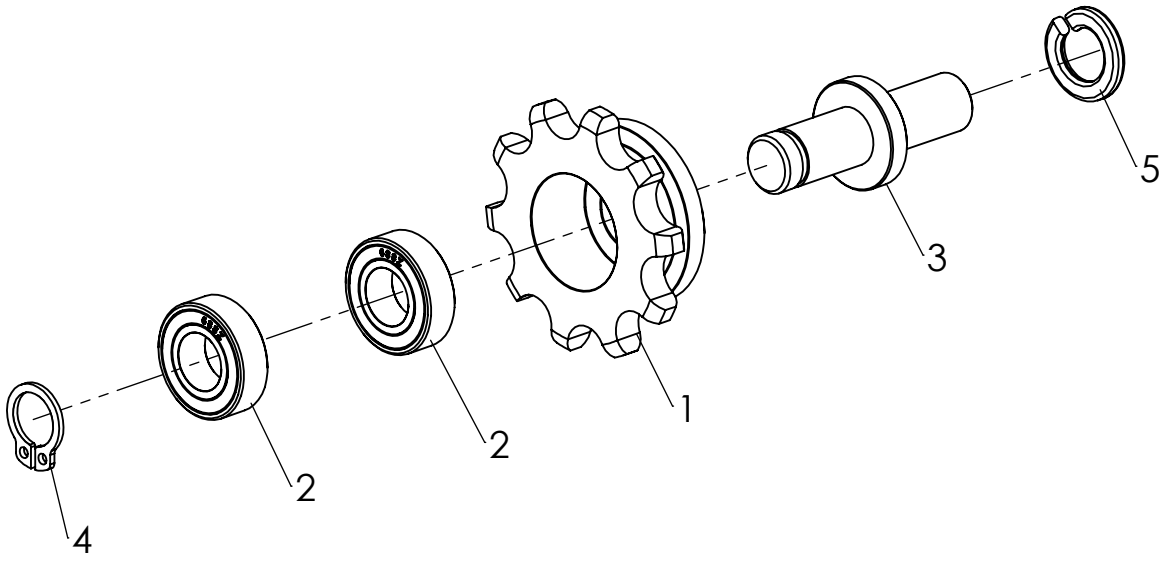

B2-2. 上送料馬達組 Feeding Motor Assembly					
ITEM	PART NO.	名稱	NAME	QTY.	備註
1	P-05-N	上送料馬達	Motor	1	M-5IK90U-SF
2	P-05A-N	強力型齒輪箱	Gear Box	1	G-5U5-K0001

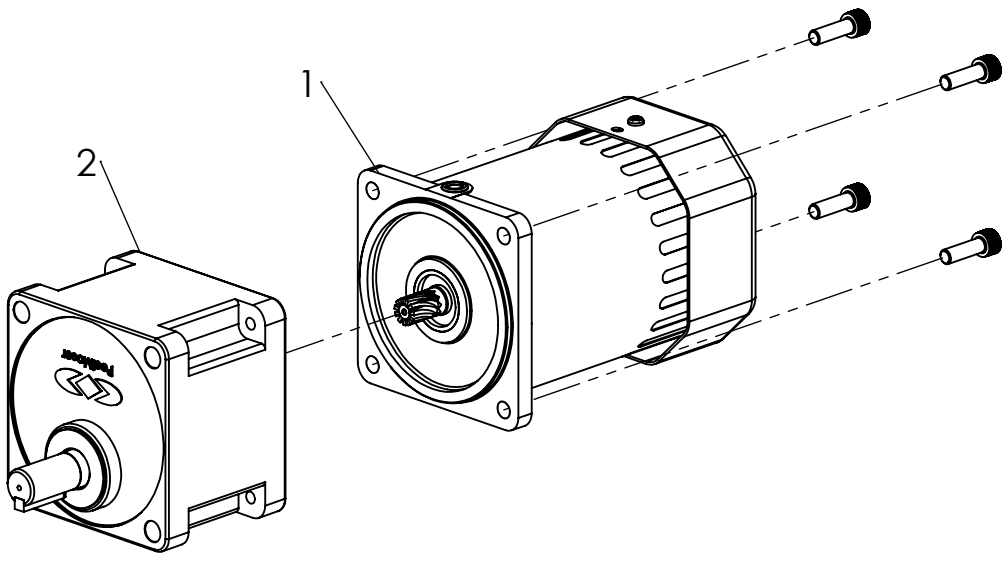

C. 動力布斗(捲支型) Power Fabric Bucket Assembly(Rolled Fabric Type)					
ITEM	PART NO.	名稱	NAME	QTY.	備註
1	C1	左布斗機板組	Left Fabric Bucket Frame Assembly	1	
2	C2	右布斗機板組	Right Fabric Bucket Frame Assembly	1	
3	C3	托架輪組	Fabric Bucket Wheel Assembly	1	
4	AM-11	檔靠卡溝筒	Bolt	2	=I-804A
5	I-04NL	布斗檔靠	Moving Plant	1	I-04NL-1+I-04NR-2 (左)
6	I-04NR	布斗檔靠	Moving Plant	1	I-04NR-1+I-04NR-2 (右)
7	I-13	定位盤螺絲	Bolt	4	
8	L-04N	送料輪	Power Roller	2	
9	L-07N	鋁輪	Aluminum Wheel	1	6204軸承
10	L-08	連桿	Plant Shaft	4	
11	L-24N	輪軸	Shaft	1	
12	L-25N	輪軸	Shaft	1	
13	HF-M8-6	M8止付螺絲	Set Screw	8	M8*6L 染黑
14	IH-M8-20	M8螺絲	M8 Screw	4	M8*20L內六角 (鍍鎳)
15	PW-M8-158	M8墊片	M8 Washer	4	M8平華司 8.5*15.8*1.7T(鍍鎳)
16	SW-M8	M8彈簧墊片	M8 Spring Washer	4	M8彈墊(鍍鎳)

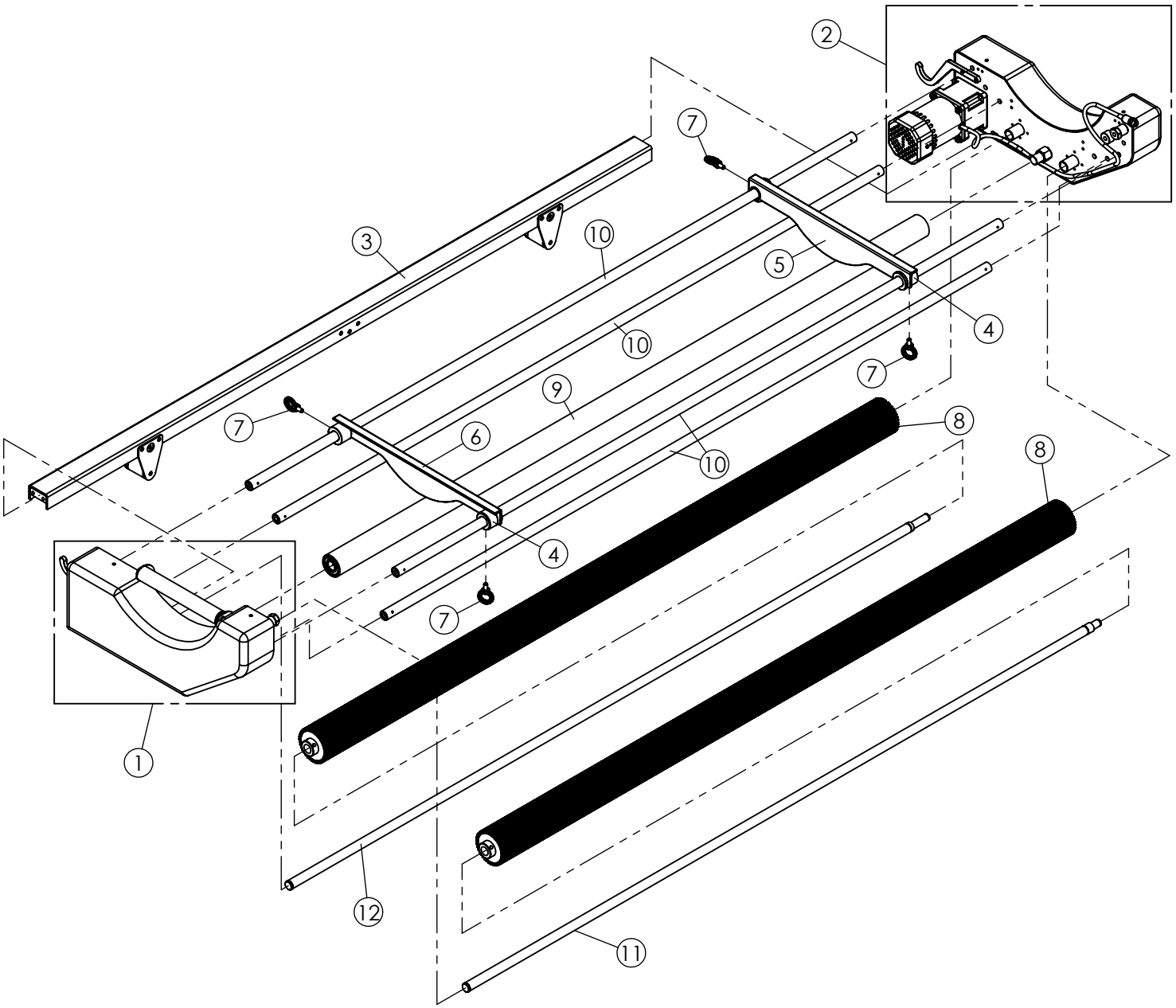

C(2). 動力布斗(匹布型) Power Fabric Bucket Assembly(Unroll Fabric Tpye)					
ITEM	PART NO.	名稱	NAME	QTY.	備註
1	C1	左布斗機板組	Left Fabric Bucket Frame Assembly	1	
2	C2	右布斗機板組	Right Fabric Bucket Frame Assembly	1	
3	C3	托架輪組	Fabric Bucket Wheel Assembly	1	
4	AM-11	檔靠卡溝筒	Bolt	2	=I-804A
5	I-04NL	布斗檔靠	Moving Plant	1	I-04NL-1+I-04NR-2 (左)
6	I-04NR	布斗檔靠	Moving Plant	1	I-04NR-1+I-04NR-2 (右)
7	I-13	定位盤螺絲	Bolt	4	
8	L-04N	送料輪	Power Roller	2	
9	L-07N	鋁輪	Aluminum Wheel	1	6204軸承
10	L-08	連桿	Plant Shaft	4	
11	L-24N	輪軸	Shaft	1	
12	L-25N	輪軸	Shaft	1	
13	M-03	固定角鐵	L Seat	2	
14	SP-11	匹布盤	Plate	1	
15	SP-13	匹布盤勾	Plate Hook	2	
16	HF-M8-6	M8止付螺絲	Set Screw	8	M8*6L 染黑
17	IH-M8-20	M8螺絲	M8 Screw	4	M8*20L內六角 (鍍鎳)
18	LC-M5-30	M5螺絲	M5 Screw	8	平頭十字角M5*30L (鍍鎳)
19	NUT-M5	M5螺帽	M5 Nut	16	M5六角螺母(鍍鎳)
20	PW-M8-158	M8墊片	M8 Washer	4	M8平華司 8.5*15.8*1.7T(鍍鎳)
21	SW-M8	M8彈簧墊片	M8 Spring Washer	4	M8彈墊(鍍鎳)

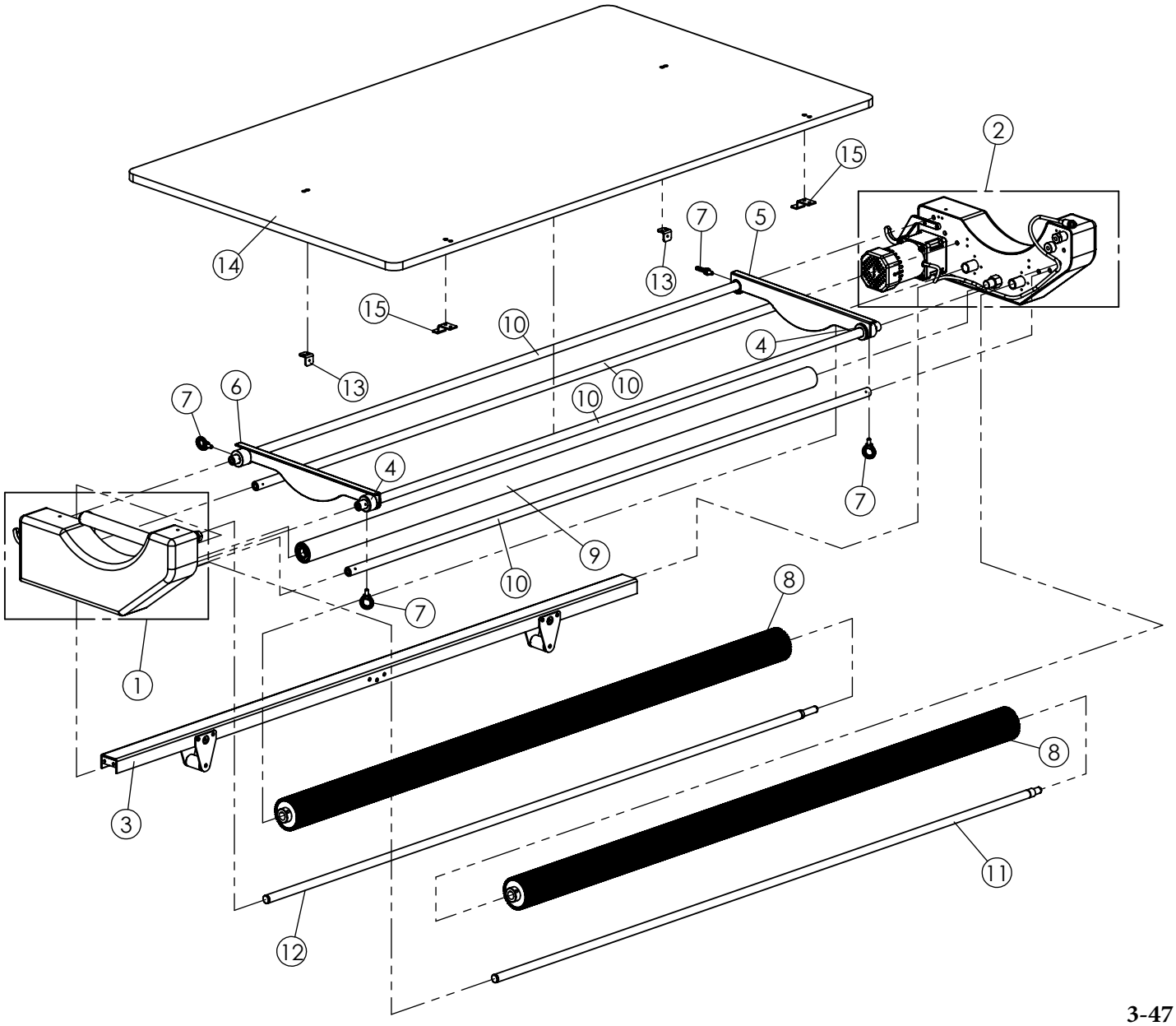

C1. 左布斗機板組 Left Fabric Bucket Frame Assembly					
ITEM	PART NO.	名稱	NAME	QTY.	備註
1	C1-1	布斗上送輪組	Fabric Bucket Conveying Wheel	1	
2	BE-10	掛勾	Hook	1	
3	BR-16	軸承	Bearing	4	6804Z
4	G-05C-R	封蓋(右)	Cover	1	右 正反向共用
5	I-02CL	布斗機板	Basket Frame	1	
6	I-09N	羅拉固定栓	Bolt	1	
7	I-10	定位銷	Hang Nut	1	
8	I-15	掛螺栓	Hang Bolt	1	
9	L126	軸承	Bearing	1	6204ZZ
10	M-01A	6804軸承蓋	6804 Bearing Case	2	6804Z
11	M-03	固定角鐵	L Seat	3	
12	M-08C	套環	Sleeve	2	
13	BH-M10-20	M10螺絲	M10 Screw	7	M10*20L外六角 (鍍鎳)
14	CC-M5-8	M5螺絲	M5 Screw	6	圓頭十字M5*8L (鍍鎳)
15	CCP-M5-10	M5螺絲	M5 Screw	3	圓頭十字附華司M5*10L (鍍鎳)(附墊片)
16	FR-S-20	C型扣環	Retaining Ring	2	軸用20mm
17	IH-M5-16	M5螺絲	M5 Screw	8	M5*16L(鍍鎳)內六角
18	IH-M6-12	M6螺絲	M6 Screw	4	M6*12L(鍍鎳) 內六角
19	IH-M6-16	M6螺絲	M6 Screw	2	M6*16L(鍍鎳) 內六角
20	PW-M10-207	M10墊片	M10 Washer	1	10.7*20.7*1.9T 平華司 （鍍鎳）
21	PW-M10-257T3	M10墊片	M10 Washer	1	10.7*3T 平華司 （鍍鎳）
22	PW-M6-129	M6墊片	M6 Washer	6	平華司 6.5*12.9*1.2T(鍍鎳)
23	SW-M10	M10 彈簧墊片	M10 Washer	6	M10 彈墊(鍍鎳)
24	SW-M6	M6彈簧墊片	M6 Spring Washer	6	M6 彈墊 (鍍鎳)

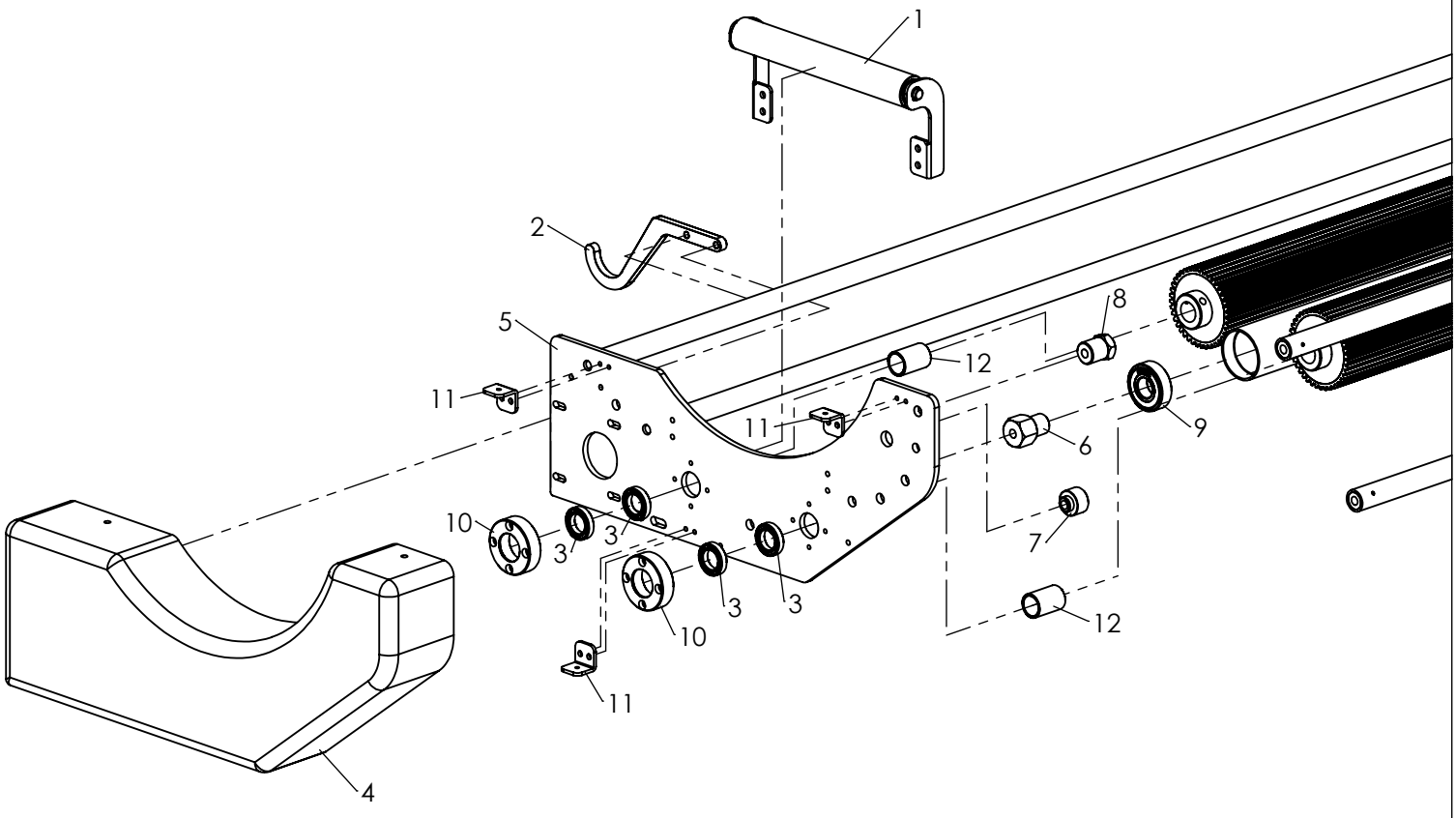

C2. 右布斗機板組 Right Fabric Bucket Frame Assembly					
ITEM	PART NO.	名稱	NAME	QTY.	備註
1	C2-1	布斗馬達組	Fabric Bucket Motor Assembly	1	
2	B-07A	鏈輪	Sprocket	1	RS-35-18T
3	B-16A	鏈輪	Sprocket	2	RS-35-12T
4	B-16B	鏈輪	Sprocket	1	RS-35-12T
5	B-23	鏈條	Chain	1	3分=3/8"
6	B-23	鏈條	Chain	1	3分=3/8"
7	BE-10	掛勾	Hook	1	
8	BR-16	軸承	Bearing	4	6804Z
9	D-22	套環	Sleeve	1	5mm
10	G-05C	封蓋(左)	Cover	1	右 正反向共用
11	I-02CL	布斗機板	Basket Frame	1	
12	I-09N	羅拉固定栓	Bolt	1	
13	I-10	定位銷	Hang Nut	1	
14	I-15	掛螺栓	Hang Bolt	1	
15	L126	軸承	Bearing	1	6204ZZ
16	M-01A	6804軸承蓋	6804 Bearing Case	2	6804Z
17	M-03	固定角鐵	L Seat	3	
18	M-08C	套環	Sleeve	2	
19	V-55B	金屬快速接頭	Metal Plug	1	3P Ø 16
20	BH-M10-20	M10螺絲	M10 Screw	7	M10*20L外六角 (鍍鎳)
21	CC-M5-8	M5螺絲	M5 Screw	6	圓頭十字M5*8L (鍍鎳)
22	CCP-M5-10	M5螺絲	M5 Screw	3	圓頭十字附華司M5*10L (鍍鎳) (附墊片)
23	FR-S-15	C型扣環	Retaining Ring	2	軸用15mm
24	FR-S-20	C型扣環	Retaining Ring	2	軸用20mm
25	HF-M6-12	M6止付螺絲	Set Screw	2	M6*12L 染黑
26	HF-M6-6	M6止付螺絲	Set Screw	6	M6*6L 染黑
27	IH-M5-16	M5螺絲	M5 Screw	8	M5*16L(鍍鎳)內六角
28	IH-M6-16	M6螺絲	M6 Screw	2	M6*16L(鍍鎳) 內六角
29	IH-M6-25	M6螺絲	M6 Screw	4	M6*25L全牙(鍍鎳) 內六角
30	KEY4415-2C	雙頭圓鍵	Key	1	4*4*15L
31	KEY4420-2C	雙頭圓鍵	Key	2	4*4*20L
32	NUT-M6	M6螺帽	M6 Nut	4	M6六角螺母(鍍鎳)
33	PW-M10-207	M10墊片	M10 Washer	1	10.7*20.7*1.9T 平華司 （鍍鎳）
34	PW-M10-257T3	M10墊片	M10 Washer	1	10.7*3T 平華司 （鍍鎳）
35	PW-M6-129	M6墊片	M6 Washer	6	平華司 6.5*12.9*1.2T(鍍鎳)
36	SW-M10	M10 彈簧墊片	M10 Washer	6	M10 彈墊(鍍鎳)
37	SW-M6	M6彈簧墊片	M6 Spring Washer	6	M6 彈墊 (鍍鎳)

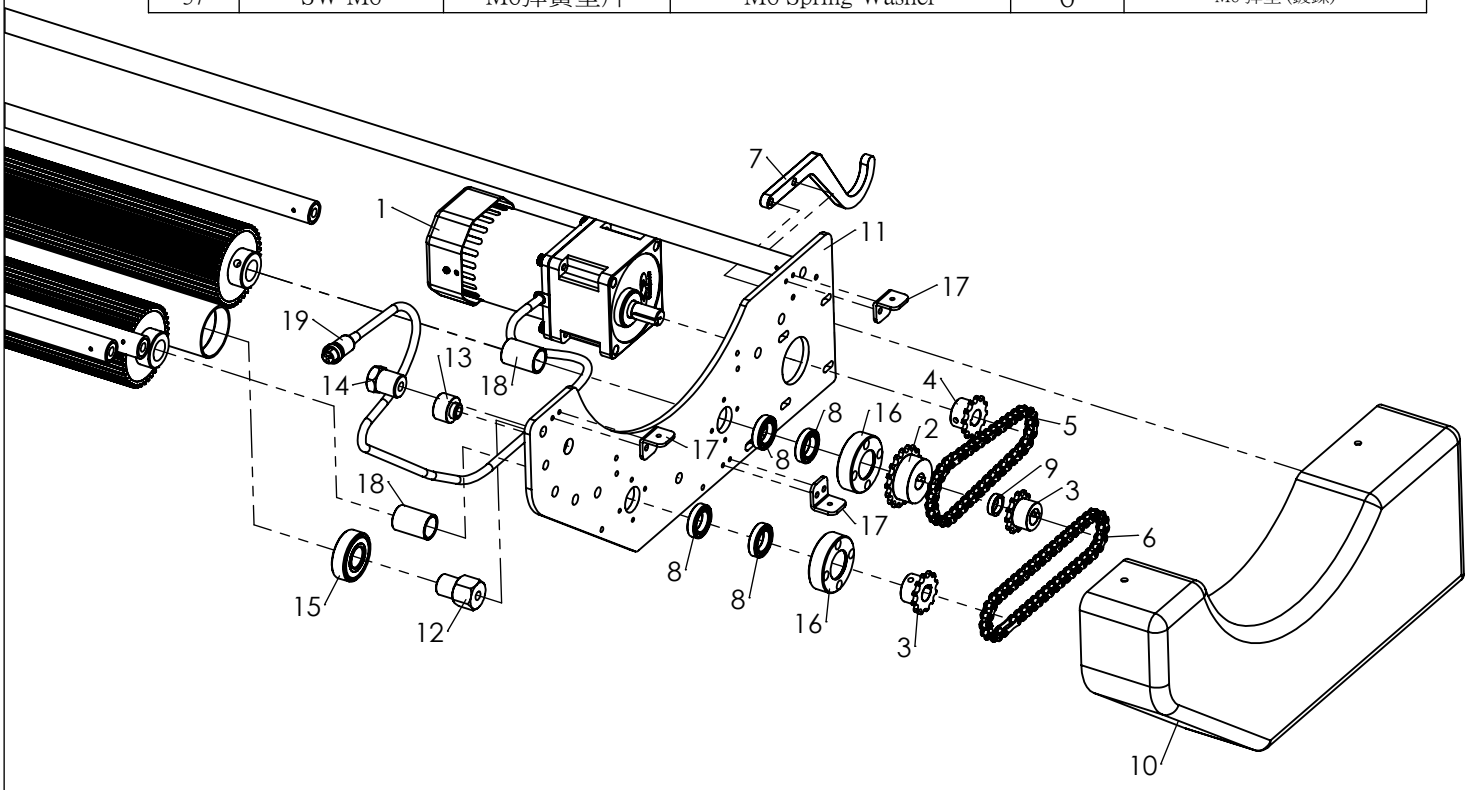

C3. 托架輪組 Fabric Bucket Wheel Assembly					
ITEM	PART NO.	名稱	NAME	QTY.	備註
1	BR-11	軸承	Bearing	8	608
2	H-10B	托架輪	Wheel	2	
3	H-11	固定輪	Holding Roller	2	
4	I-18A	聯結板	Plate	4	
5	L-51N	布斗輪座桿	Wheel Seat Pipe	1	
6	BH-M8-75	M8螺絲	M8 Screw	8	M8*75L外六角(全牙)(鍍鎳)
7	NUT-M8	M8螺帽	M8 Nut	16	M8六角螺母(鍍鎳)

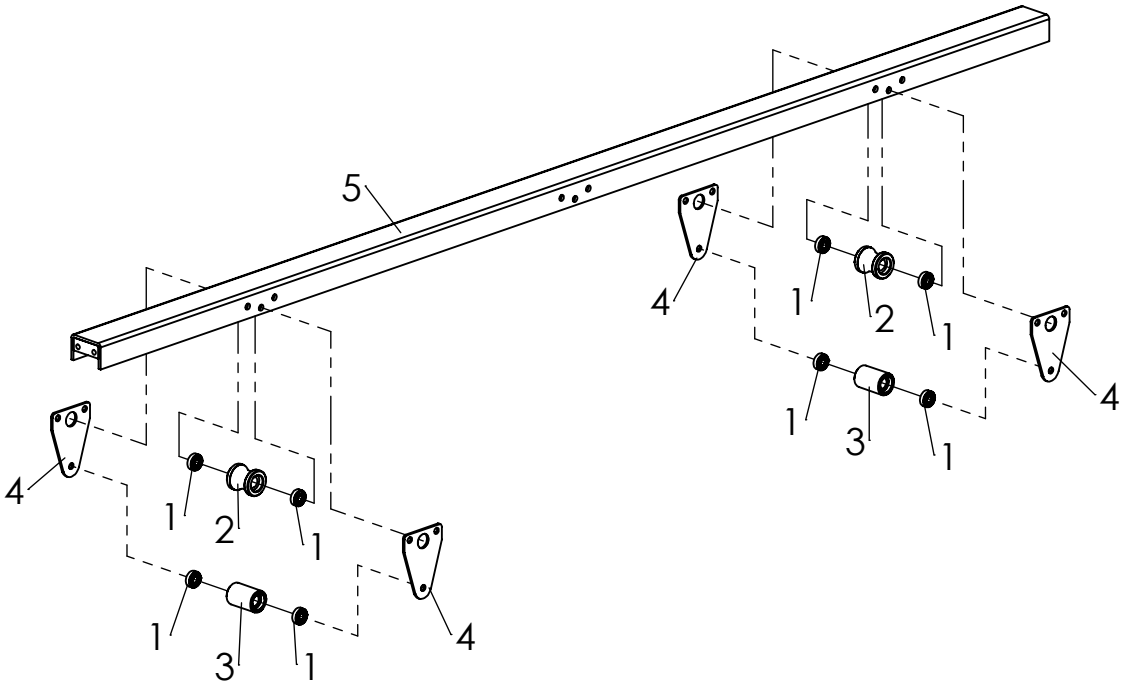

C1-1. 布斗上送輪組 Fabric Bucket Conveying Wheel					
ITEM	PART NO.	名稱	NAME	QTY.	備註
1	AB-36L	輪座(左)	Wheel Seat	1	
2	AB-36R	輪座(右)	Wheel Seat	1	
3	AB-37	軸心	Shaft	1	
4	AB-38	上送輪	Roller	1	
5	BR-08	軸承	Bearing	2	6900ZZ
6	FR-S-10	C型扣環	Retaining Ring	2	10mm 軸用

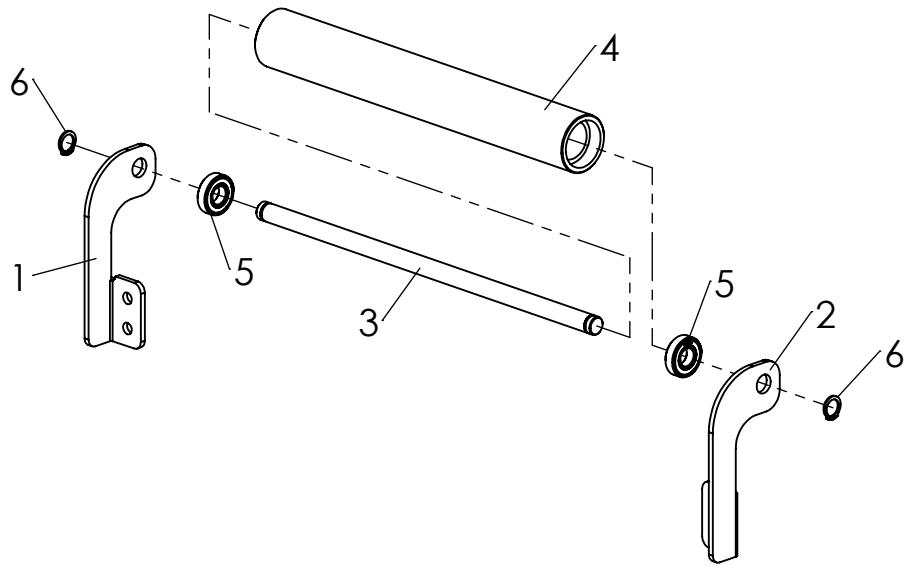

C2-1. 布斗馬達組 Fabric Bucket Motor Assembly					
ITEM	PART NO.	名稱	NAME	QTY.	備註
1	P-05A-N	強力型齒輪箱	Gear Box	1	G-5U5-K0001
2	P-08-N	布斗馬達	Motor	1	M-5IK120U-SF

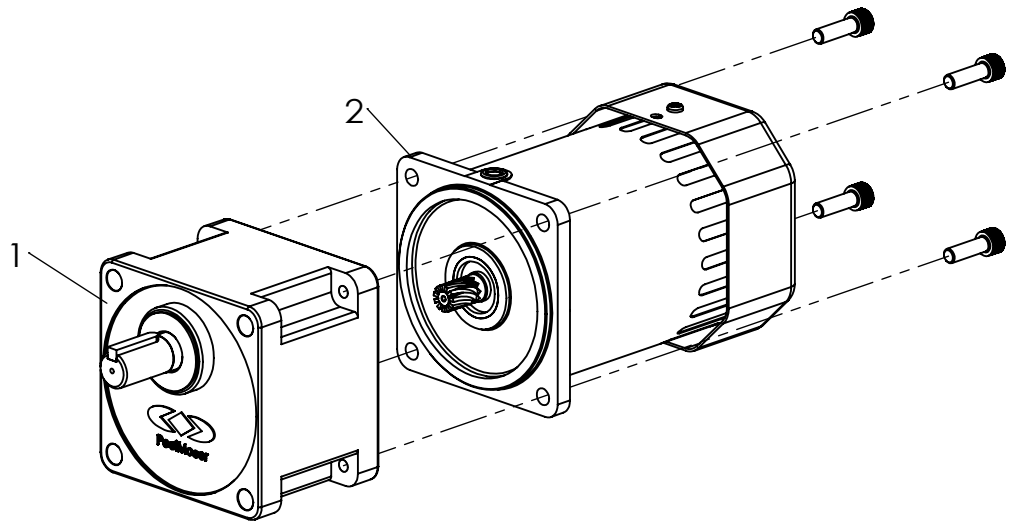

D. 切斷機 Cutting Machine					
ITEM	PART NO.	名稱	NAME	QTY.	備註
1	D1	切刀組	Cutting Knife Frame Assembly	1	
2	D2	切斷機機身組	Cutting Machine Body Assembly	1	
3	IH-M8-16	M8螺絲	M8 Screw	4	M8*16L內六角 (鍍鎳)
4	SW-M8	M8彈簧墊片	M8 Spring Washer	8	M8彈墊(鍍鎳)
5	PW-M8-158	M8墊片	M8 Washer	4	M8平華司 8.5*15.8*1.7T(鍍鎳)
6	NUT-C-M8	M8蓋頭螺帽	M8 Nut	4	M8六角蓋頭螺母(鍍鎳)(12頭)

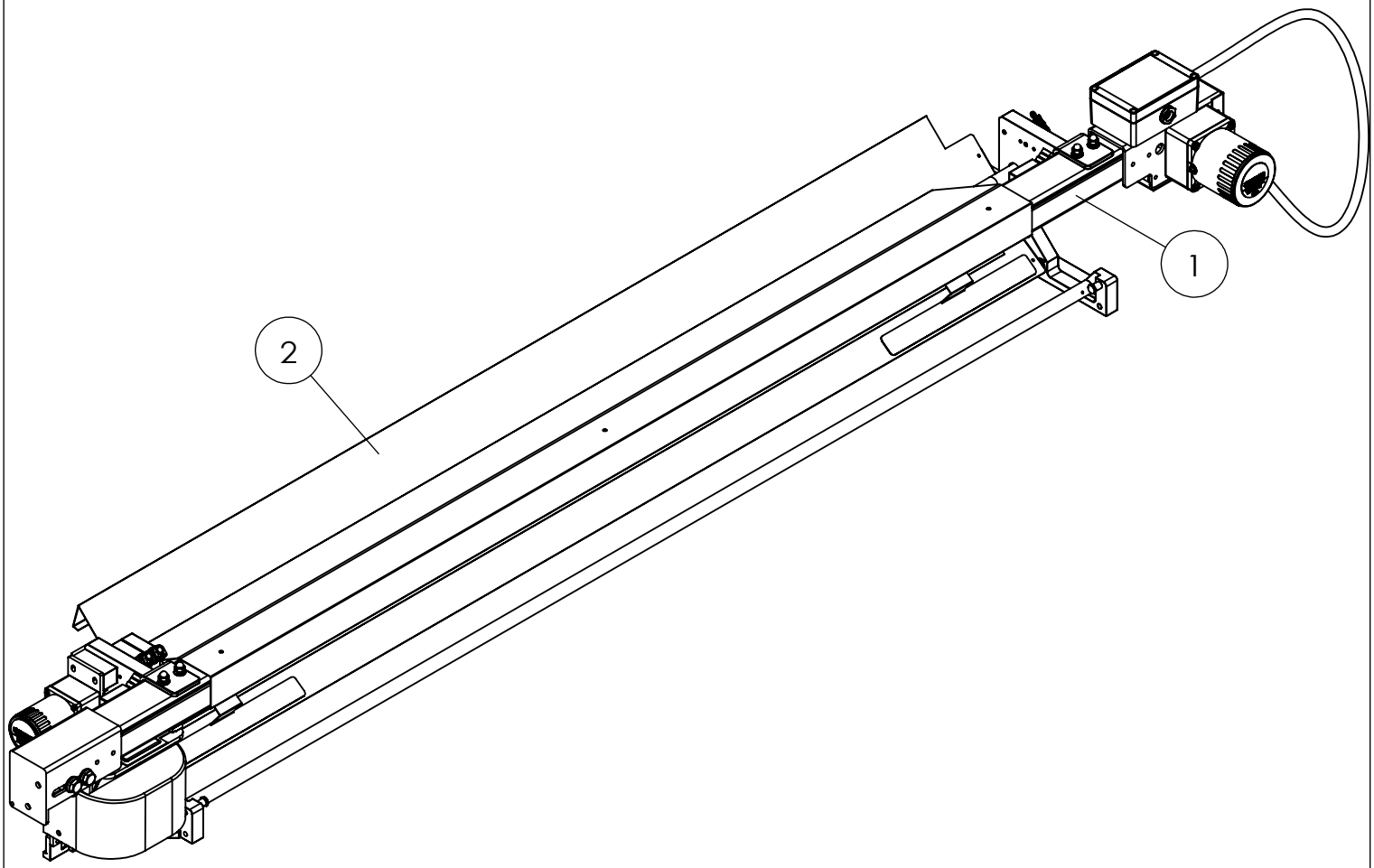

D(2). 切斷機(附夾具型) Cutting Machine (Add Catchers Type)					
ITEM	PART NO.	名稱	QTY.	NAME	備註
1	D1	切刀組	1	Cutting Knife Frame Assembly	
2	D2(2)	切斷機機身組	1	Cutting Machine Body Assembly	
3	IH-M8-16	M8螺絲	4	M8 Screw	M8*16L內六角 (鍍鎳)
4	SW-M8	M8彈簧墊片	8	M8 Spring Washer	M8彈墊(鍍鎳)
5	PW-M8-158	M8墊片	4	M8 Washer	M8平華司 8.5*15.8*1.7T(鍍鎳)
6	NUT-C-M8	M8蓋頭螺帽	4	M8 Nut	M8六角蓋頭螺母(鍍鎳)(12頭)

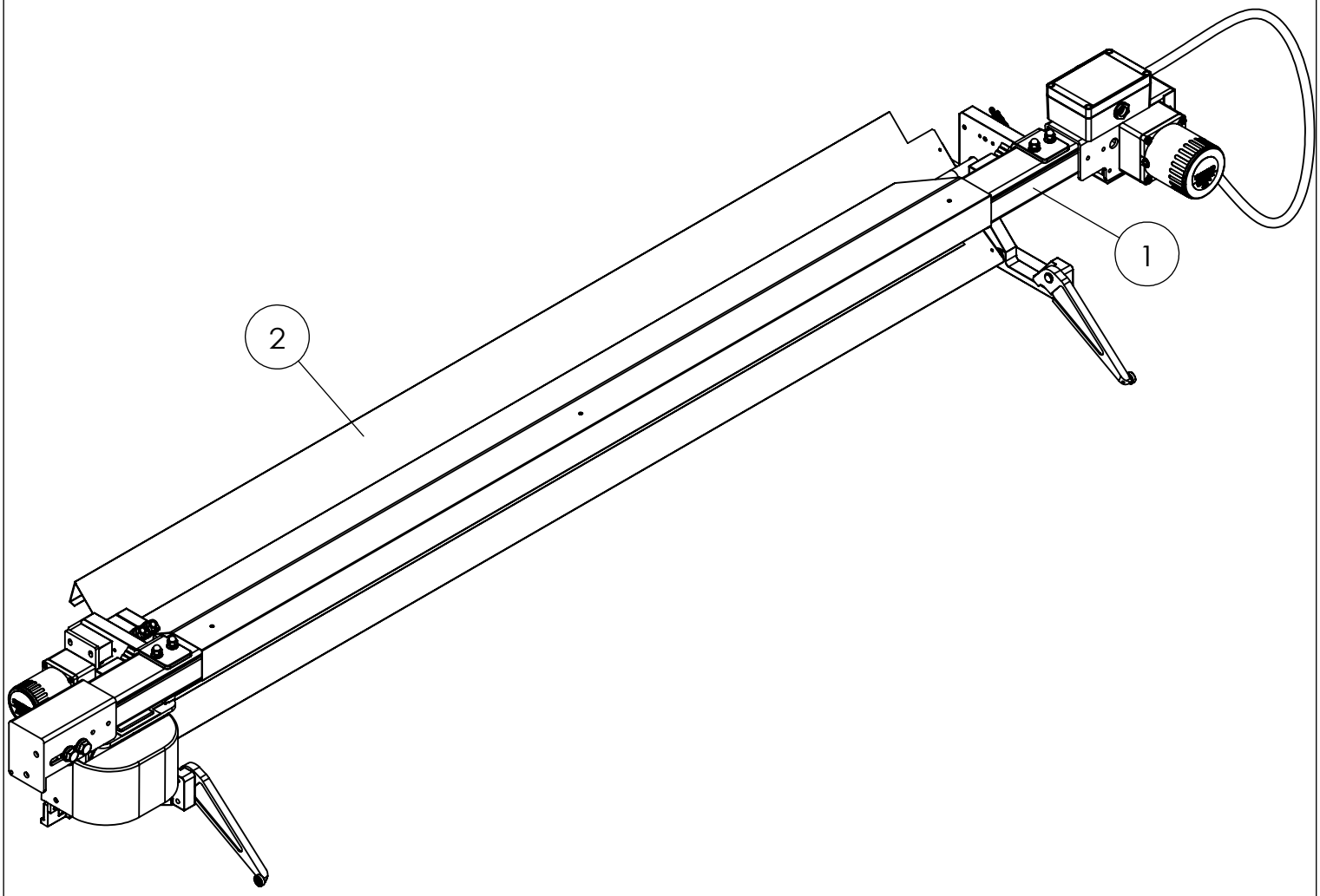

D1. 切刀組 Cutting Knife Frame Assembly					
ITEM	PART NO.	名稱	NAME	QTY.	備註
1	D1-1	圓刀組	Cutting Knife Assembly	1	
2	D1-2	切刀行走馬達組	Moving Motor Assembly	1	
3	BR-07	軸承	Bearing	2	6801ZZ
4	BR-15	軸承	Bearing	1	695
5	CE-15	西德軟式端子	Terminal Block	1	5P
6	G-06	調整座	Adjust Seat	1	
7	G-07	馬達座	Motor Seat	1	
8	G-08	風蓋	Cover	1	
9	K-08	迫緊塊	Adjust Iron	1	
10	K-10	皮帶輪	Pulley	1	
11	K-11A	帶動輪	Drive Pulley	1	
12	K-18	墊圈	Washer	2	
13	K-19	螺絲	Screw	1	
14	K-20	六角栓	Bolt	1	
15	K-29	緩衝彈簧	Spring	1	
16	KA-07A	皮帶掛鉤	Hook	2	
17	KA-07B	墊片	Washer	2	
18	L-41	切斷蓋板	Cover	1	
19	L-43	電軌	Power Rail	1	Panasonic DH-6122/6123
20	M-13	皮帶	Belt	1	
21	M-30	檔點PU	Impact Resistant Pu	2	
22	U-10	微動開關	Switch	2	Z-15GW2-B
23	U-12	微動開關護套	Switch Cover	2	
24	U-81	突波吸收器	Varistor	6	TNR 15G5
25	V-08A	配線盒	Wiring Box	1	RP1131
26	V-26	電纜固定頭	Wire Fixed Seat	3	迫緊式電纜固定頭 KSS PG-16
27	V-52A	快速接頭	Metal Plug	1	12P(公)28Φ
28	BH-M10-25	M10螺絲	M10 Screw	2	M10*25L外六角 (鍍鎳)
29	BH-M10-60	M10螺絲	M10 Screw	1	M10*60L外六角 (鍍鎳)
30	CC-M3-6	M3螺絲	M3 Screw	4	圓頭十字M3*6L (鍍鎳)
31	CC-M4-12	M4螺絲	M4 Screw	4	M4*12L 圓頭十字
32	CC-M4-8	M4螺絲	M4 Screw	2	M4*8L 圓頭十字
33	CCP-M5-10	M5螺絲	M5 Screw	3	圓頭十字附華司M5*10L (鍍鎳) (附墊片)
34	HF-M5-6	M5止付螺絲	Set Screw	2	M5*6L 染黑
35	IH-M5-12	M5螺絲	M5 Screw	8	M5*12L(鍍鎳)內六角
36	IH-M5-16	M5螺絲	M5 Screw	1	M5*16L(鍍鎳)內六角
37	IH-M6-16	M6螺絲	M6 Screw	1	M6*16L(鍍鎳) 內六角
38	IH-M6-35-F	M6螺絲	M6 Screw	1	M6*35L內六角 (半牙)(鍍鎳)
39	IH-M8-25	M8螺絲	M8 Screw	1	M8*25L內六角 (鍍鎳)
40	NUT-C-M6	M6蓋頭螺帽	M6 Nut	1	M6六角蓋頭螺母(鍍鎳)(12頭)
41	NUT-M4-SUS	M4螺帽	M4 Nut	4	M4六角螺母(SUS)
42	NUT-M5	M5螺帽	M5 Nut	9	M5六角螺母(鍍鎳)
43	PW-M4-98	M4墊片	M4 washer	6	M4平華司 4.2*9.8*1T(鍍鎳)
44	PW-M5-12	M5墊片	M5 Washer	16	平華司 5.2*12*0.8T(鍍鎳)
45	SW-M10	M10 彈簧墊片	M10 Washer	1	M10 彈墊(鍍鎳)
46	SW-M5	M5彈簧墊片	M5 Spring Washer	9	M5 彈墊
47	SW-M6	M6彈簧墊片	M6 Spring Washer	1	M6 彈墊 (鍍鎳)
48	SW-M8	M8彈簧墊片	M8 Spring Washer	1	M8彈墊(鍍鎳)

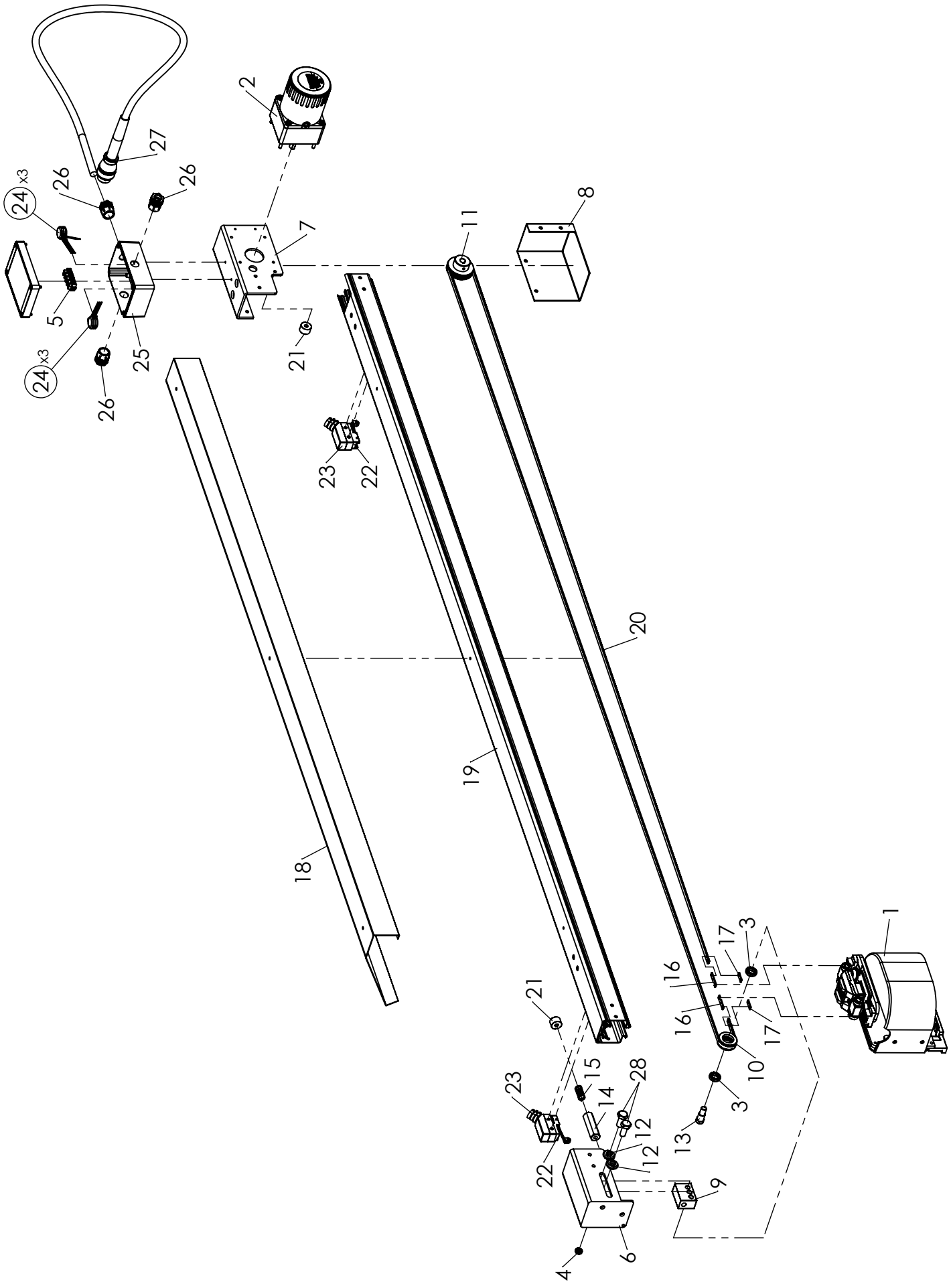
1
2
3
4
5
6
7
8
9
10
11
12
13
14
15
16
17
18
19
20
21
22
23
24 x3
25
26
27
28

D2. 切斷機機身組 Cutting Machine Body Assembly					
ITEM	PART NO.	名稱	NAME	QTY.	備註
1	D2-1	左切斷機板組	Cutting Machine Left Board Assembly	1	
2	D2-2	右切斷機板組	Cutting Machine Right Board Assembly	1	
3	K-14	壓料固定座	Spring Set	4	
4	K-30	切刀壓料片	Pressing Sheet	2	
5	L-14	壓料動力軸	Press Shaft	1	
6	L-15	白鐵桿	Pipe	1	
7	L-32	壓料方桿	Press Pipe	1	L-631為原料
8	L-34	連桿	Pipe	1	L-631+L-34-1
9	L-36	活動板	Moving Plate	1	
10	L-36A	活動板固定方管	Pipe	1	
11	L-37A	壓料方桿蓋板	Pressing Plate	1	貼白皮面
12	L-40	滑料板	Slip Plate	1	貼白色皮面
13	M-27	壓料彈簧片	Spring	4	訂製品
14	BCC-M4-5	M4螺絲	M4 Screw	4	大扁圓頭十字螺絲M4*5L(鍍鎳)
15	CC-M4-8	M4螺絲	M4 Screw	2	M4*8L 圓頭十字
16	HF-M6-10	M6止付螺絲	Set Screw	2	M6*10L 染黑
17	IH-M6-25	M6螺絲	M6 Screw	2	M6*25L全牙(鍍鎳) 內六角
18	IH-M6-30	M6螺絲	M6 Screw	4	M6*30L全牙(鍍鎳) 內六角
19	PN4-2	鋁拉釘	Blind Rivets	4	4-2 (3.2*8)
20	CTL-10	切刀壓料片	Pressing Sheet	1	

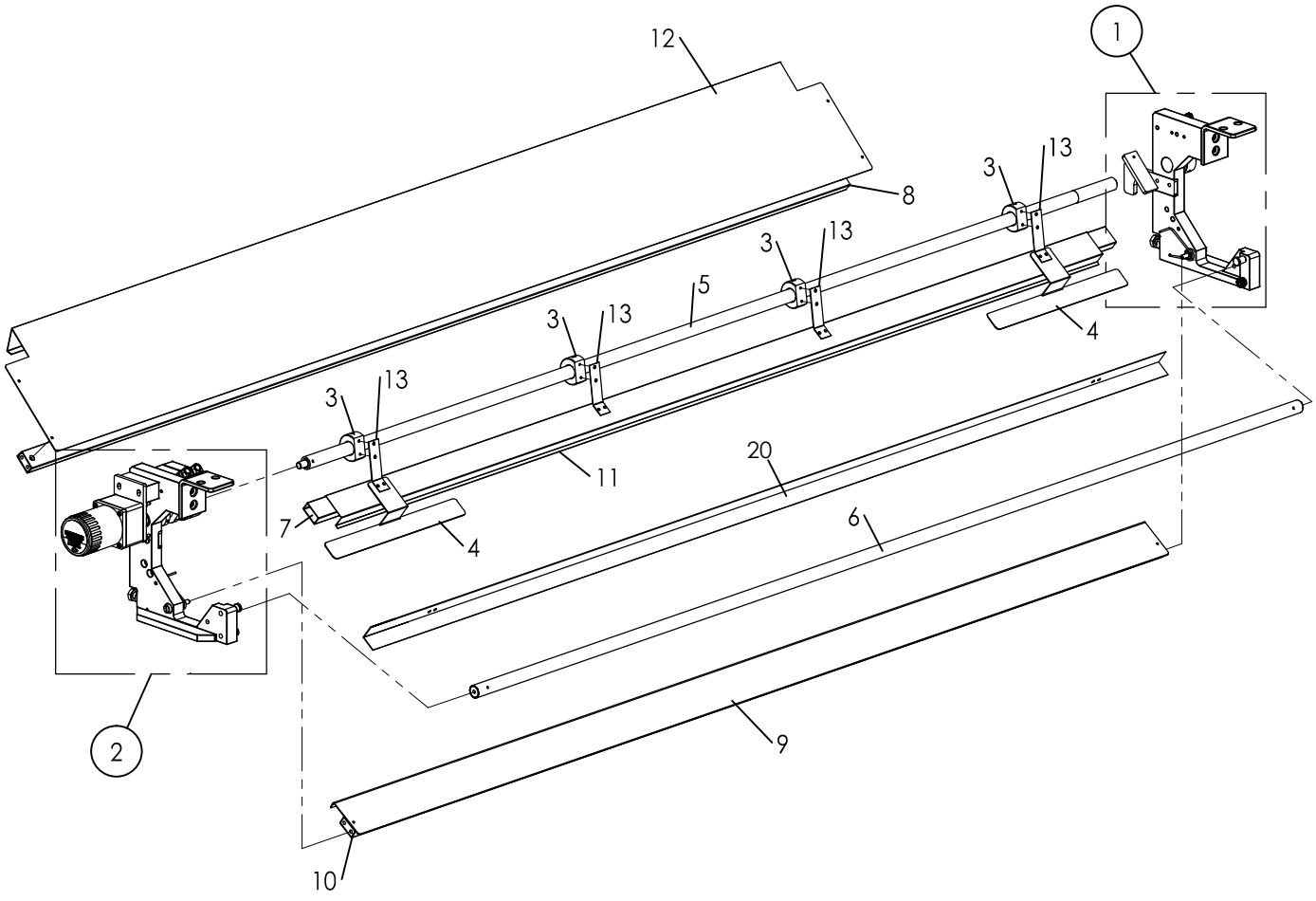

D2(2). 左切斷機板組(附夾具型) Cutting Machine Body Assembly (Add Catchers Type)					
ITEM	PART NO.	名稱	NAME	QTY.	備註
1	D2-1(2)	左切斷機板組	Cutting Machine Left Board Assembly	1	
2	D2-2(2)	右切斷機板組	Cutting Machine Right Board Assembly	1	
3	K-14	壓料固定座	Spring Set	4	
4	L-14	壓料動力軸	Press Shaft	1	
5	L-32	壓料方桿	Press Pipe	1	L-631為原料
6	L-34	連桿	Pipe	1	L-631+L-34-1
7	L-36	活動板	Moving Plate	1	
8	L-36A	活動板固定方管	Pipe	1	
9	L-37A	壓料方桿蓋板	Pressing Plate	1	貼白皮面
10	L-40	滑料板	Slip Plate	1	貼白色皮面
11	M-27	壓料彈簧片	Spring	4	訂製品
12	BCC-M4-5	M4螺絲	M4 Screw	4	大扁圓頭十字螺絲M4*5L(鍍鎳)
13	CC-M4-8	M4螺絲	M4 Screw	2	M4*8L 圓頭十字
14	HF-M6-10	M6止付螺絲	Set Screw	2	M6*10L 染黑
15	IH-M6-25	M6螺絲	M6 Screw	2	M6*25L全牙(鍍鎳) 內六角
16	IH-M6-30	M6螺絲	M6 Screw	4	M6*30L全牙(鍍鎳) 內六角
17	PN4-2	鋁拉釘	Blind Rivets	4	4-2 (3.2*8)

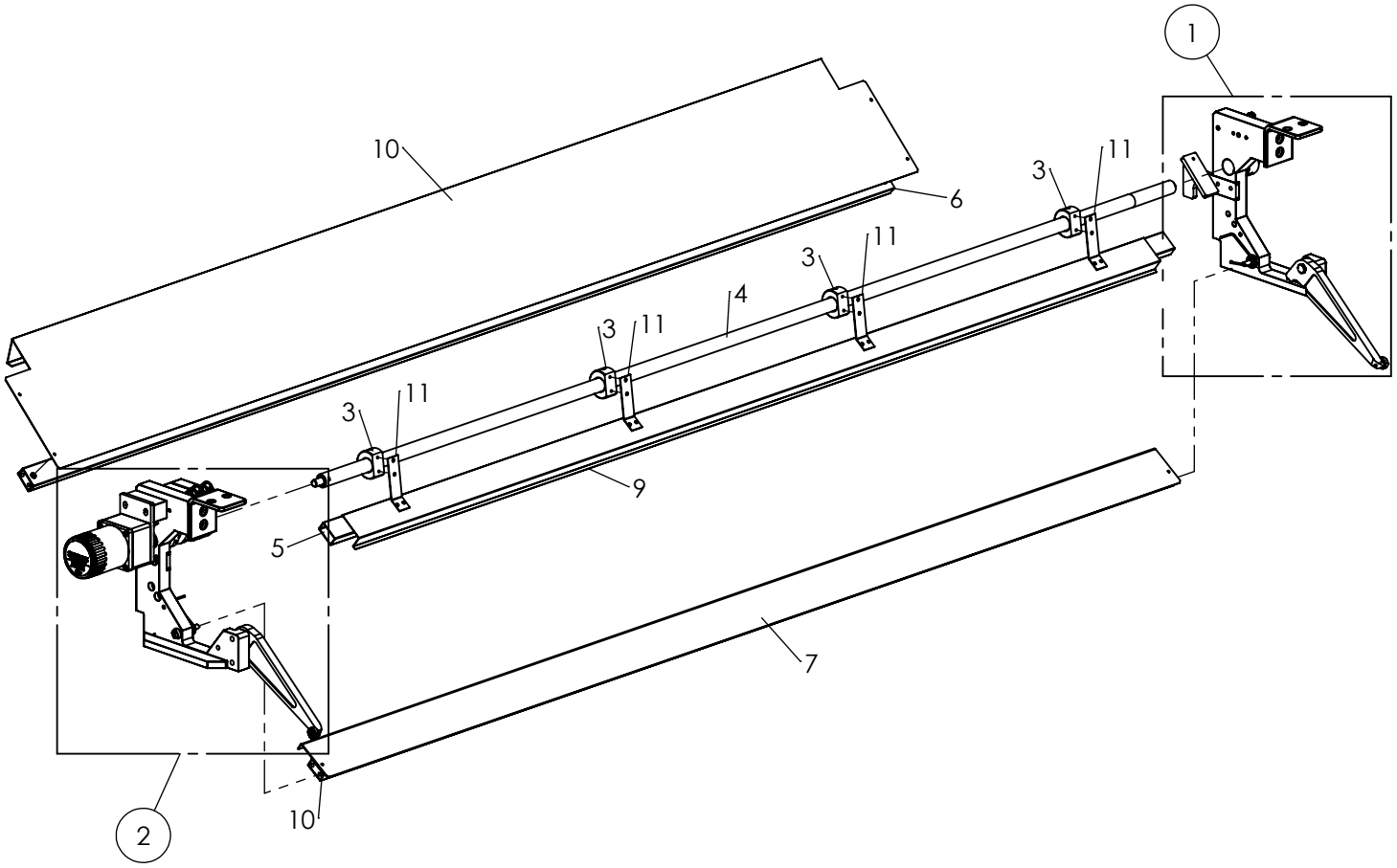

D1-1. 圓刀組 Cutting Knife Assembly					
ITEM	PART NO.	名稱	NAME	QTY.	備註
1	CD	磨刀石組	Grinder Assembly	1	
2	WP-01-GR	切刀馬達組	Cutting Motor Assembly	1	
3	CA-07	底刀座	Lower Blade	1	開模
4	CA-17	底刀	Lower Blade	1	R 4 1/4底刀 (偉群製刀)
5	KA-02	刀座	Motor Plate	1	
6	KA-03	底刀座	Lower Knife Plate	1	
7	KA-03A	挑布鋁片	Aluminum sheet	1	
8	KA-04A	馬達外殼	Motor Cover	1	
9	KA-05	壓克力蓋	Protect Cover	1	
10	KA-08	滑車	Electric Pulley	1	KA-01+DH6165
11	KA-09	刀頭引導座	Guide Seat	2	
12	M-03	固定角鐵	L Seat	3	
13	M-14	圓刀	Knife	1	5 1/2"(TSC)
14	V-21	橋式整流器	Rectifier	1	KBPC2506
15	CC-M3-15	M3螺絲	M3 Screw	2	圓頭十字M3*15L (鍍鎳)
16	CC-M3-6	M3螺絲	M3 Screw	2	圓頭十字M3*6L (鍍鎳)
17	CC-M4-12	M4螺絲	M4 Screw	3	M4*12L 圓頭十字
18	CC-M5-15	M5螺絲	M5 Screw	4	圓頭十字M5*15L (鍍鎳)
19	CC-M5-8	M5螺絲	M5 Screw	7	圓頭十字M5*8L (鍍鎳)
20	CCP-M5-10	M5螺絲	M5 Screw	3	圓頭十字附華司M5*10L (鍍鎳)(附墊片)
21	CH-M3-6	M3螺絲	M3 Screw	2	半圓頭內六角 M3*6L(染黑)
22	FR-E-3	E型扣環	Retaining Ring	1	3mm
23	IH-M5-16	M5螺絲	M5 Screw	2	M5*16L(鍍鎳)內六角
24	LC-M2-4	M2螺絲	M2 Screw	2	平頭十字M2*4L (鍍鎳)
25	LC-M6-20	M6螺絲	M6 Screw	1	平頭十字角M6*20L (鍍鎳)
26	NUT-1/2"-20	1/2"螺帽	1/2" Nut	1	1/2"-20牙(細牙)六角螺母(鍍鎳)
27	NUT-M6	M6螺帽	M6 Nut	1	M6六角螺母(鍍鎳)
28	PW-M12-24	M3墊片	M3 Washer	2	3.2*5.8*0.5T(鍍鎳)
29	PW-M5-12	M5墊片	M5 Washer	4	平華司 5.2*12*0.8T(鍍鎳)
30	SW-M4	M4彈簧墊片	M4 Spring Washer	1	M4 彈墊 (鍍鎳)
31	SW-M6	M6彈簧墊片	M6 Spring Washer	1	M6 彈墊 (鍍鎳)

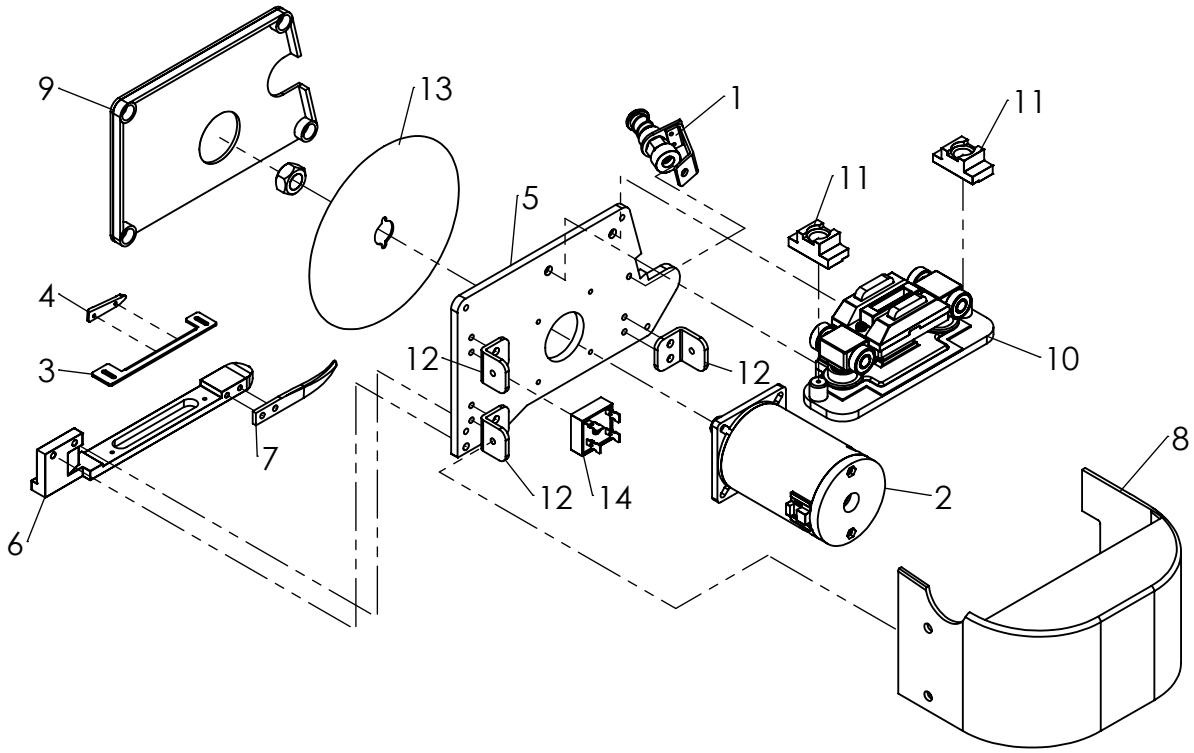

CD. 磨刀石組 Grinder Assembly					
ITEM	PART NO.	名稱	NAME	QTY.	備註
1	CD-01	磨石	Grinder	1	CD-01-1+CD-01-2 粉紅色砂輪,黃銅軸心
2	CD-03	軸承銅座	Bearing Seat	1	配裝7R3英制軸承
3	CD-05	彈簧	Spring	1	線徑∅ 0.8內 徑∅12.3 圈數3 長度26(mm)
4	CD-06	按鈕套筒	Sleeve	1	
5	CD-07	磨刀石組支撐片	Grinder Support	1	
6	CD-02	軸承	Bearing	1	SSR-3ZZ
7	CD-04	磨刀石支撐片	Support Plate	1	

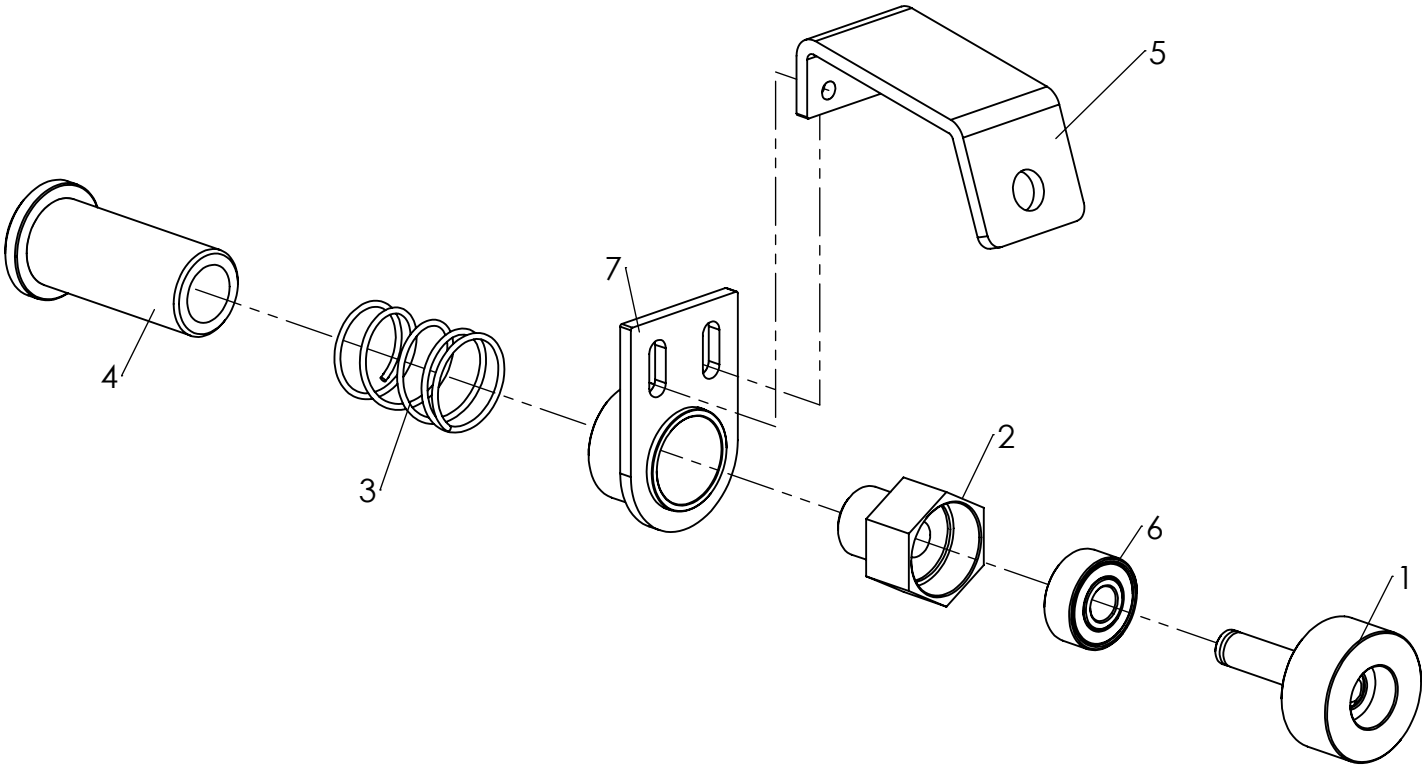

D1-2. 切刀行走馬達組 Moving Motor Assembly					
ITEM	PART NO.	名稱	NAME	QTY.	備註
1	P-02-N	行走馬達	Motor	1	M-4RK25N-C002(附端子+連接器)
2	P-02A-N	行走齒輪箱	Gear Box	1	G-4N3-L001

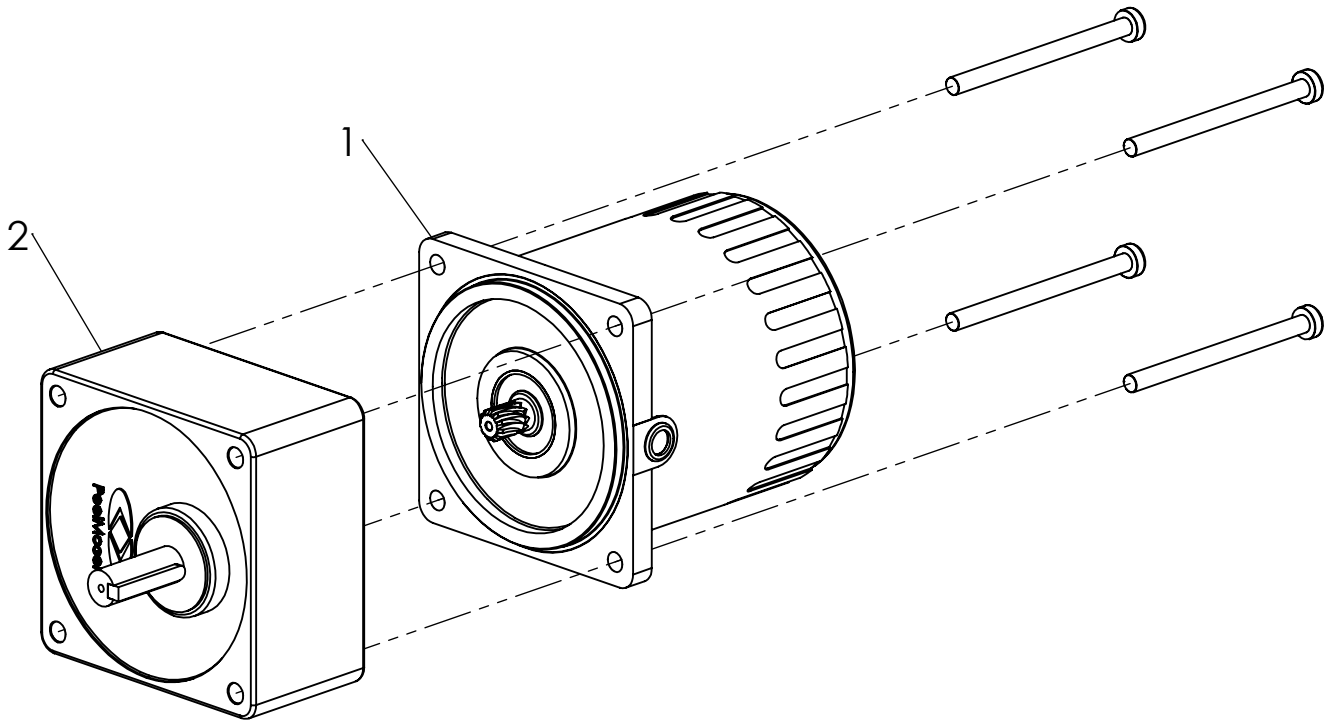

D2-2-1. 壓料馬達組 Press Motor Assembly					
ITEM	PART NO.	名稱	NAME	QTY.	備註
1	K-06	馬達底片	Motor Seat	1	
2	P-03-N	壓料馬達	Motor	1	M-2RK6N-C
3	P-03A-N	壓料齒輪箱	Gear Box	1	G-2N180-L002

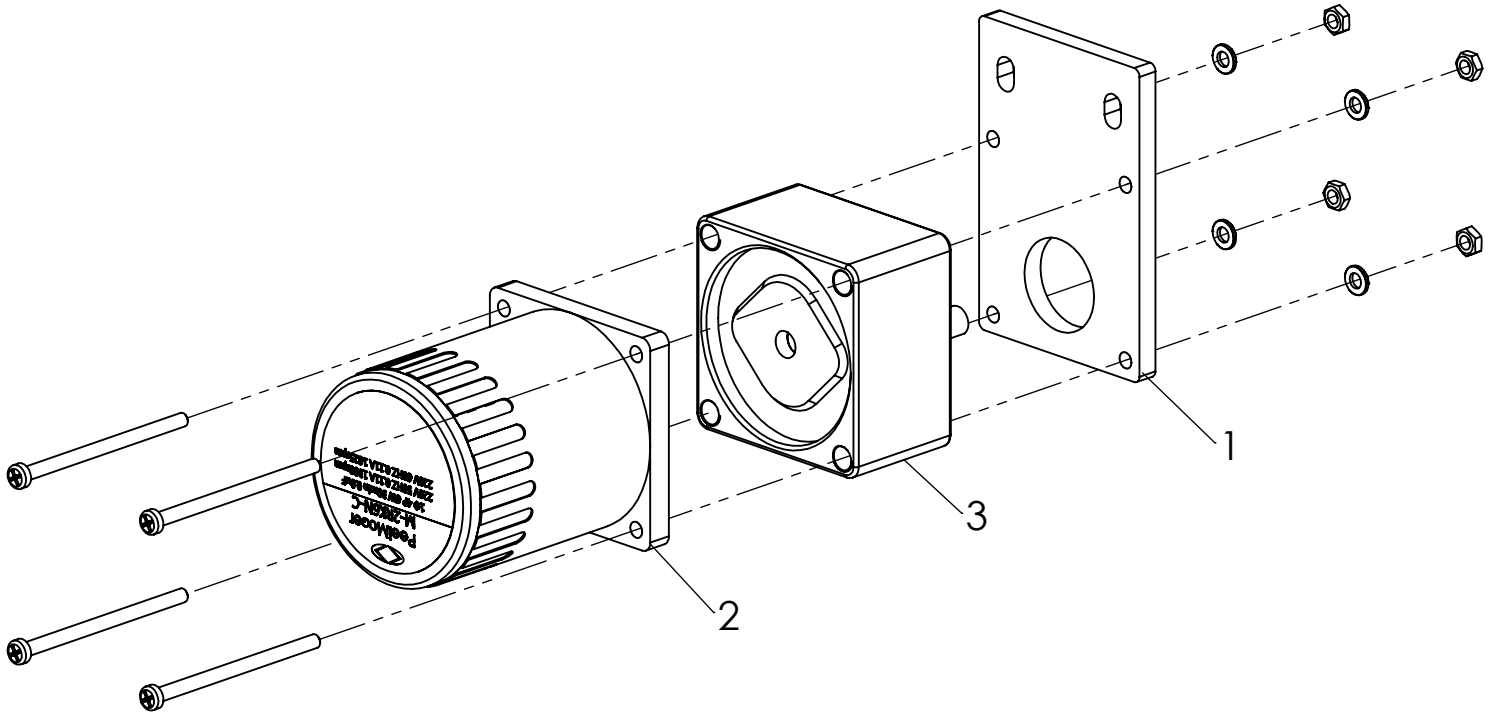

D2-1. 左切斷機板組 Cutting Machine Left Board Assembly					
ITEM	PART NO.	名稱	NAME	QTY.	備註
1	K-01B	機架	Cutting Frame	1	左
2	K-03	L吊板	Hang Plate	1	
3	K-04B	掛勾	Hanger	1	左
4	K-09	彈簧掛鉤	Spring Hanger	1	
5	K-15	壓料彈簧圈座	Press Wheel	1	
6	K-17	螺絲	Screw	1	
7	K-22	螺絲	Screw	1	
8	M-28B	頂簧(右)	Torsional Spring	1	線徑∅2內徑∅13.5圈數2 自由長度6.3(mm)
9	M-29	壓料彈簧	Torsional Spring	1	線徑∅1外徑∅10有效圈數42.5 自由長度42.5(mm)
10	BH-M10-35	M10螺絲	M10 Screw	1	M10*35L外六角 (鍍鎳)
11	IH-M6-50-F	M6螺絲	M6 Screw	1	M6*50L內六角 (半牙)(鍍鎳)
12	IH-M8-20	M8螺絲	M8 Screw	1	M8*20L內六角 (鍍鎳)
13	NUT-M6	M6螺帽	M6 Nut	1	M6六角螺母(鍍鎳)
14	NUT-M10	M10螺帽	M10 Nut	1	M10六角螺母(鍍鎳)
15	BCC-M4-5	M4螺絲	M4 Screw	1	大扁圓頭十字螺絲M4*5L(鍍鎳)
16	IH-M5-12	M5螺絲	M5 Screw	1	M5*12L(鍍鎳)內六角
17	IH-M5-25	M5螺絲	M5 Screw	2	M5*25L(鍍鎳)內六角
18	IH-M6-12	M6螺絲	M6 Screw	2	M6*12L(鍍鎳) 內六角
19	IH-M6-16	M6螺絲	M6 Screw	2	M6*16L(鍍鎳) 內六角
20	IH-M6-25	M6螺絲	M6 Screw	1	M6*25L全牙(鍍鎳) 內六角
21	IH-M6-30	M6螺絲	M6 Screw	2	M6*30L全牙(鍍鎳) 內六角
22	LC-M6-25	M6螺絲	M6 Screw	2	平頭十字角M6*25L (鍍鎳)
23	PW-M5-12	M5墊片	M5 Washer	3	平華司 5.2*12*0.8T(鍍鎳)
24	SPP-4-35L	彈簧插銷	PIN	1	彈簧銷4*35

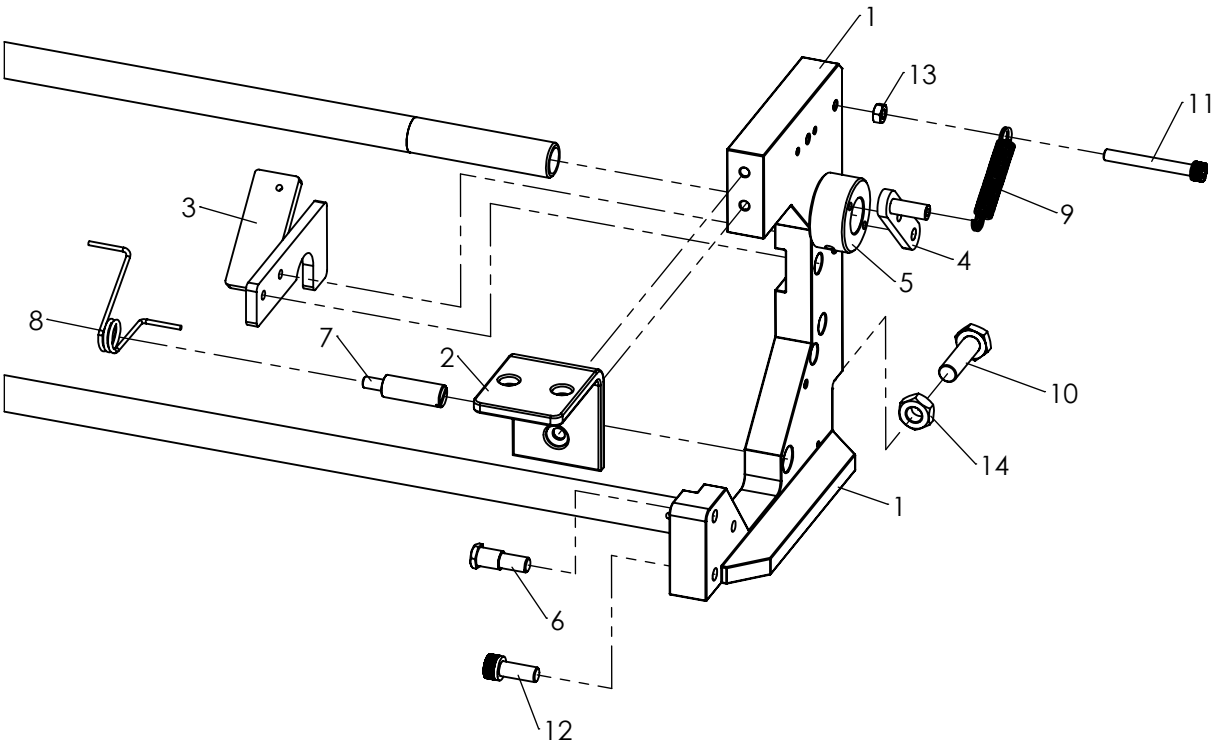

D2-1(2). 左切斷機板組(附夾具型) Left Cutting Board Assembly (Add Catchers Type)					
ITEM	PART NO.	名稱	NAME	QTY.	備註
1	BR-12	軸承	Bearing	1	634Z
2	BR-22	銅襯套	Cu Sleeve	1	MB1012DU
3	K-01B	機架	Cutting Frame	1	左
4	K-03	L吊板	Hang Plate	1	
5	K-04B	掛勾	Hanger	1	左
6	K-09	彈簧掛鉤	Spring Hanger	1	
7	K-15	壓料彈簧圈座	Press Wheel	1	
8	K-17	螺絲	Screw	1	
9	K-22	螺絲	Screw	1	
10	M-28B	頂簧(右)	Torsional Spring	1	線徑∅2內徑∅13.5圈數2 自由長度6.3(mm)
11	M-29	壓料彈簧	Torsional Spring	1	線徑∅1外徑∅10有效圈數42.5 自由長度42.5(mm)
12	N-905D	鋁滑升叉(左)	Slideway	1	左
13	BH-M10-35	M10螺絲	M10 Screw	1	M10*35L外六角 (鍍鎳)
14	IH-M6-50-F	M6螺絲	M6 Screw	1	M6*50L內六角 (半牙)(鍍鎳)
15	IH-M8-20	M8螺絲	M8 Screw	1	M8*20L內六角 (鍍鎳)
16	NUT-M6	M6螺帽	M6 Nut	1	M6六角螺母(鍍鎳)
17	NUT-M10	M10螺帽	M10 Nut	1	M10六角螺母(鍍鎳)
18	CC-M4-15	M4螺絲	M4 Screw	1	M4*8L 圓頭十字
19	SW-M4	M4彈簧墊片	M4 Spring Washer	1	M4 彈墊 (鍍鎳)
20	BCC-M4-5	M4螺絲	M4 Screw	1	大扁圓頭十字螺絲M4*5L(鍍鎳)
21	IH-M5-12	M5螺絲	M5 Screw	1	M5*12L(鍍鎳)內六角
22	IH-M5-25	M5螺絲	M5 Screw	2	M5*25L(鍍鎳)內六角
23	IH-M6-12	M6螺絲	M6 Screw	2	M6*12L(鍍鎳) 內六角
24	IH-M6-16	M6螺絲	M6 Screw	2	M6*16L(鍍鎳) 內六角
25	IH-M6-25	M6螺絲	M6 Screw	1	M6*25L全牙(鍍鎳) 內六角
26	IH-M6-30	M6螺絲	M6 Screw	2	M6*30L全牙(鍍鎳) 內六角
27	LC-M6-25	M6螺絲	M6 Screw	2	平頭十字角M6*25L (鍍鎳)
28	PW-M5-12	M5墊片	M5 Washer	3	平華司 5.2*12*0.8T(鍍鎳)
29	SPP-4-35L	彈簧插銷	PIN	1	彈簧銷4*35

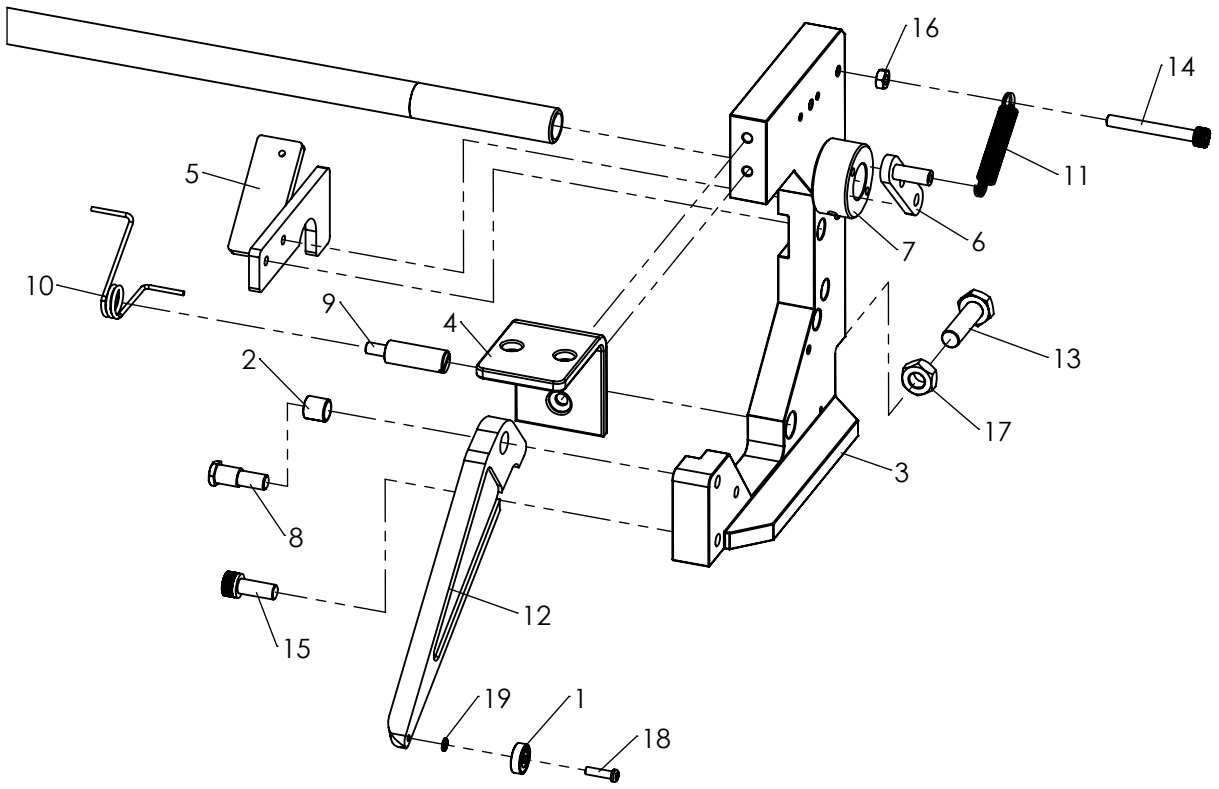

D2-2. 右切斷機板組 Cutting Machine Right Board Assembly					
ITEM	PART NO.	名稱	NAME	QTY.	備註
1	D2-2-1	壓料馬達組	Press Motor Assembly	1	組合件
2	K-01A	機架	Cutting Frame	1	右
3	K-03	L吊板	Hang Plate	1	
4	K-04A	掛勾	Hanger	1	右
5	K-05	凸輪	Cam	2	
6	K-07	固定塊	Motor Seat Iron	1	
7	K-12	驅動輪軸	Drive Shaft	1	
8	K-13A	被動輪	Drive Wheel	1	
9	K-17	螺絲	Screw	1	
10	K-22	螺絲	Screw	1	
11	M-28A	頂簧(左)	Torsional Spring	1	線徑∅2內徑∅13.5圈數2自由長度6.3(mm)
12	U-10	微動開關	Switch	2	Z-15GW2-B
13	U-12	微動開關護套	Switch Cover	2	
14	BH-M10-35	M10螺絲	M10 Screw	1	M10*35L外六角 (鍍鎳)
15	IH-M8-20	M8螺絲	M8 Screw	1	M8*20L內六角 (鍍鎳)
16	NUT-M10	M10螺帽	M10 Nut	1	M10六角螺母(鍍鎳)
17	BCC-M4-5	M4螺絲	M4 Screw	4	大扁圓頭十字螺絲M4*5L(鍍鎳)
18	CC-M4-50	M4螺絲	M4 Screw	2	M4*50L 圓頭十字
19	CC-M4-8	M4螺絲	M4 Screw	2	M4*8L 圓頭十字
20	FR-S-19	C型扣環	Retaining Ring	2	軸用19mm
21	HF-M6-10	M6止付螺絲	Set Screw	5	M6*10L 染黑
22	HF-M6-8	M6止付螺絲	Set Screw	4	M6*8L 染黑
23	IH-M5-12	M5螺絲	M5 Screw	1	M5*12L(鍍鎳)內六角
24	IH-M5-25	M5螺絲	M5 Screw	2	M5*25L(鍍鎳)內六角
25	IH-M6-12	M6螺絲	M6 Screw	7	M6*12L(鍍鎳) 內六角
26	IH-M6-16	M6螺絲	M6 Screw	2	M6*16L(鍍鎳) 內六角
27	IH-M6-25	M6螺絲	M6 Screw	2	M6*25L全牙(鍍鎳) 內六角
28	IH-M6-30	M6螺絲	M6 Screw	4	M6*30L全牙(鍍鎳) 內六角
29	IH-M6-50-F	M6螺絲	M6 Screw	2	M6*50L內六角 (半牙)(鍍鎳)
30	LC-M6-25	M6螺絲	M6 Screw	4	平頭十字角M6*25L (鍍鎳)
31	PN4-2	鋁拉釘	Blind Rivets	4	4-2 (3.2*8)
32	PW-M4-98	M4墊片	M4 washer	2	M4平華司 4.2*9.8*1T(鍍鎳)
33	PW-M5-12	M5墊片	M5 Washer	3	平華司 5.2*12*0.8T(鍍鎳)
34	PW-M6-129	M6墊片	M6 Washer	3	平華司 6.5*12.9*1.2T(鍍鎳)
35	SPP-4-35L	彈簧插銷	PIN	2	彈簧銷4*35
36	SW-M6	M6彈簧墊片	M6 Spring Washer	2	M6 彈墊 (鍍鎳)

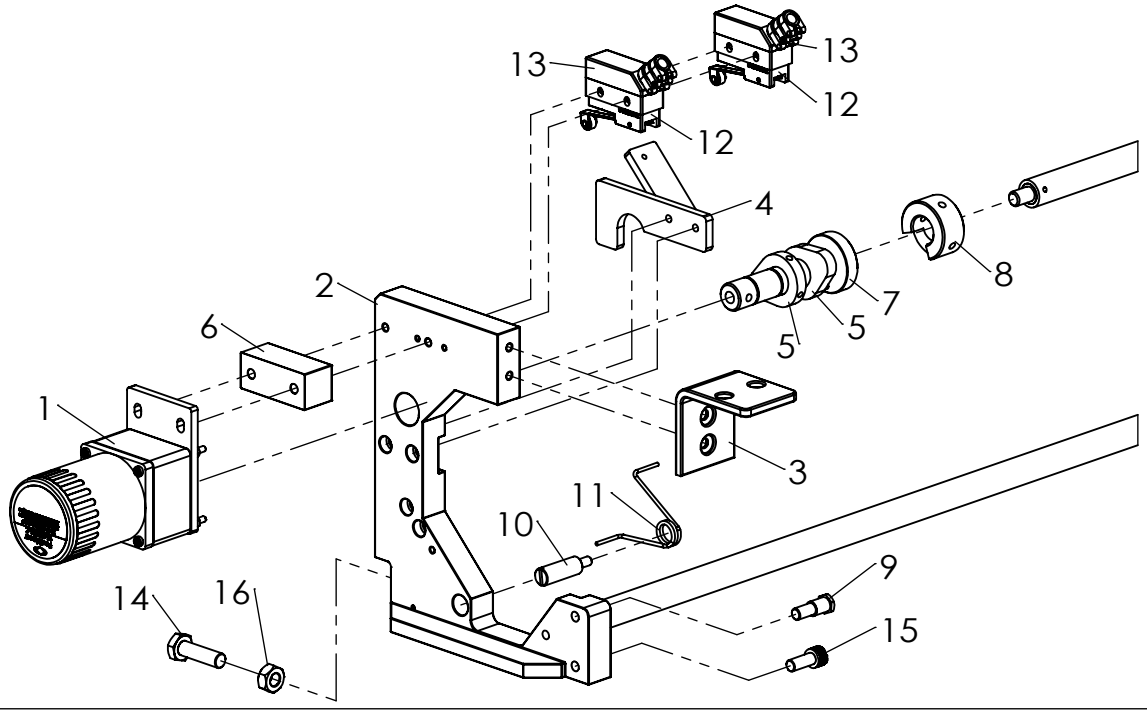

D2-2(2). 右切斷機板組(附夾具型) Right Cutting Board Assembly (Add Catchers Type)					
ITEM	PART NO.	名稱	NAME	QTY.	備註
1	D2-2-1	壓料馬達組	Press Motor Assembly	1	組合件
2	BR-12	軸承	Bearing	1	634Z
3	BR-22	銅襯套	Cu Sleeve	1	MB1012DU
4	K-01A	機架	Cutting Frame	1	右
5	K-03	L吊板	Hang Plate	1	
6	K-04A	掛勾	Hanger	1	右
7	K-05	凸輪	Cam	2	
8	K-07	固定塊	Motor Seat Iron	1	
9	K-12	驅動輪軸	Drive Shaft	1	
10	K-13A	被動輪	Drive Wheel	1	
11	K-17	螺絲	Screw	1	
12	K-22	螺絲	Screw	1	
13	M-28A	頂簧(左)	Torsional Spring	1	線徑∅2內徑∅13.5圈數2自由長度6.3(mm)
14	N-905C	鋁滑升叉(右)	Slideway	1	右
15	U-10	微動開關	Switch	2	Z-15GW2-B
16	U-12	微動開關護套	Switch Cover	2	
17	BH-M10-35	M10螺絲	M10 Screw	1	M10*35L外六角 (鍍鎳)
18	CC-M4-15	M4螺絲	M4 Screw	1	M4*8L 圓頭十字
19	IH-M8-20	M8螺絲	M8 Screw	1	M8*20L內六角 (鍍鎳)
20	NUT-M10	M10螺帽	M10 Nut	1	M10六角螺母(鍍鎳)
21	SW-M4	M4彈簧墊片	M4 Spring Washer	1	M4 彈墊 (鍍鎳)
22	BCC-M4-5	M4螺絲	M4 Screw	4	大扁圓頭十字螺絲M4*5L(鍍鎳)
23	CC-M4-50	M4螺絲	M4 Screw	2	M4*50L 圓頭十字
24	CC-M4-8	M4螺絲	M4 Screw	2	M4*8L 圓頭十字
25	FR-S-19	C型扣環	Retaining Ring	2	軸用19mm
26	HF-M6-10	M6止付螺絲	Set Screw	5	M6*10L 染黑
27	HF-M6-8	M6止付螺絲	Set Screw	4	M6*8L 染黑
28	IH-M5-12	M5螺絲	M5 Screw	1	M5*12L(鍍鎳)內六角
29	IH-M5-25	M5螺絲	M5 Screw	2	M5*25L(鍍鎳)內六角
30	IH-M6-12	M6螺絲	M6 Screw	7	M6*12L(鍍鎳) 內六角
31	IH-M6-16	M6螺絲	M6 Screw	2	M6*16L(鍍鎳) 內六角
32	IH-M6-25	M6螺絲	M6 Screw	2	M6*25L全牙(鍍鎳) 內六角
33	IH-M6-30	M6螺絲	M6 Screw	4	M6*30L全牙(鍍鎳) 內六角
34	IH-M6-50-F	M6螺絲	M6 Screw	2	M6*50L內六角 (半牙)(鍍鎳)
35	LC-M6-25	M6螺絲	M6 Screw	4	平頭十字角M6*25L (鍍鎳)
36	PN4-2	鋁拉釘	Blind Rivets	4	4-2 (3.2*8)
37	PW-M4-98	M4墊片	M4 washer	2	M4平華司 4.2*9.8*1T(鍍鎳)
38	PW-M5-12	M5墊片	M5 Washer	3	平華司 5.2*12*0.8T(鍍鎳)
39	PW-M6-129	M6墊片	M6 Washer	3	平華司 6.5*12.9*1.2T(鍍鎳)
40	SPP-4-35L	彈簧插銷	PIN	2	彈簧銷4*35
41	SW-M6	M6彈簧墊片	M6 Spring Washer	2	M6 彈墊 (鍍鎳)

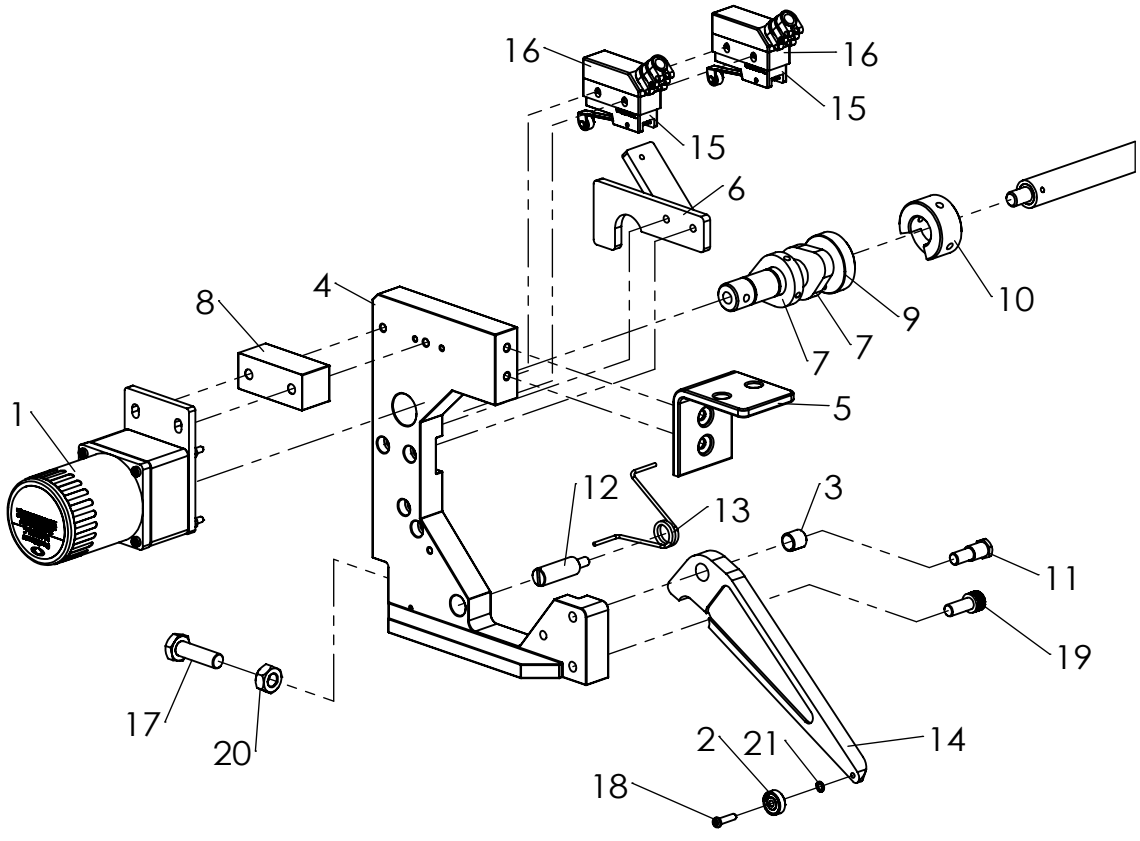

E. 夾具系統 Catcher System					
ITEM	PART NO.	名稱	NAME	QTY.	備註
1	E1	夾具組	Catcher Assembly	2	
2	N-11	固定板	Catcher Base	2	
3	N-12	長孔固定板	Catcher Base	2	
4	N-13	單孔固定板	Catcher Base	2	
5	TL-09	C型夾	C Type Clip	2	
6	BH-M8-45	M8螺絲	M8 Screw	2	M8*45L外六角 (鍍鎳)
7	IH-M8-16	M8螺絲	M8 Screw	4	M8*16L內六角 (鍍鎳)
8	IH-M8-25	M8螺絲	M8 Screw	8	M8*25L內六角 (鍍鎳)
9	NUT-M8	M8螺帽	M8 Nut	2	M8六角螺母(鍍鎳)
10	PW-M8-158	M8墊片	M8 Washer	14	M8平華司 8.5*15.8*1.7T(鍍鎳)
11	SW-M8	M8彈簧墊片	M8 Spring Washer	2	M8彈墊(鍍鎳)

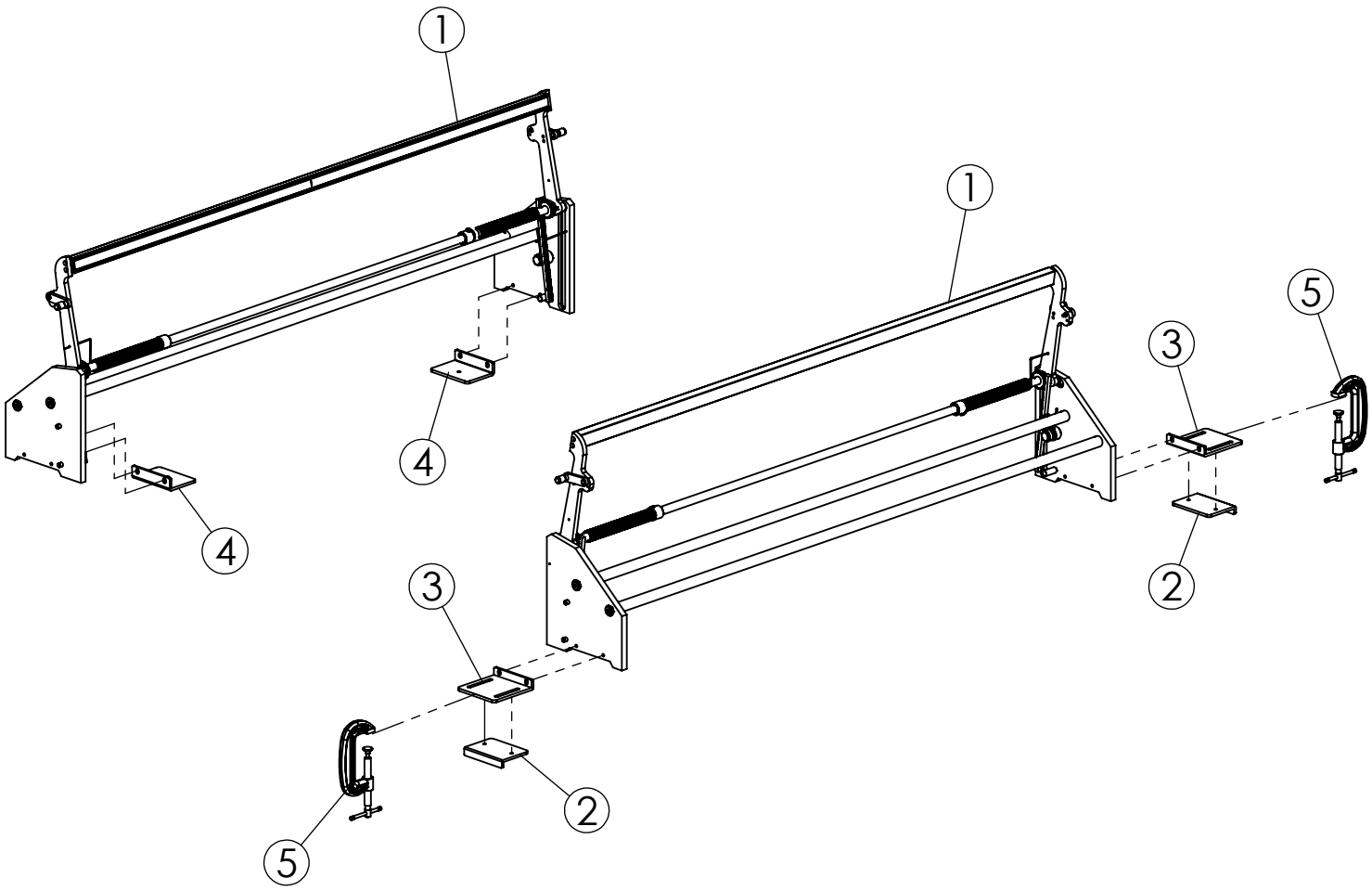

E1. 夾具組 Catcher System					
ITEM	PART NO.	名稱	NAME	QTY.	備註
1	BR-08	軸承	Bearing	2	6900ZZ
2	BR-11	軸承	Bearing	4	608
3	J-01A	夾具機板	Catcher Frame	1	左
4	J-01B	夾具機板	Catcher Frame	1	右
5	J-02A	夾具臂(左)	Catcher Arm	1	
6	J-02B	夾具臂(右)	Catcher Arm	1	
7	J-03	齒排	Rack	2	J-03-1+J-03-2 (8")
8	J-04	齒輪	Gear	2	
9	J-05	小擺臂	Swing Arm	2	
10	J-06	針板	Neddle Plate	N	1m
11	J-20	小擺臂套筒	Sleeve	2	
12	J-21	小擺臂螺栓	Bolt	2	外六角 M8*12L螺絲變造加工
13	J-22	夾具板華司	Washer	4	
14	J-23	培林螺絲	Screw	4	同 BK-23-1
15	J-24	齒排掛螺栓	Bolt	2	
16	J-25	掛螺栓套筒	Sleeve	2	
17	J-26	頂螺栓	Spring Bolt	2	
18	J-27	扭簧套筒	Sleeve	2	
19	J-28	墊圈	Washer	2	
20	L-09	固定桿	Stay Pipe	2	
21	L-10	昇降桿	Arm Shaft	1	
22	L-33	連桿	Pipe	1	分件L-33-1
23	L-42	白鐵蓋	Cover	1	
24	M-25A	V型頂簧(左)	V Type Spring	1	
25	M-25B	V型頂簧(右)	V Type Spring	1	
26	M-26A	扭簧	Torsional Spring	1	
27	M-26B	扭簧	Torsional Spring	1	
28	CH-M6-12L	M6螺絲	M6 Screw	2	半圓頭內六角 M6*12L(染黑)
29	HF-M5-8	M5止付螺絲	Set Screw	4	M5*8L 染黑
30	IH-M6-12	M6螺絲	M6 Screw	2	M6*12L(鍍鎳) 內六角
31	IH-M6-20	M6螺絲	M6 Screw	6	M6*12L(鍍鎳) 內六角
32	IH-M8-20	M8螺絲	M8 Screw	4	M8*20L內六角 (鍍鎳)
33	NUT-C-M6	M6蓋頭螺帽	M6 Nut	4	M6六角蓋頭螺母(鍍鎳)(12頭)
34	NUT-M10	M10螺帽	M10 Nut	4	M10六角螺母(鍍鎳)
35	NUT-M6	M6螺帽	M6 Nut	4	M6六角螺母(鍍鎳)
36	PW-M6-129	M6墊片	M6 Washer	10	平華司 6.5*12.9*1.2T(鍍鎳)
37	SPP-3-30L	彈簧插銷	PIN	2	彈簧銷3*30
38	SPP-4-20L	彈簧插銷	PIN	2	彈簧銷4*20
39	SW-M10	M10 彈簧墊片	M10 Washer	4	M10 彈墊(鍍鎳)
40	SW-M6	M6彈簧墊片	M6 Spring Washer	12	M6 彈墊 (鍍鎳)

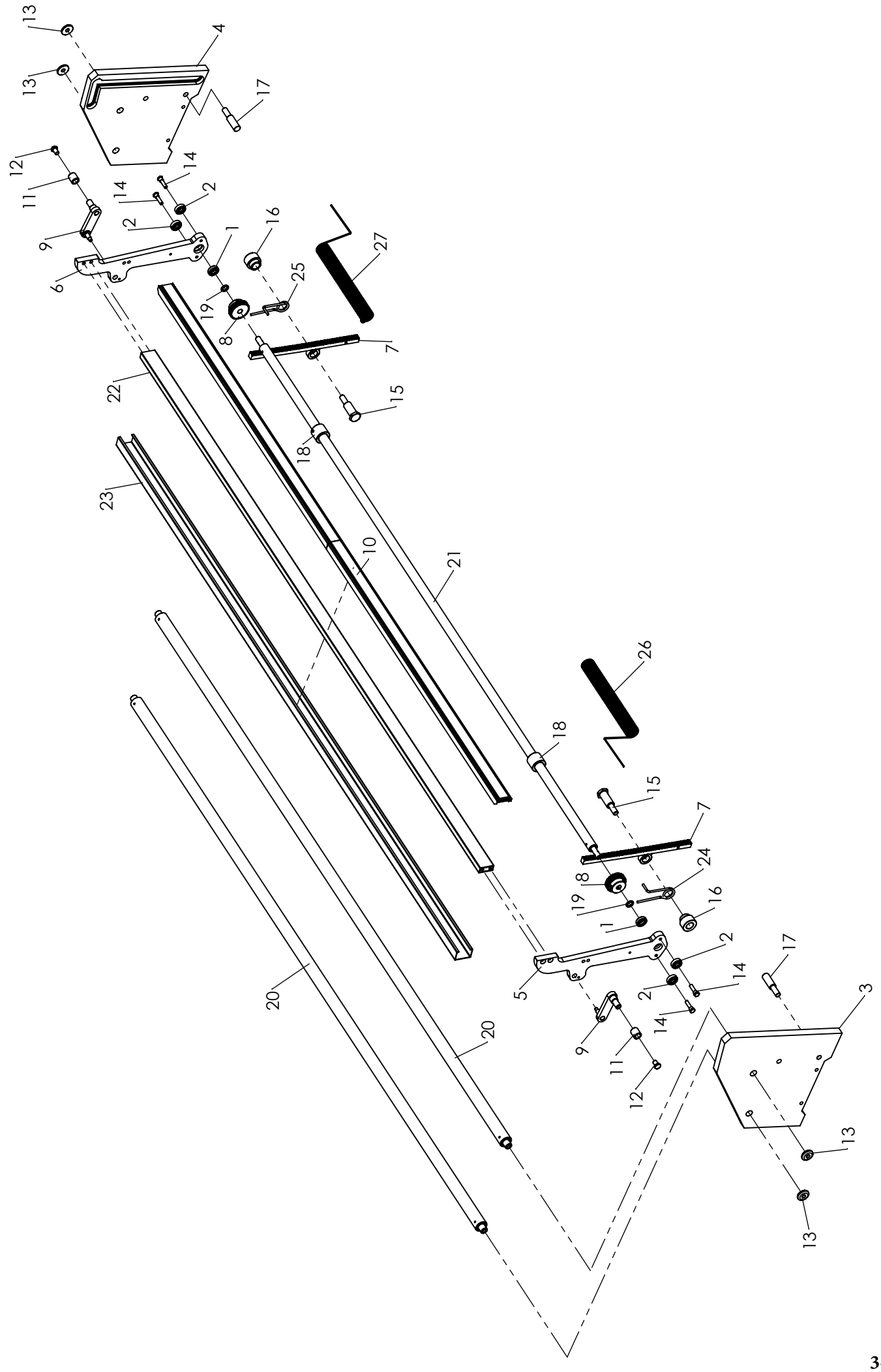
13
4
13
17
12
14
11
14
2
2
9
1
16
6
27
25
19
8
7
22
15
18
23
10
21
26
18
15
7
24
8
19
16
1
2
17
5
2
14
14
3
9
11
12
13
13

F. 定位系統 Orientation System					
ITEM	PART NO.	名稱	NAME	QTY.	備註
1	F1	前定位裝置	Forward Positioning Setting	1	
2	F2	原點定位裝置	Origin Positioning Setting	1	
3	F3	後定位裝置	Backward Positioning Setting	1	

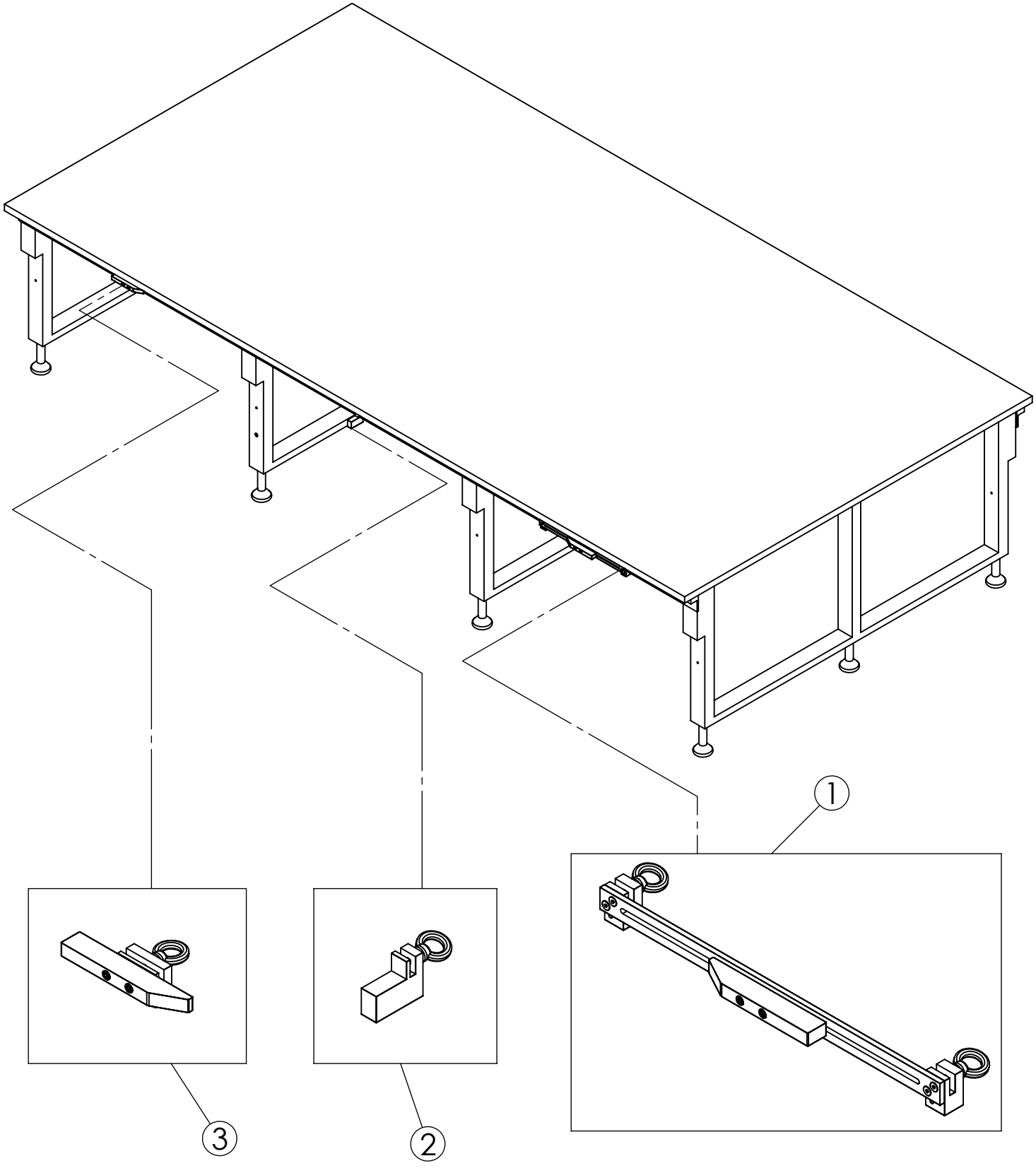

F1. 前定位裝置 Forward Positioning Setting					
ITEM	PART NO.	名稱	NAME	QTY.	備註
1	I-13	定位盤螺絲	Bolt	2	
2	SP-904A-T	定位鐵	Position Seat	2	4號 桌邊式
3	SP-904B-1	移動座長型固定片	Moving Seat Fixed Plate	1	
4	SP-904B-T	定位鐵	Position Seat	1	4號 桌邊式
5	SP-904C-T	定位鐵	Position Seat	1	4號 桌邊式
6	LH-M5-10	M5螺絲	M5 Screw	4	平頭內六角M5*10L (鍍鎳)
7	IH-M5-30	M5螺絲	M5 Screw	2	M5*30L(鍍鎳)全牙內六角

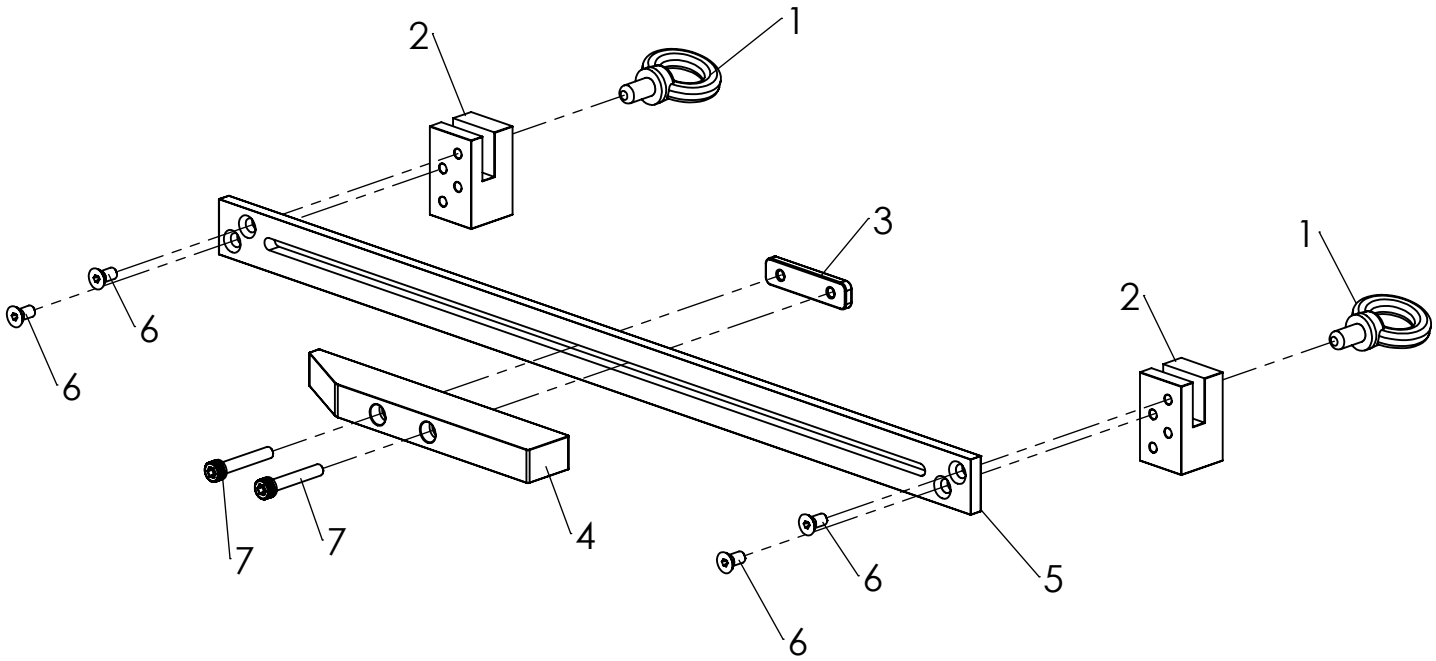

F2. 原點定位裝置 Origin Positioning Setting					
ITEM	PART NO.	名稱	NAME	QTY.	備註
1	I-13	定位盤螺絲	Bolt	1	
2	SP-905-T	定位鐵	Position Seat	1	5號 桌邊式

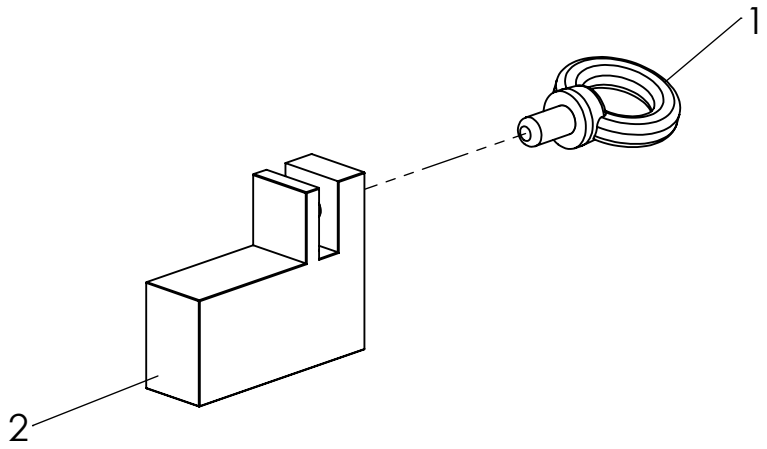

F3. 後定位裝置 Backward Positioning Setting					
ITEM	PART NO.	名稱	NAME	QTY.	備註
1	I-13	定位盤螺絲	Bolt	1	
2	IH-M5-25	M5螺絲	M5 Screw	2	M5*25L(鍍鎳)內六角
3	SP-904B-T	定位鐵	Position Seat	1	4號 桌邊式
4	SP-904D-T	定位鐵	Position Seat	1	1號 桌邊式

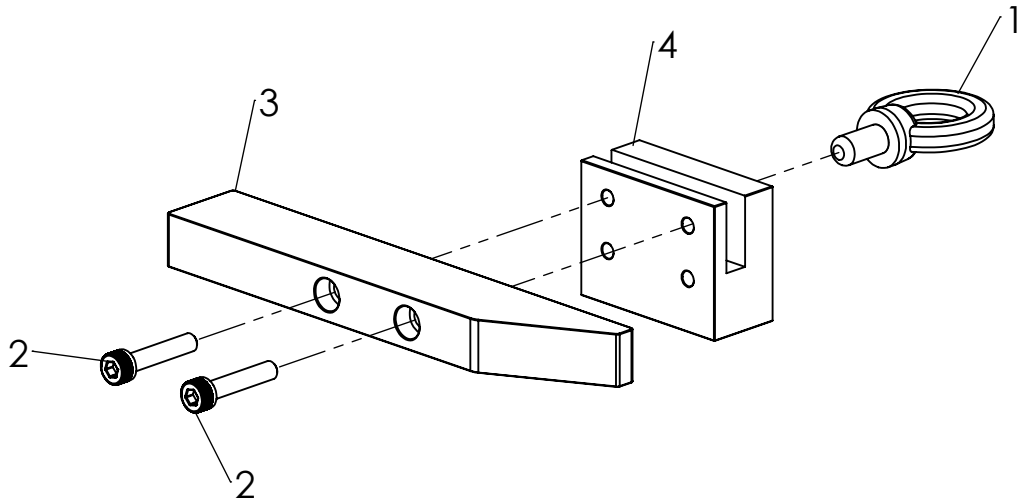

WKA-01. 滑車組 Electric Pulley Assembly					
ITEM	PART NO.	名稱	NAME	QTY.	備註
1	KA-01	吊盤	Hang Unit	1	
2	KA-08	滑車	Car	1	3P(2P)20A 300V DH6165
3	CC-M3-12	M3螺絲	M3 Screw	2	圓頭十字M3*12L

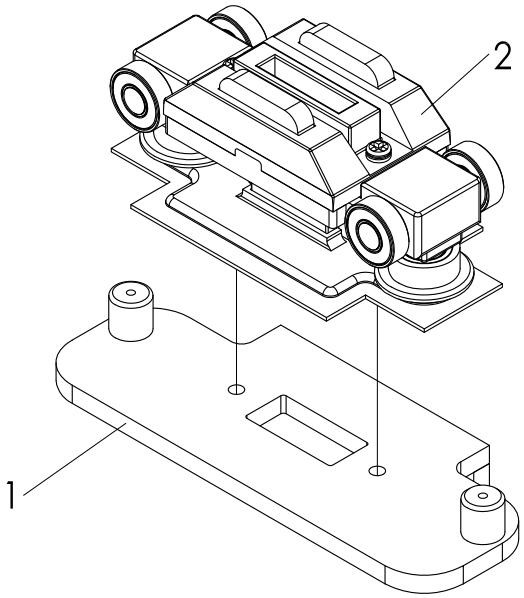

WP-01-GR. 切刀馬達組 Cutting Motor Assembly					
ITEM	PART NO.	名稱	NAME	QTY.	備註
1	KA-06	圓刀固定銅座	Brass Seat	1	KA-06-1+KA-06-2
2	P-01-GR	切刀馬達	Motor	1	DC90V 6000RPM GR-06ASP
3	NUT-1/2"-20	1/2"螺帽	1/2" Nut	1	1/2"-20牙(細牙)六角螺母(鍍鎳)
4	SPP-3-20L	彈簧插銷	PIN	1	彈簧銷3*20

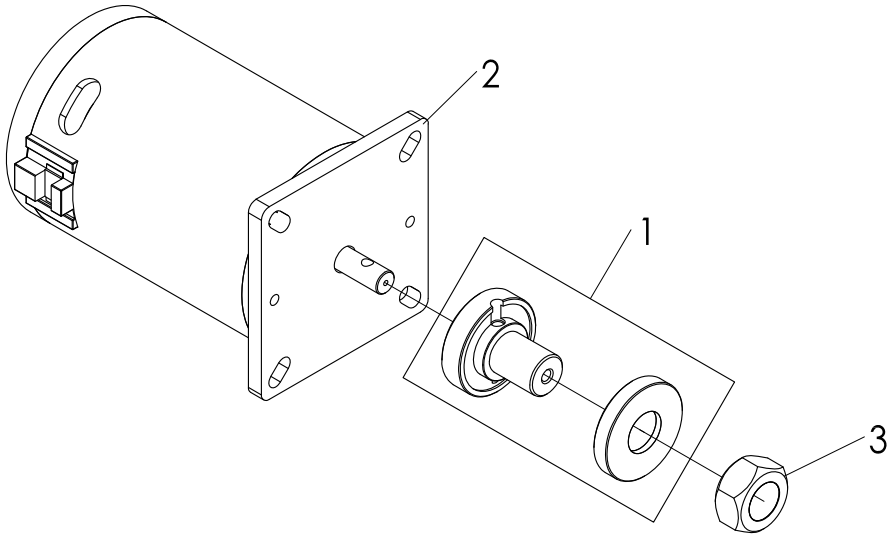

G. 週邊裝置 Peripheral Equipment					
ITEM	PART NO.	名稱	NAME	QTY.	備註
1	G1	鋼索緊急停止開關組	Pull Line Stop Switch Assembly	1	左 週邊裝置
2	G2	鋼索緊急停止開關組	Pull Line Stop Switch Assembly	1	右 週邊裝置
3	G3	防撞裝置組	Prevent Bumping Setting Assembly	2	A 週邊裝置
4	G4	防撞裝置組	Prevent Bumping Setting Assembly	2	B 週邊裝置

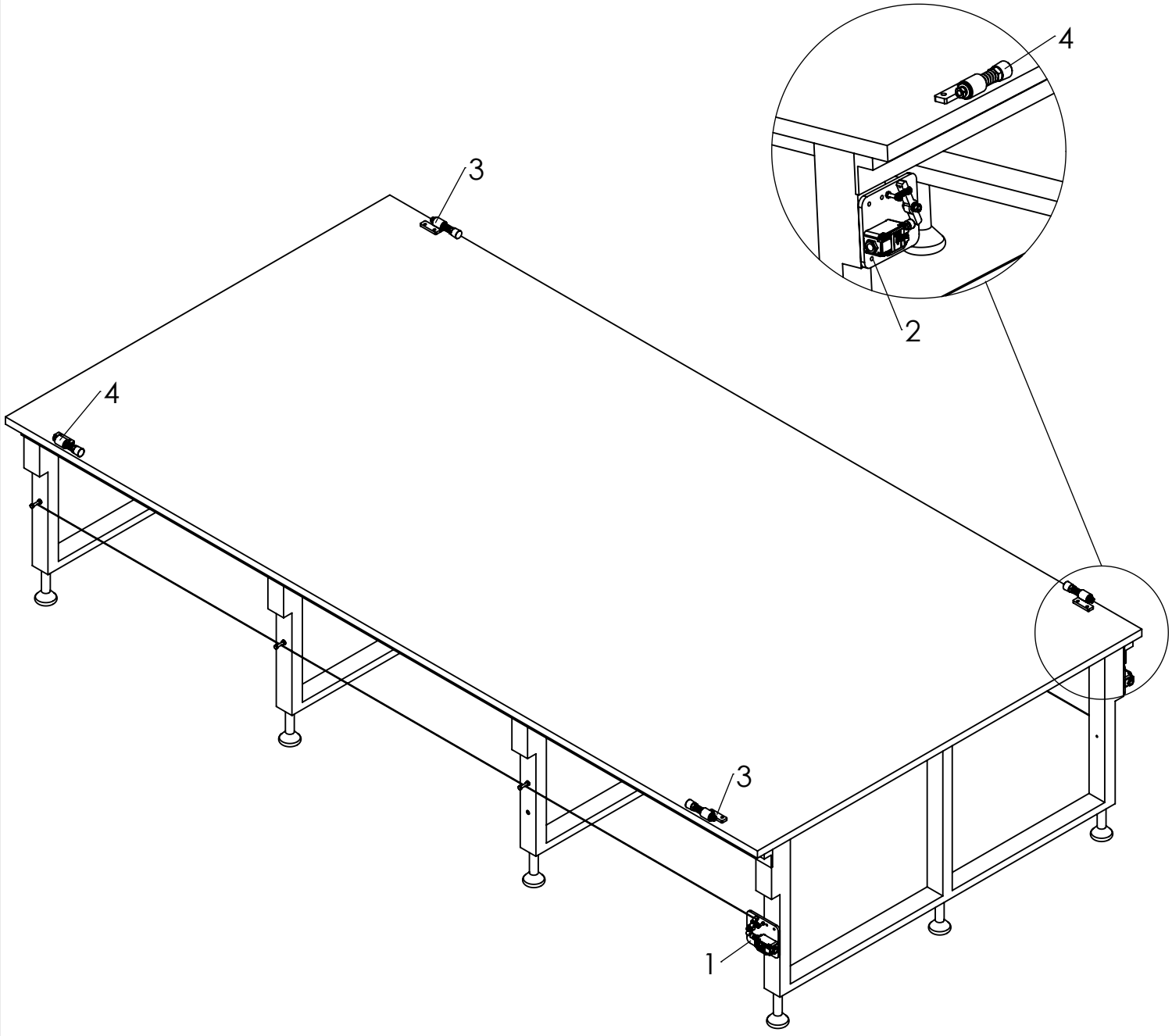

G1. 緊急停止開關組(左) Pull Line Stop Switch Assembly					
ITEM	PART NO.	名稱	NAME	QTY.	備註
1	DH-11	斷電座	Switch Seat	1	
2	DH-12	斷電開關壓鐵	Switch Impact Iron	1	
3	DH-13	拉伸彈簧	Spring	1	線徑ø1.2 外徑ø9 有效圈數18 自由長度22.5
4	DH-14	斷電開關壓鐵螺絲	Screw	1	
5	U-18A	緊急停止微動開關	Emergency Stop Switch	1	TZ-5109
6	CCP-M5-10	M5螺絲	M5 Screw	1	圓頭十字附華司M5*10L (鍍鎳) (附墊片)
7	IH-M5-35-F	M5螺絲	M5 Screw	4	M5*35L(鍍鎳)全牙內六角(半牙)
8	IH-M6-30	M6螺絲	M6 Screw	1	M6*30L全牙(鍍鎳) 內六角
9	NUT-M6	M6螺帽	M6 Nut	1	M6六角螺母(鍍鎳)
10	NUT-M8	M8螺帽	M8 Nut	2	M8六角螺母(鍍鎳)
11	PW-M8-158	M8墊片	M8 Washer	2	M8平華司 8.5*15.8*1.7T(鍍鎳)
12	SW-M8	M8彈簧墊片	M8 Spring Washer	2	M8彈墊(鍍鎳)

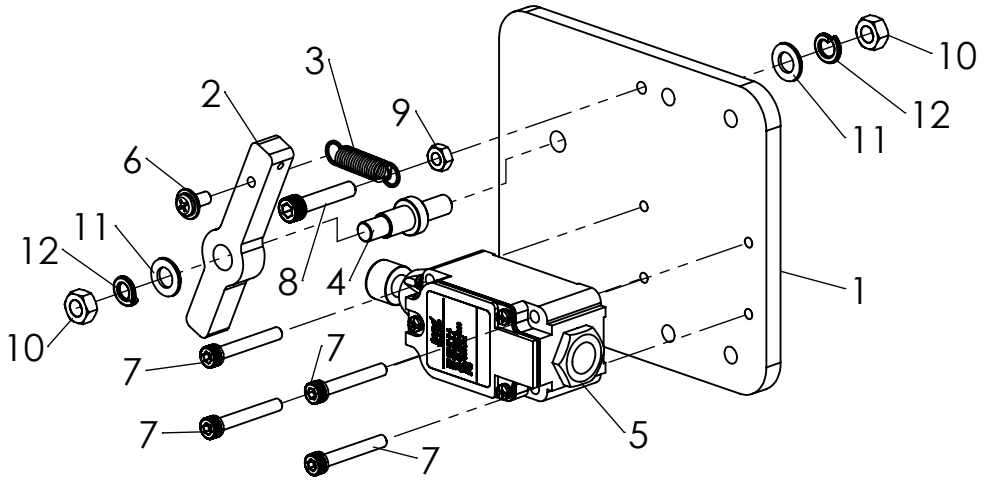

G2. 緊急停止開關組(右) Pull Line Stop Switch Assembly					
ITEM	PART NO.	名稱	NAME	QTY.	備註
1	DH-11	斷電座	Switch Seat	1	
2	DH-12	斷電開關壓鐵	Switch Impact Iron	1	
3	DH-13	拉伸彈簧	Spring	1	線徑ø1.2 外徑ø9 有效圈數18 自由長度22.5
4	DH-14	斷電開關壓鐵螺絲	Screw	1	
5	U-18A	緊急停止微動開關	Emergency Stop Switch	1	TZ-5109
6	CCP-M5-10	M5螺絲	M5 Screw	1	圓頭十字附華司M5*10L (鍍鎳) (附墊片)
7	IH-M5-35-F	M5螺絲	M5 Screw	4	M5*35L(鍍鎳)全牙內六角(半牙)
8	IH-M6-30	M6螺絲	M6 Screw	1	M6*30L全牙(鍍鎳) 內六角
9	NUT-M6	M6螺帽	M6 Nut	1	M6六角螺母(鍍鎳)
10	NUT-M8	M8螺帽	M8 Nut	2	M8六角螺母(鍍鎳)
11	PW-M8-158	M8墊片	M8 Washer	1	M8平華司 8.5*15.8*1.7T(鍍鎳)
12	SW-M8	M8彈簧墊片	M8 Spring Washer	2	M8彈墊(鍍鎳)

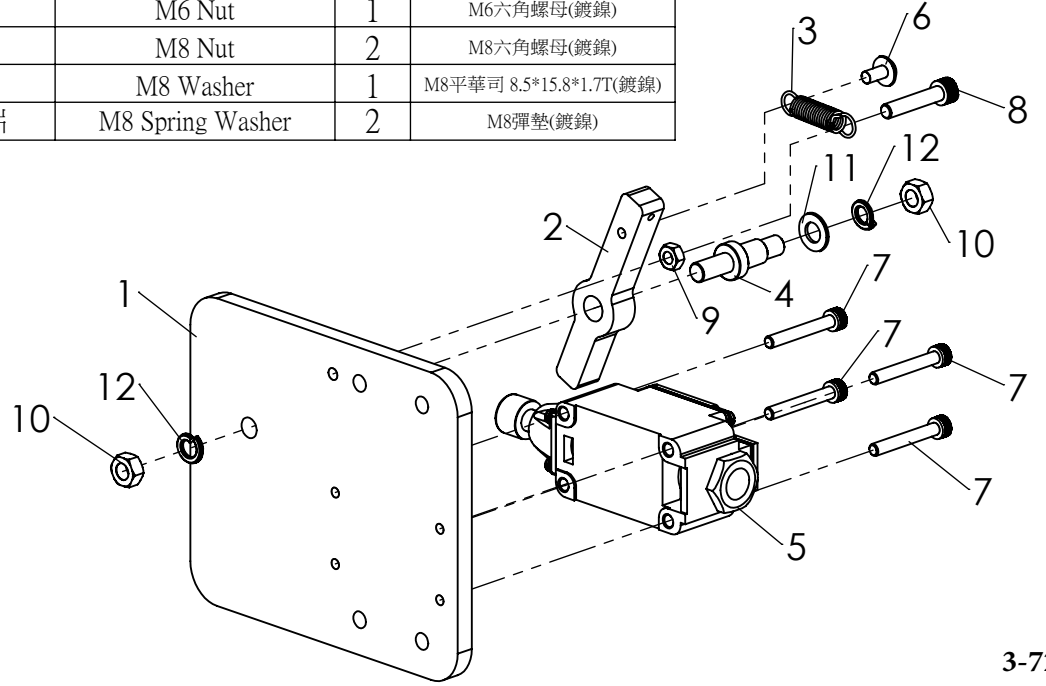

G3. 防撞裝置組A Prevent Bumping Setting Assembly					
ITEM	PART NO.	名稱	NAME	QTY.	備註
1	NUT-M10	M10螺帽	M10 Nut	1	M10六角螺母(鍍鎳)
2	PW-M10-257T3	M10墊片	M10 Washer	1	10.7*3T 平華司 （鍍鎳）
3	SP-06	橡膠螺絲	Plastic Block	1	
4	SP-906C-A	頂軸栓	Bolt	1	
5	SP-906C-B	壓縮彈簧	Spring	1	
6	SP-906RC	防撞片(右)	Prevent Bumping Setting Seat	1	SP-906RC-1+SP-906RC-2
7	SW-M10	M10 彈簧墊片	M10 Washer	1	M10 彈墊(鍍鎳)

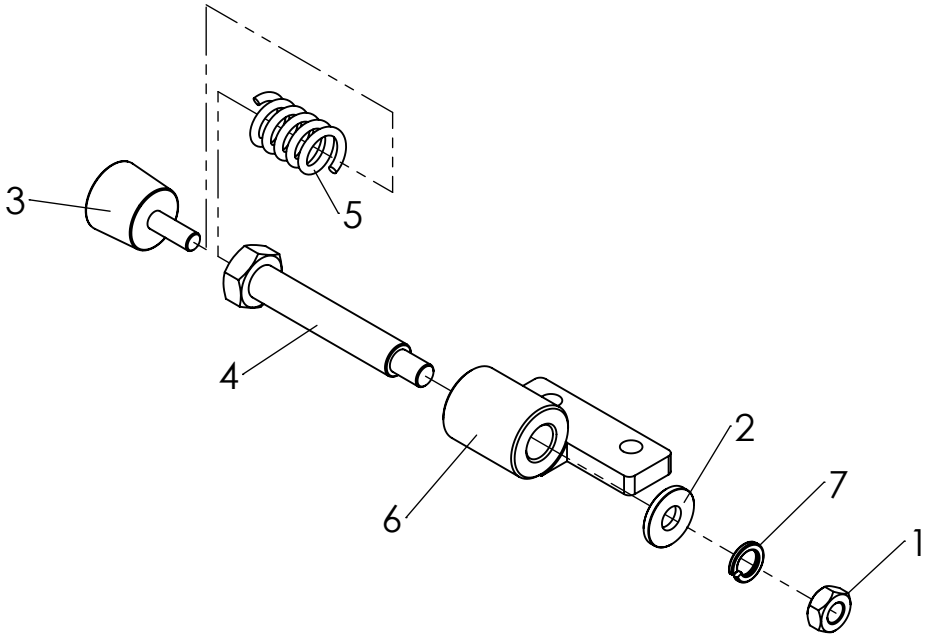

G4. 防撞裝置組B Prevent Bumping Setting Assembly					
ITEM	PART NO.	名稱	NAME	QTY.	備註
1	NUT-M10	M10螺帽	M10 Nut	1	M10六角螺母(鍍鎳)
2	PW-M10-257T3	M10墊片	M10 Washer	1	10.7*3T 平華司 （鍍鎳）
3	SP-06	橡膠螺絲	Plastic Block	1	
4	SP-906C-A	頂軸栓	Bolt	1	
5	SP-906C-B	壓縮彈簧	Spring	1	
6	SP-906LC	防撞片(左)	Prevent Bumping Setting Seat	1	SP-906LC-1+SP-906LC-2
7	SW-M10	M10 彈簧墊片	M10 Washer	1	M10 彈墊(鍍鎳)

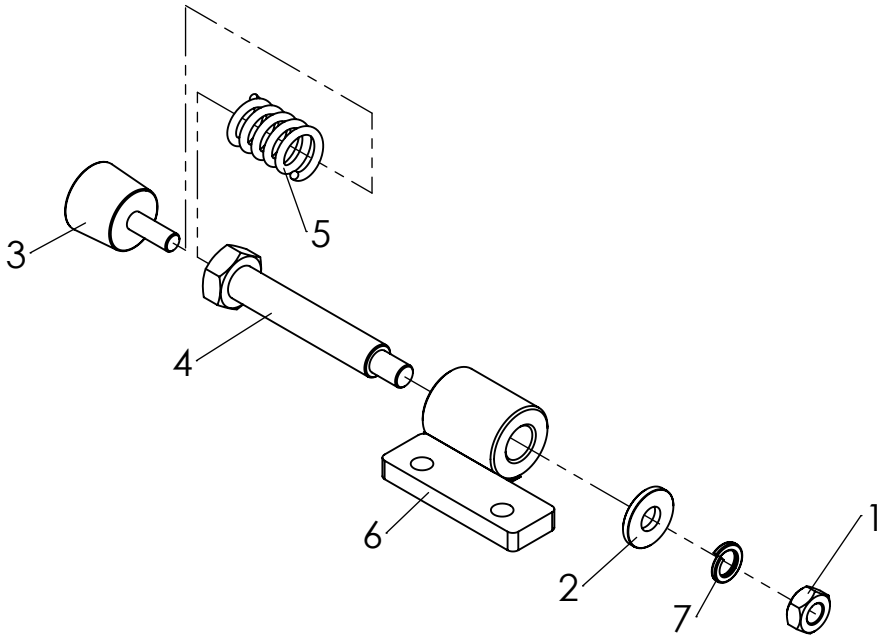

NA-650 零件清單 Parts List					
ITEM	PART NO.	名稱	NAME	QTY.	備註
1	8F-01	腳踏板	Platform	1	
2	8F-02A	踏板支臂	Screw Lock for Stand	2	
3	A-01D	右主機板	Right Main Frame	1	
4	A-02D	左主機板	Left Main Frame	1	
5	A-04	右輪	Right Wheel	4	
6	A-05	輪軸	Axle	4	
7	A-06	墊圈	Washer	6	
8	A-07	加強桿	Tie Rod	2	
9	A-07A	機台固定板	Fixed Plate	1	
10	A-08	長拉桿	Cross Rod	2	
11	A-09	短拉桿	Cross Rod	2	
12	A-12-T	近接開關座	Switch Seat	1	
13	A-13-T	軸承座角鐵	L Seat	4	
14	A-14-T	輪軸乘座軸心	Wheel Shaft	4	
15	A-15-T	膠輪	Wheel	4	
16	A-17	快速接頭座	Socket Seat	1	
17	AB-21	壓料輪軸	Shaft	2	
18	AB-22	壓料調整固定螺帽	Adjust Nut	2	
19	AB-23	壓料調整螺帽	Adjust Nut	2	
20	AB-24	壓料調整栓	Bolt	2	
21	AB-26	掛鉤	Hook	1	
22	AB-28	把手鉤栓	Bolt	1	
23	AB-29	固定勾拉伸彈簧	Spring	1	
24	AB-36L	輪座(左)	Wheel Seat	1	
25	AB-36R	輪座(右)	Wheel Seat	1	
26	AB-37	軸心	Shaft	1	
27	AB-38	上送輪	Roller	1	
28	AG-08	前輪護蓋	Wheel Cover	2	
29	AG-09	後輪護蓋	Wheel Cover	2	
30	AG-10	檔把	L Plant	2	
31	AM-11(=I-804A)	檔靠卡溝筒	Bolt	2	
32	B-01	鏈輪	Sprocket	2	
33	B-02	鏈輪	Sprocket	1	
34	B-03A	鏈輪	Sprocket	1	
35	B-03B	鏈輪	Sprocket	1	
36	B-04N	鏈輪	Sprocket	1	
37	B-05N	鏈輪	Sprocket	1	
38	B-07A	鏈輪	Sprocket	4	
39	B-07A	鏈輪	Sprocket	1	
40	B-07C	鏈輪	Sprocket	1	
41	B-08	鏈輪	Sprocket	1	
42	B-09	鏈輪	Sprocket	1	
43	B-10	鏈輪	Sprocket	1	
44	B-11	鏈輪	Sprocket	2	
45	B-12	鏈輪	Sprocket	1	
46	B-14	鏈輪	Sprocket	1	
47	B-15	鏈輪	Sprocket	2	
48	B-16A	鏈輪	Sprocket	3	
49	B-16B	鏈輪	Sprocket	2	

ITEM	PART NO.	名稱	NAME	QTY.	備註
50	B-17	鏈輪	Sprocket	3	
51	B-18	鏈輪	Sprocket	2	
52	B-19	鏈輪	Sprocket	1	
53	B-20	鏈輪	Sprocket	2	
54	B-21	鏈輪	Sprocket	1	
55	B-22	鏈條	Chain	N	五金市購品
56	B-23	鏈條	Chain	N	五金市購品
57	B-24	鏈條	Chain	N	五金市購品
58	B-25	鏈輪	Sprocket	1	
59	B-26N	鏈輪	Sprocket	1	
60	BA-15	固定墊圈	Washer	2	
61	BCC-M4-5	M4螺絲	M4 Screw	N	
62	BE-01A	左撥布桿臂	ARM	1	
63	BE-02A	右撥布桿臂	ARM	1	
64	BE-03A	線蓋	Cover	1	
65	BE-04	定位環	Pin Seat	1	
66	BE-05	撥布桿軸(長)	Bolt	1	
67	BE-06	撥布桿軸(短)	Bolt	1	
68	BE-07	線蓋固定柱	Bolt	2	
69	BE-08	擋栓	Bolt	4	
70	BE-09	PU套管	PU Sleeve	4	
71	BE-10	掛勾	Hook	2	
72	BE-13	彈簧座	Spring Seat	2	
73	BE-14	按鈕蓋	Cover	1	
74	BE-15	撥布桿把手座	Handle Seat	1	
75	BE-16	撥布桿把手棒	Handle	1	
76	BE-17	壓料把手鉤栓	Bolt	1	
77	BE-18	定位軸套	Pin Seat	1	
78	BE-19	分割定位柱	Spring Pin	1	五金市購品
79	BE-19A	分割定位柱螺帽	Nut	1	五金市購品
80	BE-20	定位珠	Ball Plunger	1	市購品
81	BEL-11	展布軸心	Shaft	1	
82	BEL-12	撥布桿	Cloth Pipe	1	
83	BH-M10-20	M10螺絲	M10 Screw	N	五金市購品
84	BH-M10-25	M10螺絲	M10 Screw	N	五金市購品
85	BH-M10-35	M10螺絲	M10 Screw	N	五金市購品
86	BH-M10-60	M10螺絲	M10 Screw	N	五金市購品
87	BH-M8-12	M8螺絲	M8 Screw	N	五金市購品
88	BH-M8-45	M8螺絲	M8 Screw	N	五金市購品
89	BH-M8-75	M8螺絲	M8 Screw	N	五金市購品
90	BJ-78	齒型皮帶	Rack	1	市購品
91	BK-05-1	固定螺絲	Fixed Screw	1	五金市購品
92	BK-19A	扣式護線套	Wire Sleeve	1	電料市購品
93	BR-01	軸承	Bearing	2	五金市購品
94	BR-02	軸承	Bearing	25	五金市購品
95	BR-03	軸承	Bearing	21	五金市購品
96	BR-04	軸承	Bearing	12	五金市購品
97	BR-05-1	軸承	Bearing	6	五金市購品
98	BR-07	軸承	Bearing	2	五金市購品
99	BR-08	軸承	Bearing	6	五金市購品

ITEM	PART NO.	名稱	NAME	QTY.	備註
100	BR-09	軸承	Bearing	1	五金市購品
101	BR-09-1	軸承	Bearing	1	五金市購品
102	BR-10	滾珠軸承	Bearing	1	五金市購品
103	BR-11	軸承	Bearing	30	五金市購品
104	BR-12	軸承	Bearing	4	五金市購品
105	BR-13	軸承	Bearing	4	五金市購品
106	BR-14	軸承	Bearing	2	五金市購品
107	BR-15	軸承	Bearing	1	五金市購品
108	BR-16	軸承	Bearing	8	五金市購品
109	BR-22	銅襯套	Cu Sleeve	1	
110	BR-23	銅襯套	Cu Sleeve	6	
111	BR-24	銅襯套	Cu Sleeve	2	
112	BR-25	含油軸套	Sleeve	2	
113	BTF-M4-8	M4螺絲	M4 Screw	N	五金市購品
114	C-01A	右昇降盤	Elevating plate	1	
115	C-01B	左昇降盤	Elevating plate	1	
116	C-02	昇降軌	Guide Rail	2	
117	C-03	擋鐵	Stop Iron	2	
118	C-04	吊塊	Hang Piece	2	
119	C-05	擋風布	PVC Cloth	1	市購品
120	C-10	叉擋栓	Bolt	4	
121	C-11	PA螺栓	PA Wheel Bolt	2	
122	C-12A	培林螺絲	Bearing Bolt	2	
123	C-12B	培林螺絲	Bearing Bolt	4	
124	C-13	有孔吊栓	Connector	2	
125	C-14	吊栓	Connector	2	
126	C-15	固定栓	Fixed Bolt	4	
127	C-16A	左牙螺栓	Left Screw Bolt	2	
128	C-16B	右牙螺栓	Right Screw Bolt	2	
129	C-17	螺栓	Bolt	2	
130	C-18	雙向牙套	Two Way Nut	2	
131	C-20	PA輪	PA Wheel	2	
132	C-21	防撞PA	Impact Resistant PA	4	
133	CA-07	底刀座	Lower Blade	1	
134	CA-17	底刀	Lower Blade	1	五金市購品
135	CB-05	塑輪	Plastic Wheel	1	
136	CB-06	輪軸	Wheel Roller	1	
137	CB-19	輪座	Wheel Seat	1	
138	CB-29	襯套軸承	Line Bearing	2	五金市購品
139	CC-M3-12	M3螺絲	M3 Screw	N	五金市購品
140	CC-M3-15	M3螺絲	M3 Screw	N	五金市購品
141	CC-M3-25	M3螺絲	M3 Screw	N	五金市購品
142	CC-M3-6	M3螺絲	M3 Screw	N	五金市購品
143	CC-M4-12	M4螺絲	M4 Screw	N	五金市購品
144	CC-M4-15	M4螺絲	M4 Screw	N	五金市購品
145	CC-M4-20	M4螺絲	M4 Screw	N	五金市購品
146	CC-M4-35	M4螺絲	M4 Screw	N	五金市購品
147	CC-M4-8	M4螺絲	M4 Screw	N	五金市購品
148	CC-M5-10	M5螺絲	M5 Screw	N	五金市購品
149	CC-M5-12	M5螺絲	M5 Screw	N	五金市購品

ITEM	PART NO.	名稱	NAME	QTY.	備註
150	CC-M5-15	M5螺絲	M5 Screw	N	五金市購品
151	CC-M5-20	M5螺絲	M5 Screw	N	五金市購品
152	CC-M5-8	M5螺絲	M5 Screw	N	五金市購品
153	CCP-M5-10	M5螺絲	M5 Screw	N	五金市購品
154	CD-01	磨石	Grinder	1	
155	CD-02	軸承	Bearing	1	五金市購品
156	CD-03	軸承銅座	Bearing Seat	1	
157	CD-04	磨刀石支撐片	Support Plate	1	
158	CD-05	彈簧	Spring	1	
159	CD-06	按鈕套筒	Sleeve	1	
160	CD-07	磨刀石組支撐片	Grinder Support	1	
161	CE-15	西德軟式端子	Terminal Block	N	電料市購品
162	CH-M3-6	M3螺絲	M3 Screw	N	五金市購品
163	CH-M6-12L	M6螺絲	M6 Screw	N	五金市購品
164	D-01A	栓槽桿	Splined Shaft	1	
165	D-01B	栓槽座	Splined Shaft Seat	1	
166	D-02	栓槽固定板	Fixed Plate	1	
167	D-03	變速桿固定板	Fixed Plate	1	
168	D-04	單向固定板	Fixed Plate	1	
169	D-05	壓板	Pressing Plate	1	
170	D-06	六角螺栓	Bolt	2	
171	D-07	變速螺栓	Bolt	3	
172	D-08	單向螺栓	Bolt	3	
173	D-09	離合器軸心	Shaft	2	
174	D-10	皮帶輪	Pulley	1	
175	D-11A	變速套筒	Sleeve	2	
176	D-12	電眼調整軸固定座	Fixed Seat	2	
177	D-13G	電源固定座	Power Seat	1	
178	D-13N	切刀電源固定板	Power Socket Plate	1	
179	D-15C-1	伸縮電源桿	Power Pipe	1	
180	D-15C-2	電源桿內管	Power Pipe	1	
181	D-16	調整手輪	Adjust Wheel	1	
182	D-17-T	編碼器座	Encoder Seat	1	
183	D-19	套筒	Sleeve	1	
184	D-20	套環	Sleeve	2	
185	D-21	套環	Sleeve	2	
186	D-22	套環	Sleeve	1	
187	D-23	套環	Sleeve	1	
188	D-24	套環	Sleeve	2	
189	D-25	套環	Sleeve	1	
190	D-26	套環	Sleeve	1	
191	D-28	調速套環	Adjust Speed Sleeve	1	
192	D-29	套筒	Sleeve	1	
193	D-30	調速輪	Adjust Speed Wheel	1	
194	D-31	PA輪	PA Wheel	1	
195	D-32	螺栓	Bolt	1	
196	D-33	螺栓	Bolt	1	
197	D-35A	調整短軸	Adjust Shaft	1	
198	D-36	傳動軸心	Drive Shaft	1	
199	D-613A	展開輪座	Stay Seat	1	

ITEM	PART NO.	名稱	NAME	QTY.	備註
200	D-613B	展開輪座	Stay Seat	1	
201	DH-11	斷電座	Switch Seat	2	
202	DH-12	斷電開關壓鐵	Switch Impact Iron	2	
203	DH-13	拉伸彈簧	Spring	2	
204	DH-14	斷電開關壓鐵螺絲	Screw	2	
205	DH6165	滑車	Car	1	
206	DS-05	電眼白鐵管	Pipe	1	
207	E-01	對邊座	Edge Frame	1	
208	E-02	移控板	Moving Plate	1	
209	E-04	對邊滾珠螺桿	Screw	1	
210	E-05	萬向接頭	Joint	1	五金市購品
211	E-06	螺栓	Bolt	1	
212	E-08	白鐵桿	Staff	1	
213	E-08A	白鐵桿	Staff	2	
214	E-09-6-T	調整軸	Shaft	1	
215	E-10	電眼調整座	Sensor Adjust Seat	1	
216	E-11	電眼固定鋁座	Sensor Seat	1	
217	EL-3/8"	伸縮器3/8"	Turnbuckle	2	五金市購品
218	F-12	螺栓	Bolt	2	
219	F-16	定位塊	Fixed Seat	1	
220	FR-E-3	E型扣環	Retaining Ring	N	五金市購品
221	FR-R-42	C型扣環	C Type Ring	N	五金市購品
222	FR-R-62	C型扣環	Retaining Ring	N	五金市購品
223	FR-S-10	C型扣環	Retaining Ring	2	
224	FR-S-12	C型扣環	Retaining Ring	N	五金市購品
225	FR-S-15	C型扣環	Retaining Ring	N	五金市購品
226	FR-S-20	C型扣環	Retaining Ring	N	五金市購品
227	FR-S-30	C型扣環	Retaining Ring	N	五金市購品
228	FR-S-70	C型扣環	Retaining Ring	N	五金市購品
229	FR-S-8	C型扣環	Retaining Ring	N	五金市購品
230	FW-01	齒型皮帶輪	Belt Gear	1	
231	FW-02	導軸	Shaft	2	
232	FW-03	固定桿	Bolt	2	
233	FW-04	聯動軸	Shaft	1	
234	FW-05	軸套	Sleeve	1	
235	FW-06	軸座	Shaft Seat	1	
236	FW-07	座板	Base Plate	1	
237	FW-08A	機座	Cover	1	
238	FW-09	壓環	Ring	2	
239	FW-10	聯動板	Moving Plate	1	
240	G-01D	封蓋	Cover	1	
241	G-02D	封蓋	Cover	1	
242	G-05C	封蓋(左)	Cover	1	
243	G-05C-R	封蓋(右)	Cover	1	
244	G-06	調整座	Adjust Seat	1	
245	G-07	馬達座	Motor Seat	1	
246	G-08	風蓋	Cover	1	
247	G-613	展開輪封蓋	Cover	1	
248	G-614	展開輪封蓋	Cover	1	
249	G-B-STOP	STOP貼紙	Stickers	1	

ITEM	PART NO.	名稱	NAME	QTY.	備註
250	H-03A	前腳架	Forward Roller Frame	2	
251	H-04A	後腳架	Backward Roller Frame	2	
252	H-05B	對邊L鐵	Edge Iron	1	
253	H-07	栓槽移動板	Moving Plate	1	
254	H-08A	聯動軸	Shaft	1	
255	H-10	台車輪	Wheel	4	
256	H-10B	托架輪	Wheel	2	
257	H-11	固定輪	Holding Roller	4	
258	H-15	反射式電眼座	Sensor Seat	1	
259	H-606A	壓料把手	Handle	1	
260	H-606B	壓料把手	Handle	1	
261	H-609	固定栓	Bolt	2	
262	HF-M4-5	M4止付螺絲	Set Screw	N	五金市購品
263	HF-M4-8	M4止付螺絲	Set Screw	N	五金市購品
264	HF-M5-6	M5止付螺絲	Set Screw	N	五金市購品
265	HF-M5-8	M5止付螺絲	Set Screw	N	五金市購品
266	HF-M6-10	M6止付螺絲	Set Screw	N	五金市購品
267	HF-M6-12	M6止付螺絲	Set Screw	N	五金市購品
268	HF-M6-16	M6止付螺絲	Set Screw	N	五金市購品
269	HF-M6-6	M6止付螺絲	Set Screw	N	五金市購品
270	HF-M8-12	M8止付螺絲	Set Screw	N	五金市購品
271	HF-M8-16	M8止付螺絲	Set Screw	N	五金市購品
272	HF-M8-6	M8止付螺絲	Set Screw	N	五金市購品
273	I-02CL	布斗機板	Basket Frame	2	
274	I-04NL	布斗檔靠	Moving Plant	1	
275	I-04NR	布斗檔靠	Moving Plant	1	
276	I-09N	羅拉固定栓	Bolt	2	
277	I-10	定位銷	Hang Nut	2	
278	I-13	定位盤螺絲	Bolt	8	五金市購品
279	I-15	掛螺栓	Hang Bolt	2	
280	I-18A	聯結板	Plate	4	
281	IH-M10-25	M10螺絲	M10 Screw	N	五金市購品
282	IH-M10-65-F	M10螺絲	M10 Screw	N	五金市購品
283	IH-M12-35	M12螺絲	M12 Screw	N	五金市購品
284	IH-M12-55	M12螺絲	M12 Screw	N	五金市購品
285	IH-M3-5	M3螺絲	M3 Screw	N	五金市購品
286	IH-M5-10	M5螺絲	M5 Screw	N	五金市購品
287	IH-M5-12	M5螺絲	M5 Screw	N	五金市購品
288	IH-M5-16	M5螺絲	M5 Screw	N	五金市購品
289	IH-M5-20	M5螺絲	M5 Screw	N	五金市購品
290	IH-M5-25	M5螺絲	M5 Screw	N	五金市購品
291	IH-M5-30	M5螺絲	M5 Screw	N	五金市購品
292	IH-M6-12	M6螺絲	M6 Screw	N	五金市購品
293	IH-M6-16	M6螺絲	M6 Screw	N	五金市購品
294	IH-M6-20	M6螺絲	M6 Screw	N	五金市購品
295	IH-M6-25	M6螺絲	M6 Screw	N	五金市購品
296	IH-M6-30	M6螺絲	M6 Screw	N	五金市購品
297	IH-M6-35-F	M6螺絲	M6 Screw	N	五金市購品
298	IH-M6-40-F	M6螺絲	M6 Screw	N	五金市購品
299	IH-M8-16	M8螺絲	M8 Screw	N	五金市購品

ITEM	PART NO.	名稱	NAME	QTY.	備註
300	IH-M8-20	M8螺絲	M8 Screw	N	五金市購品
301	IH-M8-25	M8螺絲	M8 Screw	N	五金市購品
302	IH-M8-35	M8螺絲	M8 Screw	N	五金市購品
303	IH-M8-50	M8螺絲	M8 Screw	N	五金市購品
304	J-01A	夾具板	Catcher Frame	2	
305	J-01B	夾具板	Catcher Frame	2	
306	J-02A	夾具臂	Catcher Arm	2	
307	J-02B	夾具臂	Catcher Arm	2	
308	J-03	齒排	Rack	4	
309	J-04	齒輪	Gear	4	
310	J-05	小擺臂	Swing Arm	4	
311	J-06	針板	Neddle Plate	N	數量隨機型尺寸變動
312	J-20	套筒	Toggle	4	
313	J-21	螺栓	Bolt	4	
314	J-22	墊片	Washer	8	
315	J-23	軸承螺栓	Bearing Bolt	8	
316	J-24	掛螺栓	Rack Bolt	4	
317	J-25	套筒	Toggle	4	
318	J-26	頂螺栓	Spring Bolt	4	
319	J-27	套筒	Toggle	4	
320	J-28	墊圈	Washer	4	
321	K-01A	機架	Cutting Frame	1	
322	K-01B	機架	Cutting Frame	1	
323	K-03	L吊板	Hang Plate	2	
324	K-04A	掛勾	Hanger	1	
325	K-04B	掛勾	Hanger	1	
326	K-05	凸輪	Cam	2	
327	K-06	馬達底片	Motor Seat	1	
328	K-07	固定塊	Motor Seat Iron	1	
329	K-08	迫緊塊	Adjust Iron	1	
330	K-09	彈簧掛鉤	Spring Hanger	1	
331	K-10	皮帶輪	Pulley	1	
332	K-11A(=CB-33)	帶動輪	Drive Pulley	1	
333	K-12	驅動輪軸	Drive Shaft	1	
334	K-13A	被動輪	Drive Wheel	1	
335	K-14	壓料固定座	Spring Set	4	
336	K-15	壓料彈簧圈座	Press Wheel	1	
337	K-16	墊圈	Washer	1	
338	K-17	螺絲	Screw	2	
339	K-18	墊圈	Washer	2	
340	K-19	螺絲	Screw	1	
341	K-20	六角栓	Bolt	1	
342	K-21	檔點PU	Impact Resistant Pu	2	
343	K-22	螺絲	Screw	2	
344	K-29	緩衝彈簧	Spring	1	
345	K-30	切刀壓料片	Pressing Sheet	2	
346	KA-01	吊盤	Hang Unit	1	
347	KA-02	刀座	Motor Plate	1	
348	KA-03	底刀座	Lower Knife Plate	1	
349	KA-03A	挑布鋁片	Aluminum sheet	1	

ITEM	PART NO.	名稱	NAME	QTY.	備註
350	KA-04A	馬達外殼	Motor Cover	1	
351	KA-05	壓克力蓋	Protect Cover	1	
352	KA-06-1	切刀馬達銅頭	Motor Brass Head	1	
353	KA-06-2	切刀馬達銅頭刀模	Brass Head Mold	1	
354	KA-07A	皮帶掛鉤	Hook	2	
355	KA-07B	墊片	Washer	2	
356	KA-09	刀頭引導座	Guide Seat	2	
357	KEY4410-2C	雙頭圓鍵	Key	N	五金市購品
358	KEY4415-2C	雙頭圓鍵	Key	N	五金市購品
359	KEY4420-2C	雙頭圓鍵	Key	N	五金市購品
360	KEY5515-2C	雙頭圓鍵	Key	N	五金市購品
361	KEY5520-2C	雙頭圓鍵	Key	N	五金市購品
362	L-01-T	前主樑	Fixed Pipe	1	
363	L-02-T	後主樑	Fixed Pipe	1	
364	L-03AA	塑輪	Plastic Tube	1	
365	L-03K	輪皮膠帶	Tape	1	
366	L-03N	展開輪	Main Speed Roller	1	
367	L-04N	送料輪	Power Roller	2	
368	L-07N	鋁輪	Aluminum Wheel	1	
369	L-08	連桿	Plant Shaft	4	
370	L-09	固定桿	Stay Pipe	4	
371	L-10	昇降桿	Arm Shaft	2	
372	L-11	擋風大管	Pipe	1	
373	L112	連接器	Connector	1	電料市購品
374	L113	連接器	Connector	1	電料市購品
375	L-11A	鋁壓條	Aluminum Piece	1	
376	L-12	檔風白鐵管	Pipe	1	
377	L126	軸承	Bearing	2	五金市購品
378	L128	壓縮彈簧	Spring	2	
379	L-14	壓料動力軸	Press Shaft	1	
380	L-15	白鐵桿	Pipe	1	
381	L-21	傳動軸	Drive Shaft	1	
382	L-22	昇降軸	Shaft	1	
383	L-24N	輪軸	Shaft	1	
384	L-25N	輪軸	Shaft	1	
385	L-27	調速鬆緊軸	Feeding Control Shaft	1	
386	L-32	壓料方桿	Press Pipe	1	
387	L-33	方管	Pipe	2	
388	L-34	連桿	Pipe	1	
389	L-35	擺桿	Pitcher Plate	2	
390	L-36 + L-36A	活動板組	Moving Plate Components	1	
391	L-37	前擋風白鐵板	Sheet Guard	1	
392	L-37A	壓料方桿蓋板	Pressing Plate	1	
393	L-38N	後風板	Sheet Guard	1	
394	L-39A	弧度圓盤	Sheet Guard	1	
395	L-39B	落料L盤	Sheet Guard	1	
396	L-40	滑料板	Slip Plate	1	
397	L-41	切斷蓋板	Cover	1	
398	L-42	白鐵蓋	Cover	2	
399	L-43	電軌	Power Rail	1	

ITEM	PART NO.	名稱	NAME	QTY.	備註
400	L-45-6	托盤	Setting Plate	1	
401	L-48	配電盤	Base Plate	1	
402	L-50A	布斗托桿	Pipe	1	
403	L-51N	布斗輪座桿	Wheel Seat Pipe	1	
404	L-606	壓料鋁輪	Tension Stay Pipe	1	
405	L-624	上送料輪軸	Shaft	1	
406	L-631	壓料方管	Shaft Pipe	1	
407	L-644	上機架	Upper Structure	1	
408	L-649	壓布活動桿	Pipe	1	
409	LC-M2-4	M2螺絲	M2 Screw	N	五金市購品
410	LC-M5-30	M5螺絲	M5 Screw	N	五金市購品
411	LC-M6-20	M6螺絲	M6 Screw	N	五金市購品
412	LH-M5-10	M6螺絲	M6 Screw	N	五金市購品
413	LH-M6-12	M6螺絲	M6 Screw	N	五金市購品
414	M-01	6002軸承蓋	6002 Bearing Case	18	
415	M-01A	6804軸承蓋	6804 Bearing Case	4	
416	M-02	6001軸承蓋	6001 Bearing Case	4	
417	M-03	固定角鐵	L Seat	33	
418	M-04A	迫緊座	Adjust Seat	1	
419	M-04B	迫緊座	Adjust Seat	1	
420	M-04C	迫緊座	Adjust Seat	1	
421	M-05	迫緊座	Adjust Seat	1	
422	M-06	長推件	Seat	3	
423	M-07	短推件	Seat	1	
424	M-08A-T	輪軸塑鋼套	Shaft Cover	2	
425	M-08C	套環	Sleeve	4	
426	M-09	MC輪	MC Wheel	1	
427	M-10B-1	指示錶	Gauge	1	市購品
428	M-10C	壓料把手	Handle	1	市購品
429	M-11-N	離合器	Cluth	2	電料市購品
430	M-12	皮帶	Belt	1	市購品
431	M-13	皮帶	Belt	1	市購品
432	M-14	圓刀	Knife	1	市購品
433	M-21	單向迫緊彈簧	Torsional Spring	1	
434	M-25A	V型彈簧	V Type Spring	2	
435	M-25B	V型彈簧	V Type Spring	2	
436	M-26A	扭簧	Spring	2	
437	M-26B	扭簧	Spring	2	
438	M-27	壓料彈簧片	Spring	4	
439	M-30	檔點PU	Impact Resistant Pu	2	
440	M-603A	定位角鐵	Fixed Seat	2	
441	MK-C-5	緊告功能標籤	Stickers	1	
442	N-02A	電源桿頭	Power Stick	1	
443	N-02B	掛鉤	Hook	1	
444	N-03A	電源桿固定座	Stick Holder	1	
445	N-05A	滑升叉	Slideway	2	
446	N-05B	滑升叉	Slideway	2	
447	N-11	雙孔固定板	Catcher Base	2	
448	N-12	長孔固定板	Catcher Base	2	
449	N-13	單孔固定板	Catcher Base	2	

ITEM	PART NO.	名稱	NAME	QTY.	備註
450	N-905C	鋁滑升叉(右)	Slideway	1	選購件(Choose)
451	N-905D	鋁滑升叉(左)	Slideway	1	選購件(Choose)
452	NUT-1/2"-20	1/2"螺帽	1/2" Nut	N	五金市購品
453	NUT-C-M6	M6蓋頭螺帽	M6 Nut	N	五金市購品
454	NUT-C-M8	M8蓋頭螺帽	M8 Nut	N	五金市購品
455	NUT-M10	M10螺帽	M10 Nut	N	五金市購品
456	NUT-M12	M12螺帽	M12 Nut	N	五金市購品
457	NUT-M16	M16螺帽	M16 Nut	N	五金市購品
458	NUT-M20	M20螺帽	M20 Nut	N	五金市購品
459	NUT-M3/8"	3/8"螺帽	3/8" Nut	N	五金市購品
460	NUT-M4-SUS	M4螺帽	M4 Nut	N	五金市購品
461	NUT-M5	M5螺帽	M5 Nut	N	五金市購品
462	NUT-M6	M6螺帽	M6 Nut	N	五金市購品
463	NUT-M8	M8螺帽	M8 Nut	N	五金市購品
464	P-01-GR	切刀馬達	Motor	1	電料市購品
465	P-02A-N	行走齒輪箱	Gear Box	1	電料市購品
466	P-02-N	行走馬達	Motor	1	電料市購品
467	P-03A-N	壓料齒輪箱	Gear Box	1	電料市購品
468	P-03-N	壓料馬達	Motor	1	電料市購品
469	P-04A-N	對邊齒輪箱	Gear Box	1	電料市購品
470	P-04-N	對邊馬達	Motor	1	電料市購品
471	P-05A-N	強力型齒輪箱	Gear Box	2	電料市購品
472	P-05-N	上送料馬達	Motor	1	電料市購品
473	P-06A-N	昇降齒輪箱	Gear Box	1	電料市購品
474	P-06-N	昇降馬達	Motor	1	電料市購品
475	P-07L	齒輪箱	Gear Box	1	電料市購品
476	P-07N	主馬達+可脫剎車	Main Motor	1	
477	P-07P	快速夾具	Quick Clamper	1	市購品
478	P-08-N	布斗馬達	Motor	1	電料市購品
479	P-31-T	編碼器	Encoder	1	電料市購品
480	P-40-4	鋁製電阻	Aluminum Resistor	2	電料市購品
481	P-40-ROM16	程式記憶體	Memory Card	1	電料市購品
482	P-52B-1	變頻器	Inverter	1	電料市購品
483	P-52C-1	變頻器	Inverter	1	電料市購品
484	P-65A	可程式電腦	PLC	1	電料市購品
485	P-65C	人機介面	Interface	1	電料市購品
486	P-70	直流電源供應器	DC Power Supply	1	電料市購品
487	P-71-2	電源濾波器	Power Filter	3	電料市購品
488	P-73	變壓器	Transformer	1	電料市購品
489	P-75	整流子	Commutator	1	電料市購品
490	P-76	蜂鳴器	Buzzer	1	電料市購品
491	P-80-A	0.8uF 電容器	0.8uF Capacitor	1	電料市購品
492	P-80C-N	3uF 電容器	3uF Capacitor	1	電料市購品
493	P-80J-N	5uF 電容器	5uF Capacitor	2	電料市購品
494	PA-15-11	輪軸塑鋼套	Shaft Cover	3	
495	PA-15-50	輪軸塑鋼套	Shaft Cover	1	
496	PN4-2	鋁拉釘	Blind Rivets	N	五金市購品
497	PW-M10-207	M10墊片	M10 Washer	N	五金市購品
498	PW-M10-257T3	M10墊片	M10 Washer	N	五金市購品
499	PW-M12-24	M12墊片	M12 Washer	N	五金市購品

ITEM	PART NO.	名稱	NAME	QTY.	備註
500	PW-M12-24	M3墊片	M3 Washer	N	五金市購品
501	PW-M16-30-3	M16墊片	M16 Washer	N	五金市購品
502	PW-M4-98	M4墊片	M4 washer	N	五金市購品
503	PW-M5-12	M5墊片	M5 Washer	N	五金市購品
504	PW-M6-129	M6墊片	M6 Washer	N	五金市購品
505	PW-M8-158	M8墊片	M8 Washer	N	五金市購品
506	Q-09A	擺片	Swing Piece	1	
507	Q-09B	擺片	Swing Piece	1	
508	S-05	展布輪	Tension Free Roller	1	
509	S-06A	絨毛魔術扣	Velcro	N	市購品
510	S-07	固定桿	Fixed Pipe	1	
511	S-08	白鐵管	Pipe	2	
512	S-11N	展布網	Tabril Apranging Net	1	
513	S-20	匹布展布架	Connector Piece	2	
514	S-23	軸心	Shaft	2	
515	S-24	調片	Connector Piece	2	
516	S-25	頭座	Connector Head	2	
517	S-27	固定勾拉伸彈簧	Spring	2	
518	S-34	彈簧栓	Spring Bolt	2	
519	S-42	迫緊鏈軸	Adjust Shaft	2	
520	S-43	送料鏈軸	Shaft	1	
521	S-601A	左上機板	Upper Fram	1	
522	S-602A	右上機板	Upper Fram	1	
523	S-603A	左上機封蓋	Cover	1	
524	S-604A	右上機封蓋	Cover	1	
525	S-645	手輪軸	Shaft	1	
526	SP-06	橡膠螺絲	Plastic Block	4	
530	SP-10N	機台安全勾	Safty Hook	1	
531	SP-11	匹布盤	Plate	1	
532	SP-13	匹布盤勾	Plate Hook	2	
533	SP-904A-T	定位鐵	Position Seat	2	
534	SP-904B-1	移動座長型固定片	Moving Seat Fixed Plate	1	
535	SP-904B-T	定位鐵	Position Seat	2	
536	SP-904C-T	定位鐵	Position Seat	1	
537	SP-904D-T	定位鐵	Position Seat	1	
538	SP-905-T	定位鐵	Position Seat	1	
539	SP-906C-A	頂軸栓	Bolt	4	
540	SP-906C-B	壓縮彈簧	Spring	4	
541	SP-906LC	防撞片(左)	Prevent Bumping Setting Seat	2	
542	SP-906RC	防撞片(右)	Prevent Bumping Setting Seat	2	
543	SPP-3-20L	彈簧插銷	PIN	N	五金市購品
544	SPP-3-30L	彈簧插銷	PIN	N	五金市購品
545	SPP-4-20L	彈簧插銷	PIN	N	五金市購品
546	SPP-4-30L	彈簧插銷	PIN	N	五金市購品
547	SPP-4-35L	彈簧插銷	PIN	N	五金市購品
548	SPP-4-40L	彈簧銷	Pin	N	五金市購品
549	SW-M10	M10 彈簧墊片	M10 Washer	N	五金市購品
550	SW-M12	M12彈簧墊片	M12 Spring Washer	N	五金市購品
551	SW-M16	M16彈簧墊片	M16 Spring Washer	N	五金市購品
552	SW-M4	M4彈簧墊片	M4 Spring Washer	N	五金市購品

ITEM	PART NO.	名稱	NAME	QTY.	備註
553	SW-M5	M5彈簧墊片	M5 Spring Washer	N	五金市購品
554	SW-M6	M6彈簧墊片	M6 Spring Washer	N	五金市購品
555	SW-M8	M8彈簧墊片	M8 Spring Washer	N	五金市購品
556	SWO-M18	彈片華司	Spring Washer	1	五金市購品
557	SWT-M18	內齒華司	Washer	1	五金市購品
558	TL-09	C型夾	C Type Clip	2	市購品
559	U-02-TE	主電源開關	Power Switch	1	電料市購品
560	U-04R-X	紅色按壓開關	Red Button Switch	1	電料市購品
561	U-04Y-X	黃色按壓開關	Yellow Button Switch	1	電料市購品
562	U-04Y-X	開關	Switch	1	電料市購品
563	U-09	開關	Switch	1	電料市購品
564	U-10	微動開關	Switch	4	電料市購品
565	U-12	微動開關護套	Switch Cover	4	電料市購品
566	U-13	微動開關	Limit Switch	4	電料市購品
567	U-14	微動開關	Switch	1	電料市購品
568	U-15B	斷線微動開關	Limited Switch	2	電料市購品
569	U-16	切換開關	Switch	1	電料市購品
570	U-17	切換開關	Switch	1	電料市購品
571	U-18A	緊急停止微動開關	Emergency Stop Switch	2	電料市購品
572	U-29C	反射式感測器	Sensor	1	電料市購品
573	U-30	無布光電	Sensor	1	電料市購品
574	U-31A	進階感測器	Sensor	1	電料市購品
575	U-32B	反射電眼	Sensor	2	電料市購品
576	U-36	繼電器	Relay	9	電料市購品
577	U-36B	繼電器	Relay	1	電料市購品
578	U-36S	繼電器座	Relay Seat	10	電料市購品
579	U-38A	延遲繼電器	Timer Relay	1	電料市購品
580	U-38S	延遲繼電器座	Relay Seat	1	電料市購品
581	U-39E	繼電器	Relay	2	電料市購品
582	U-40-1	電磁繼電器	Magnetic Relay	1	電料市購品
583	U-40S	繼電器座	Relay Seat	2	電料市購品
584	U-52	散熱風扇	Ventilating Fan	1	電料市購品
585	U-52-1	散熱風扇鐵網	Fan Filter	1	電料市購品
586	U-72E	操作面板	Operat Plate	1	
587	U-80A	突波吸收器	Varistor	3	電料市購品
588	U-81	突波吸收器	Varistor	6	電料市購品
589	U-82A	突波吸收器	Varistor	2	電料市購品

ITEM	PART NO.	名稱	NAME	QTY.	備註
590	U-83	火花消除器	Spark Killer	10	電料市購品
591	U-84	二極體	Diode	1	電料市購品
592	V-01	鋁軌	Aluminum Rail	N	電料市購品
593	V-02	小鋁軌	Aluminum Rail	N	電料市購品
594	V-03	臥式保險絲座	Fuse Seat	5	電料市購品
595	V-03A	保險絲上蓋	Fuse Cover	5	電料市購品
596	V-03B	臥式保險絲 3A	3A Fuse	15	電料市購品
597	V-03C	臥式保險絲 5A	5A Fuse	5	電料市購品
598	V-03D	臥式保險絲 10A	10A Fuse	6	電料市購品
599	V-08A	配線盒	Wiring Box	1	電料市購品
600	V-11	卡式塑膠檔片	Rail Stopper	8	電料市購品
601	V-12	金屬卡式檔片	Metal Rail Stopper	2	電料市購品
602	V-13	線槽蓋板	Trunking Cover	N	電料市購品
603	V-13A	線槽	Trunking	N	電料市購品
604	V-15	線槽	Trunking	N	電料市購品
605	V-17	端子盤	Terminal Block	N	電料市購品
606	V-18	端子盤	Terminal Block	N	電料市購品
607	V-19	端子盤	Terminal Block	N	電料市購品
608	V-20	端子盤	Terminal Block	N	電料市購品
609	V-21	橋式整流器	Rectifier	1	電料市購品
610	V-24E	紮線固定座	Saddle Type Tie Mount	N	電料市購品
611	V-26	電纜固定頭	Wire Fixed Seat	3	電料市購品
612	V-38	繼電器固定簧片	Metal Spring	2	電料市購品
613	V-52A	快速接頭	Metal Plug	1	電料市購品
614	V-52B	快速接頭	Fast Socket	1	電料市購品
615	V-53A	防水插頭 4P(公)	Waterproof Plug	1	電料市購品
616	V-53B	防水插頭 4P(母)	Waterproof Plug	1	電料市購品
617	V-54A	電源快速接頭	Power Plug	1	電料市購品
618	V-54B	電源快速接頭	Power Socket	1	電料市購品
619	V-55A	金屬快速接頭	Metal Connector	1	電料市購品
620	V-55B	金屬快速接頭	Metal Plug	1	電料市購品
621	V-68	上機架配線盒	Wiring Box	1	電料市購品
622	V-68A	接線盒	Wiring Box	1	電料市購品
NA-650 工具箱附加零件 Tool Box Add Parts					
1	N-11	夾具固定片(活動座)	Catcher Fixed Plate	2	
2	N-12	夾具固定片(活動座)	Catcher Fixed Plate	2	
3	N-13	夾具固定片(固定座)	Catcher Fixed Plate	2	
4	TL-01	開口板手 6*7	Open End Wrench	1	市購品
5	TL-02	開口板手 8*10	Open End Wrench	1	市購品
6	TL-03	開口板手 10*12	Open End Wrench	1	市購品
7	TL-04	開口板手 11*13	Open End Wrench	1	市購品
8	TL-05	開口板手 12*14	Open End Wrench	1	市購品
9	TL-06	梅花板手 14*17	box wrench	1	市購品
10	TL-07	活動板手	Adjustable Wrench	1	市購品
11	TL-08	六角板手	Allen Key	1	市購品
12	TL-09	C型夾 100mm	C-Clamps	2	市購品
13	TL-11	清潔用毛刷 1"1/2	Clear Brush	1	市購品
14	TL-12	十字起子	Phillip Head	1	市購品
15	TL-13	一字起子	Slotted Screwdriver	1	市購品

NA-650II 外部電源接線示意圖

NA-650II External power connection ilustation

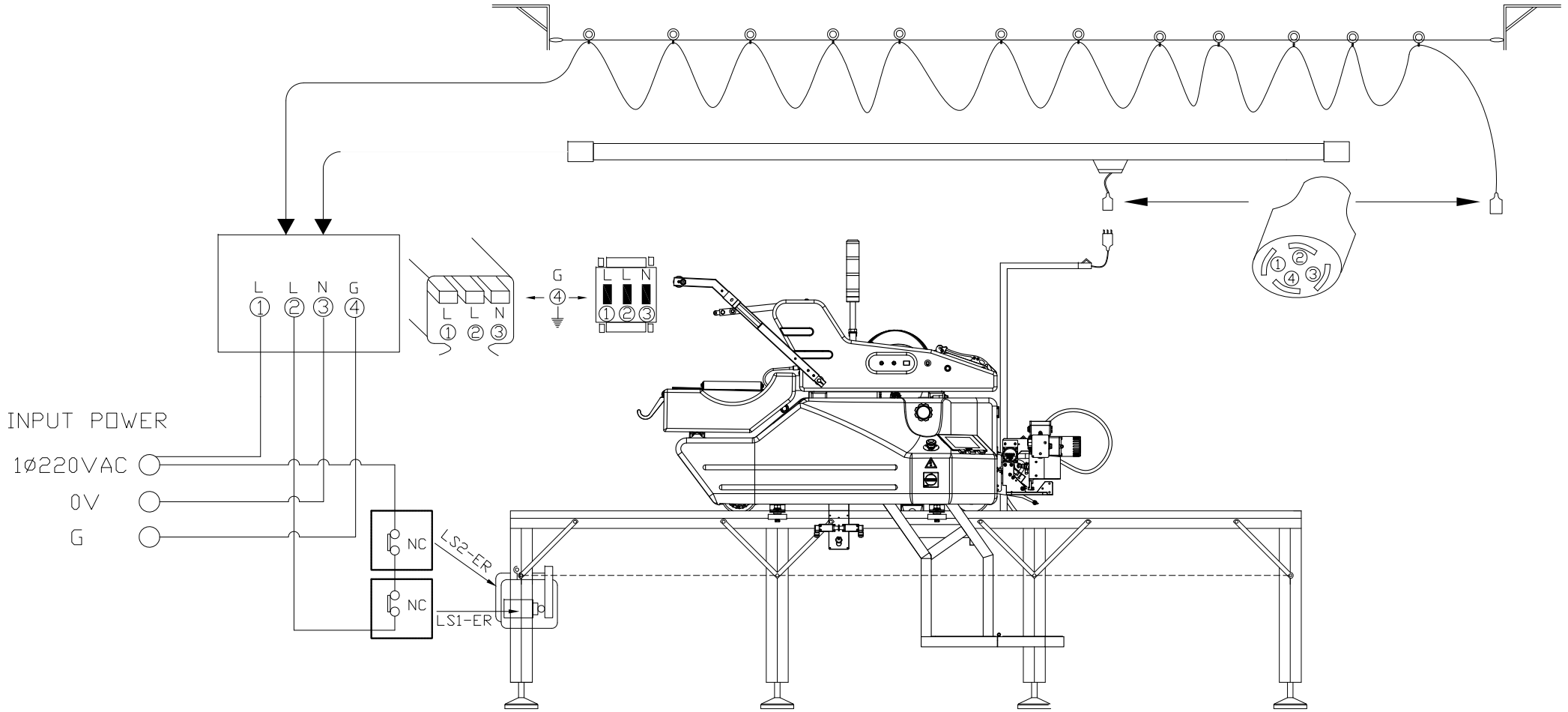

NA-650II 主線路圖

NA-650II MAIN CIRCUIT DIAGRAM

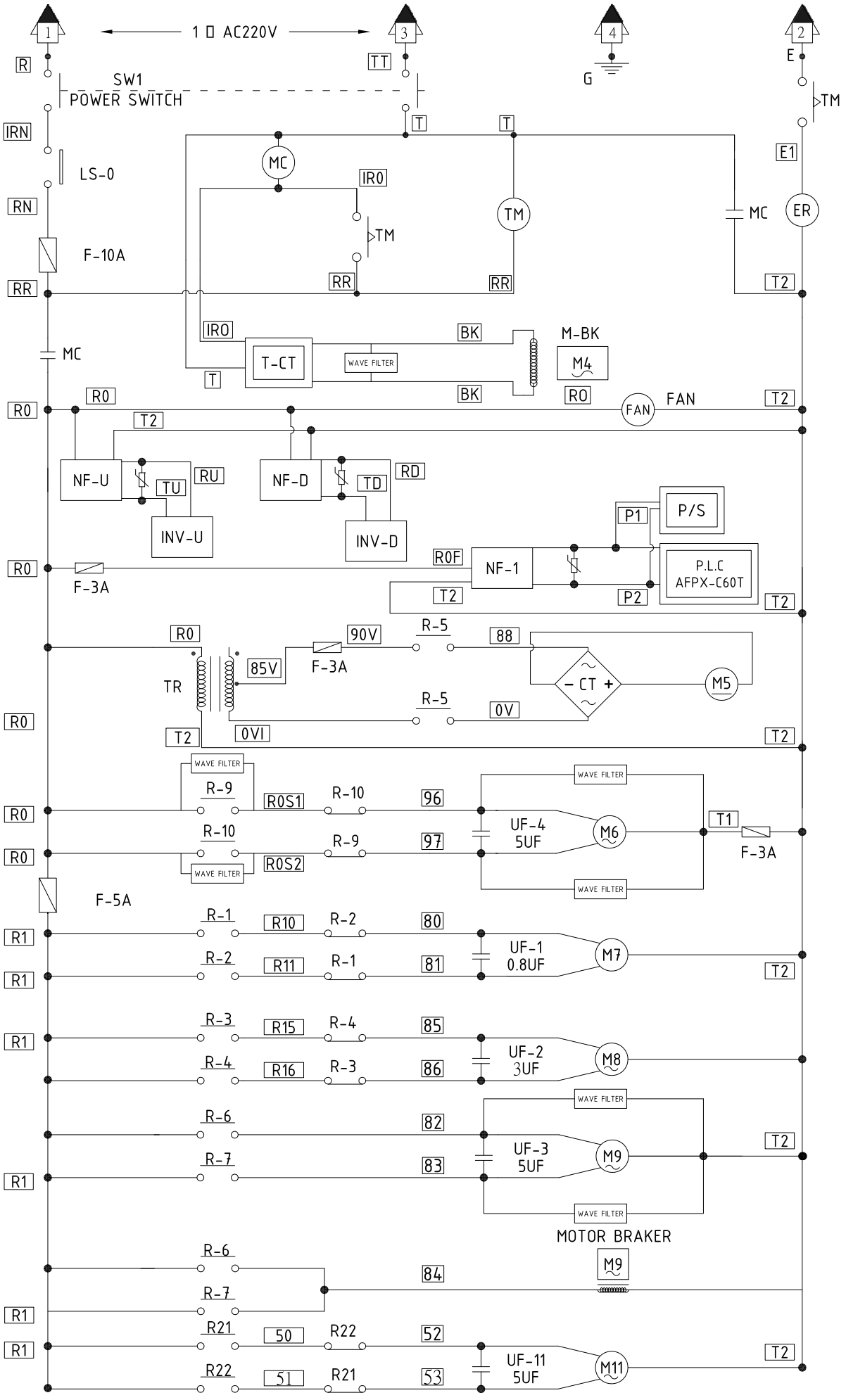

NA-650II主線路零件代碼對照表
NA-650II Main line parts code list

CODE	說明	DESCRIPTION	PART NO
SW1	電源開關	Power switch	U-02A
LS-0	斷電開關	Power-off switch	U-15B
F10A	10安培保險絲	10 amp fuse	V-03D
MC	電磁開關	Magnetic Switches	U-40-1
TM	延遲繼電器	Delay relay	U-38A
ER	緊急停止繼電器	Emergency stop relay	U-36B
T-CT	整流子	Rectifier	P-75
M-BK	主馬達剎車線圈	Main motor brake coils	P-07D
M4	主馬達	The main motor	P-07T
FAN	風扇	Fan	U-52
NF-U	濾波器　上座	Filter up	P-71A-2
NF-D	濾波器　下座	Filter down	P-71A-2
NF-1	濾波器	Filter	P-71-2
INV-U	變頻器上座	Inverter UP	P-52B-1
INV-D	變頻器下座	Inverter DOWN	P-52C-1
P/S	電源供應器	Power Supply	P-70
P.L.C.	可程式控制器	Programmable logic control	P-65A
F-3A	3安培保險絲	3 amp fuse	V-03C
T	變壓器	Transformer	P-73
R-5	切斷馬達繼電器	Lifting rise relay	U-36
CT	橋式整流	Bridge rectifier	V-21
M5	切斷馬達	Cut off the motor	P-01-GR
R-9	對邊前進繼電器	Edge forward relay	U-36
R-10	對邊後退繼電器	Back relays on the edge	U-36
M6	對邊馬達	Side of motor	P-04-N
R-1	壓料上昇繼電器	The pressure expected rise relay	U-36
R-2	壓料下降繼電器	The pressure expected decline relay	U-36
M7	壓料馬達	Binder motor	P-03-N
R-3	切刀行走前進	Cutter Walking forward	U-36
R-4	切刀行走後退	Cutter Walking back	U-36
M8	切刀行走馬達	Cutter travel motor	P-02-N
R-6	昇降上升繼電器	Lifting rise relay	U-36
R-7	昇降下降繼電器	Lifting decline relay	U-36
M9	昇降馬達	Lift motor	P-06-N
R-21	展開輪送料繼電器	Expanded wheel feed relay	U-36
R-22	展開輪收料繼電器	Expanded wheel receipts relay	U-36
M11	展開輪馬達	Expanded wheel motor	P-22

NA-650II PLC 輸入控制線路圖

NA-650II PLC Input control circuit diagram

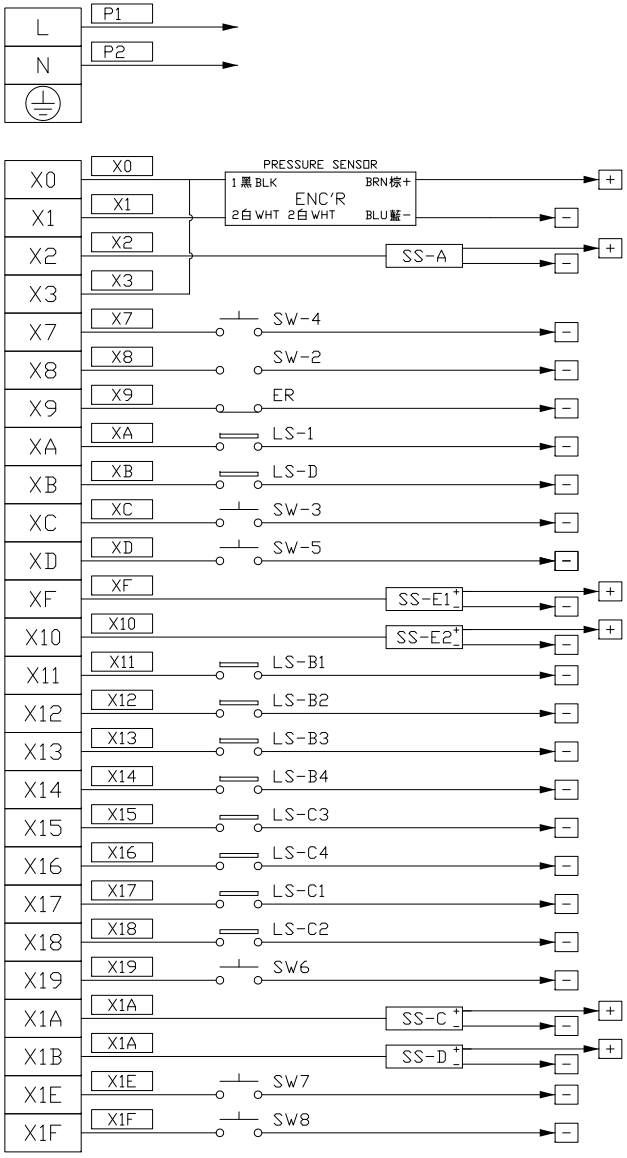

I/O	CODE	說明	DESCRIPTION	PART NO
X0	ENC'R	編碼器 A	Encoder A	P-31-T
X1	ENC'R	編碼器 B	Encoder B	P-31-T
X2	SS-A	原點校正	Starting point correcting	U-31A
X3	ENC'R	編碼器 A	Encoder A	P-31-T
X7	SW-4	手動高速	Manual high speed	U-04R-X
X8	SW-2	緊急停止開關	Emergency stop switch	U-09
X9	ER	拉線停止	PULL stop	U-36B
XA	LS-1	行走極限開關	Machine limit switch	U-15B
XB	LS-D	層數上升停止	The layers rise in stop	U-14
XC	SW-3	手動按鍵左行走	Manual button left walking	U-04Y-X
XD	SW-5	手動按鍵右行走	Manual button right walking	U-04Y-X
XF	SS-E1	對邊光電A	On the side of the photoelectric A	U-32B
X10	SS-E2	對邊光電B	On the side of the photoelectric B	U-32B
X11	LS-B1	對邊左復歸	Reversion to the edge of the left	U-13
X12	LS-B2	對邊右復歸	Reversion to the edge of the right	U-13
X13	LS-B3	對邊左停止	The edge of the left to stop	U-13
X14	LS-B4	對邊右停止	The edge of the right to stop	U-13
X15	LS-C3	切斷前進停止	Cut forward stop	U-10
X16	LS-C4	切斷後退停止	Cut back stop	U-10
X17	LS-C1	切斷壓料開停止	Pressing open stop	U-10
X18	LS-C2	切斷壓料閉停止	Pressing close stop	U-10
X19	SW-6	送料寸動	Material feeding	U-04Y-X
X1A	SS-C	儲料區光電	Storing area photoelectric	U-29C
X1B	SS-D	無布檢視光電	FABRIC DETECTION photoelectric	U-30
X1E	SS-C	展開輪送料鈕	Storing area photoelectric	JR-921
X1F	SS-D	展開輪收料鈕	Expand Wheel rewinding	JR-921
	P/S	電源供應器	POWER SUPPLY	P-70
	PLC	可程式電腦	Programmable logic control	P-65A

NA-650II PLC 輸出控制線路圖

NA-650II PLC Output control circuit diagram

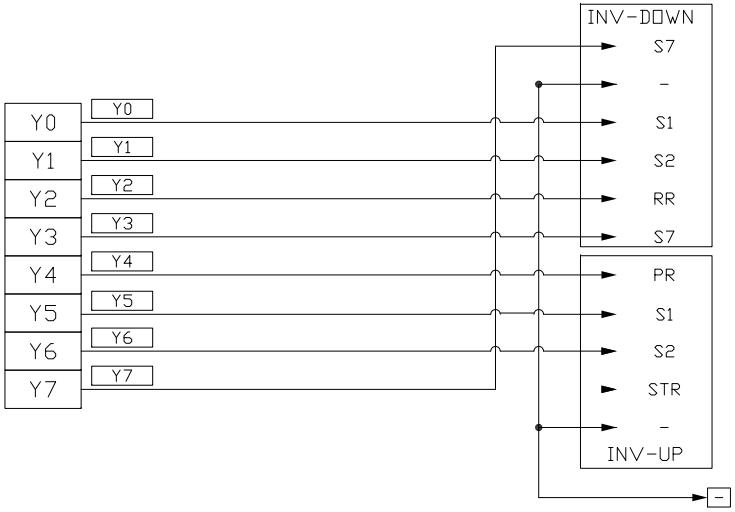

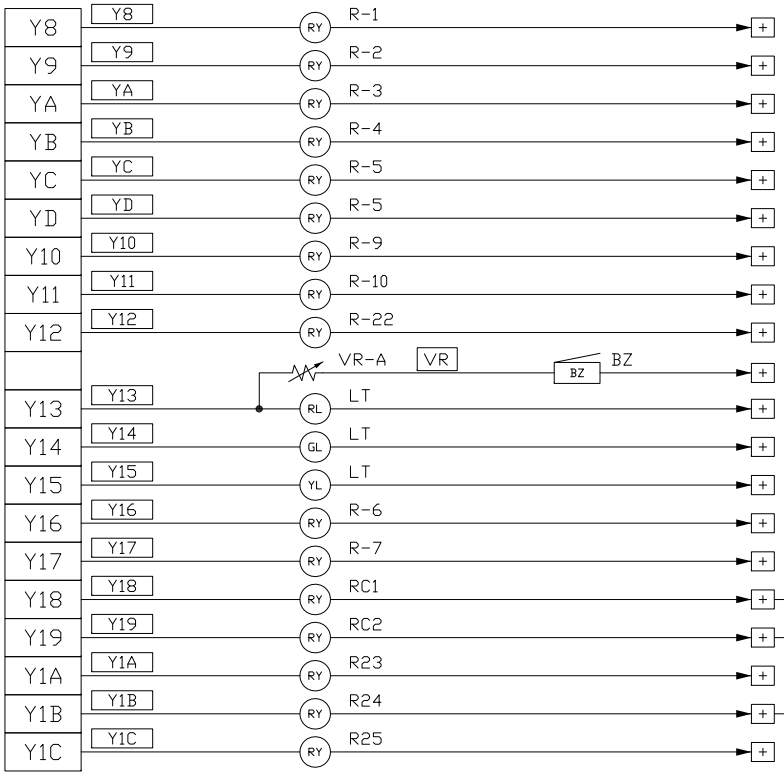

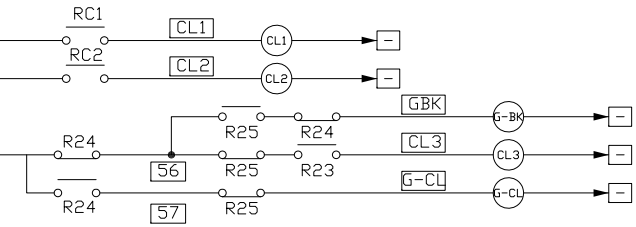

I/O	CODE	說明	DESCRIPTION	PART NO
Y0	INV-D	主機右行	Machine right line	P-52C-1
Y1	INV-D	主機左行	Machine left line	P-52C-1
Y2	INV-D	主機PLS	Machine pulse	P-52C-1
Y3	INV-D	主機寸動	Machine inching	P-52C-1
Y4	INV-U	送料PLS	Feeding pulse	P-52B-1
Y5	INV-U	送料正轉	Feeding	P-52B-1
Y6	INV-U	自動收料	Automatic receipts	P-52B-1
Y8	R-1	切斷壓料開	Pressure open	U-36
Y9	R-2	切斷壓料閉	Pressure close	U-36
YA	R-3	切斷前進	cutting froward	U-36
YB	R-4	切斷後退	cutting backwaed	U-36
YC	R-5	圓刀轉	Round Knife turn	U-36
Y10	R-9	對邊左	The edge of the left	U-39E
Y11	R-10	對邊右	The edge of the right	U-39E
Y12	R-22	展開輪收料	Expand Wheel rewinding	U-36
Y13	LT	紅燈-異常	Red - Alarm	U-03X
Y14	LT	綠燈-待機	Green - Standby	U-03X
Y15	LT	黃燈-運轉	Yellow - Running	U-03X
Y16	R-6	昇降盤上昇	Elevating plate up	U-36
Y17	R-7	昇降盤下降	Elevating plate down	U-36
Y18	RC1	離合器左	Clutch left	U-36
Y19	RC2	離合器右	Clutch right	U-36
Y1A	R23	上機架離合器	Up rack clutch	U-36
Y1B	R24	展開齒輪離合	Expand motor gear clutch	U-36
Y1C	R25	展開馬達剎車	Expand motor brake	U-36

NA-650II 下座電器配置圖

NA-650II ELECTRIC ON MAIN FRAME

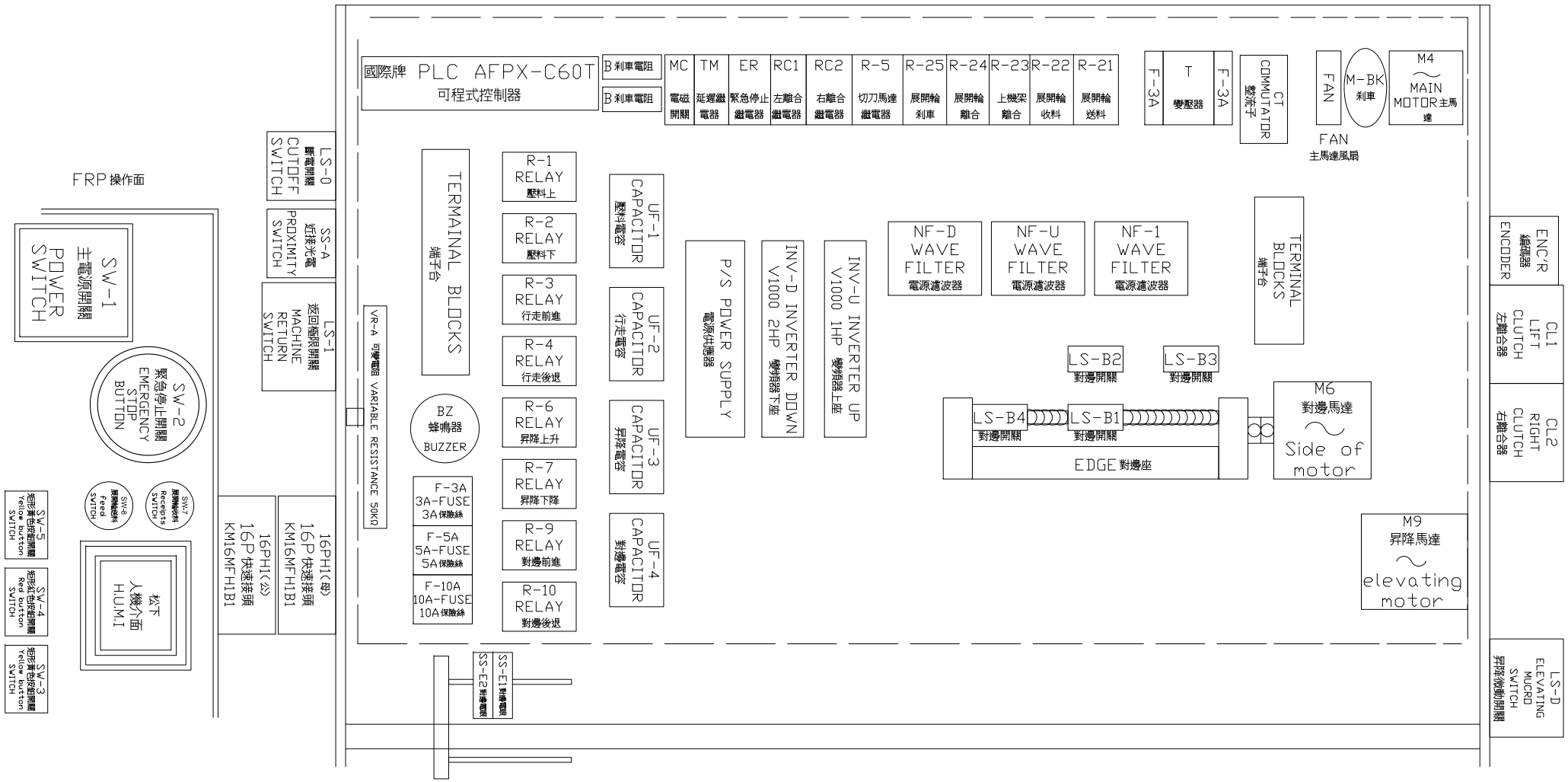

NA-650II 上機架及切斷機電氣配置圖

NA-650II ELECTRIC ON UPPER FRAME AND CUTTING SYSTEM

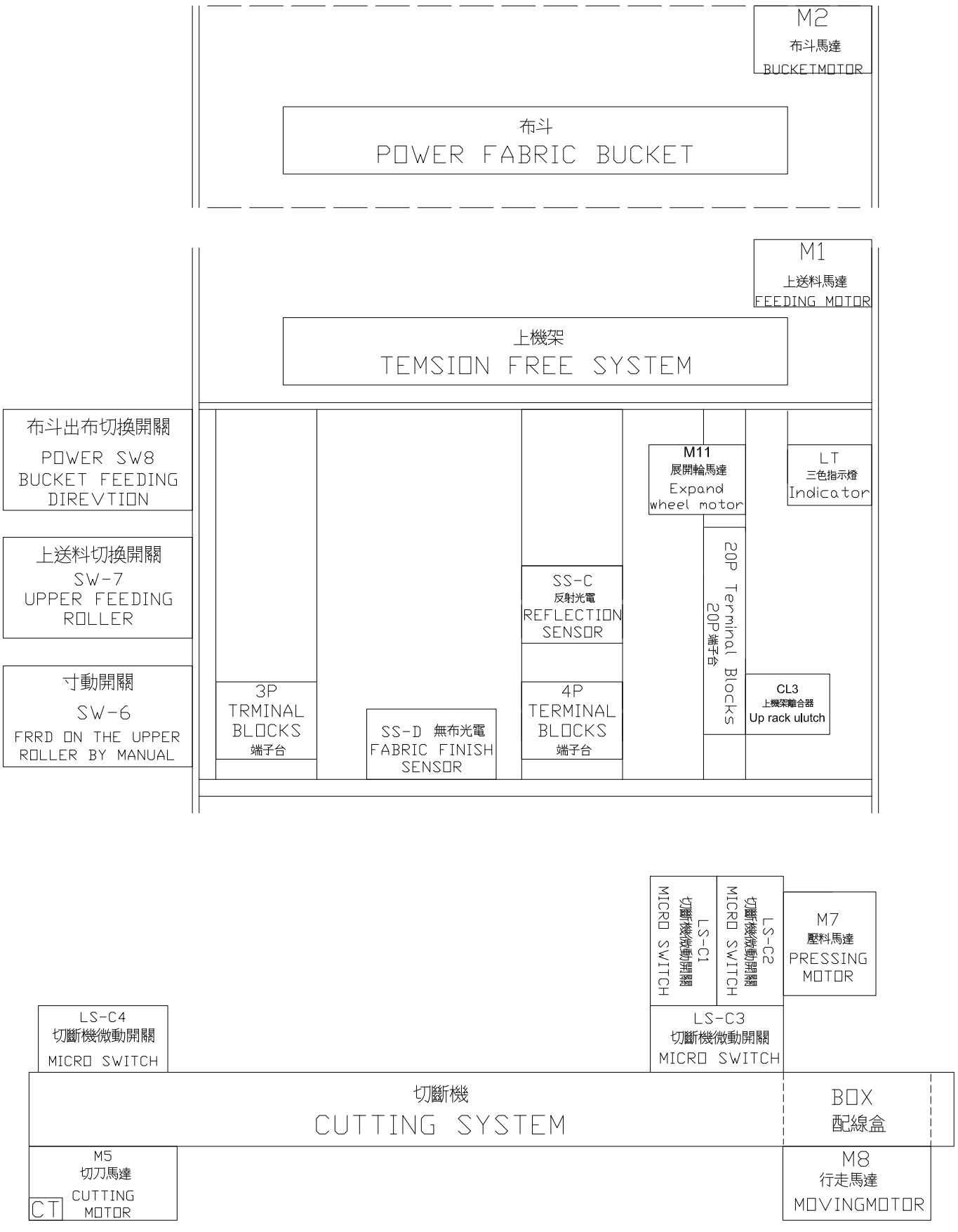

電控盤配置對應表 / Controller Disk Layout

配置代號 Layout Code	產品編號 Item code	品 名 / 規 格	Description
B	P-40-4	鋁製剎車電阻 260W-70 (直立式)	Alu. Brake Resistor (Vertical)
VR	P-41D	可變電阻 MIT/20Φ B50K	Variable Resistor MIT/20Φ B50K
NF-U,D,1	P-71-2	電源濾波器 125-250VAC 20A	Wave Filter 125-250VAC 20A
TR	P-73	變壓器 3A/AC220V/110V/85V	Transformer
CT	P-75	整流子 IN-AC220V/OUT-DC90V	Commutator
BZ	P-76	蜂鳴器 DC-24 35C2長音	Buzzer DC-24 35C2
R1~R7 RC1,RC2	U-36	繼電器 HY2N DC24V	Relay HY2N DC24V
ER	U-36B	緊急停止繼電器 HY2N AC220V	Emergency Stop Relay
TM	U-38A	延遲繼電器 H3Y2 AC220V 5 SEC	Delay Relay (Timer)
R9,R10	U-39E	對邊用繼電器 HP2DC 24V	Edge alignment relay
MC	U-40-1	電磁繼電器 AC220VSF20C2M	Magnetic Relay
FAN	U-52	散熱風扇 AC-220V	Ventilating Fan AC-220V
FUSE-3A	V-03B	臥式保險絲 3A	Horizontal Fuse 3A
FUSE-5A	V-03C	臥式保險絲 5A	Horizontal Fuse 5A
FUSE-10A	V-03D	臥式保險絲 10A	Horizontal Fuse 10A
PLC	P-65A	國際牌 PLC AFPX-C60T	PANASONIC PLC
INV-D	P-52C-1	安川變頻器 V1000 2HP	YASKAWA INVERTER
INV-U	P-52B-1	安川變頻器 V1000 1HP	YASKAWA INVERTER
C-1U	P-80-A	電容器 SH-CAP 0.8UF/450V	Capacitor SH-CAP 0.8UF/450V
C-3U	P-80C-N	電容器 SH-CAP 3UF/450V	Capacitor SH-CAP 3UF/450V
C-5U	P-80J-N	電容器SH-CAP 5UF/450V	CapacitorSH-CAP 5UF/450V

NA-650 拉布系統之變頻器控制線路圖

NA-650FN SPREADING SYSTEM INVERTER CONTROLLER CIRCUIT DIAGRAM

Inverter DOWN INV-D
YASKAWA ELECTRUC INVERTER

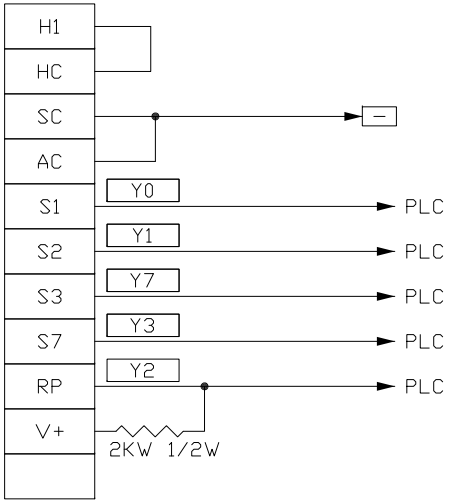

Inverter UP INV-U
YASKAWA ELECTRUC INVERTER

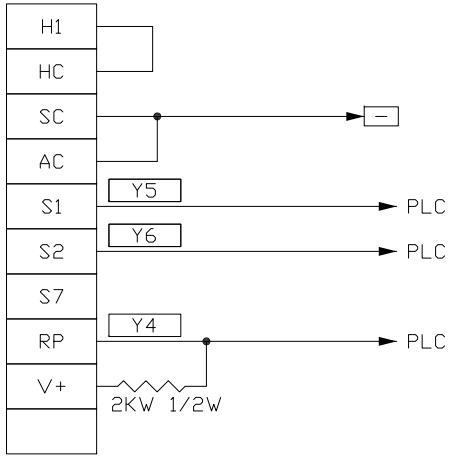

I/O	CODE	說明	DESCRIPTION	PART NO
Y0	INV-D	主機正轉	Machine Forward	P-52C-1
Y1	INV-D	主機反轉	Machine Reverse	P-52C-1
Y2	INV-D	主機PLS	Machine pulse	P-52C-1
Y3	INV-D	主機寸動	Machine manual control	P-52C-1
Y7	INV-D	緊急剎車	Emergency brake	P-52C-1
Y4	INV-U	上送料PLS	feeding pulse	P-52B-1
Y5	INV-U	送料正轉	Feeding	P-52B-1
Y6	INV-U	收料	rewind fabric	P-52B-1
	B	鋁制剎車電阻	RESISTANCE 260W 100Ω	P-40-4
	B1	鋁制剎車電阻	RESISTANCE 260W 100Ω	P-40-4
	M1	上送料馬達	Upper feed motor	P-05N
	M2	布斗馬達	Cloth bucket motor	P-08-N
	M4	主機行走馬達	Machine travel motor	P-07R
	PLC	可程式控制器	P. L. C.	P-65A
	NF-U	電源濾波器	WAVE WILTER	P-71-2
	NF-D	電源濾波器	WAVE WILTER	P-71-2

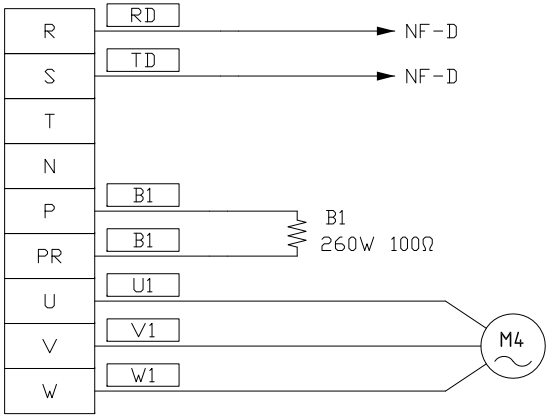

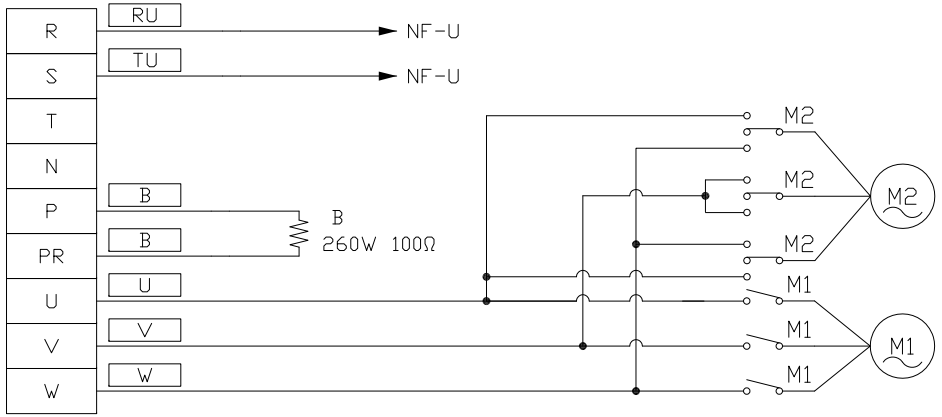

切刀系統接線對應圖

Cutting Knife System Wiring Reference Table

12P快速接頭對應圖 12P Fast Connector Wiring Diagram	
號套 Sleeve Code	位置 Location
T2	1
80	2
81	3
85	4
86	5
—	6
X15	7
X16	8
X17	9
X18	10
0V	11
88	12

切刀馬達接線圖 Cutting knife motor Wiring Diagram	
線色 Wire Color	號套 Sleeve Code
黃 / Yellow	0V
黃 / Yellow	88

微動開關 Manual Switch	號套 Sleeve Code
切斷壓料上停 Pressing open stop	X17
切斷壓料下停 Pressing close stop	X18
切斷前停 Cutter forward stop	X15
切斷後停 Cutter backward	X16

壓料馬達接線圖 Fabric press motor wiring diagram	號　套 Sleeve Code
紅 / Red	T2
黑 / Black	80
白 / White	81

號　套 Sleeve Code	行走馬達接線圖 Movement motor wiring diagram
T2	紅 / Red
85	黑 / Black
86	白 / White

16P插座 16P Socket	線號 Wire Coding	號套 Sleeve Coding
16	紅 / Red	R
15	白 / White	T
8	黑 / Black	I R N
7	綠 / Green	T
3	4	X7
4	3	X8
5	2	—
6	1	+
12	5	XC
13	6	XD
10	8	X1E
2	7	X1F

NA-650II PLC Input / Output 表

輸入 Input	說 明	Description	輸出 Output	說 明	Description
X0	編碼器A	Encoder A	Y0	主機右	Machine Right
X1	編碼器B	Encoder B	Y1	主機左	Machine Left
X2	校正	Calibration	Y2	主機PLS	Machine PLS
X3	時數累積	Cumulative time	Y3	主機寸動	Machine manual control
X7	手動高速	Manual High Speed	Y4	送料PLS	Feeding PLS
X8	緊急停止	Emergency Stop	Y5	送料正轉	Feeding
X9	拉線停止	Pulling Stop	Y6	收料	Rewind Fabric
XA	右定位LS	Right Positioning LS	Y7	緊急剎車	Emergency Brakes
XB	昇降盤上LS	Elevator Up LS	Y8	切斷壓料上昇	Pressing open
XC	搖桿右	Manual Switch Right	Y9	切斷壓料下	Pressing close
XD	搖桿左	Manual Switch Left	YA	切斷前進	Cutting forward
XF	對邊電眼1	Edge alignment sensor 1	YB	切斷後退	Cutting backward
X10	對邊電眼2	Edge alignment sensor 2	YC	圓刀	Round knife
X11	對邊左復歸	Edge alignment L reset	YD	展開輪送料	Expand Wheel feed
X12	對邊右復歸	Edge alignment R reset	Y10	對邊左	L edge alignment
X13	對邊左停	Left LS	Y11	對邊右	R edge alignment
X14	對邊右停	Right LS	Y12	展開輪收料	Expand Wheel rewinding
X15	切斷前停	Cutter forward stop	Y13	紅燈-異常	Red Light - alarm
X16	切斷後停	Cutter backward stop	Y14	綠燈-停機	Green Light - stop
X17	切斷壓料上停	Pressing open stop	Y15	黃燈-運轉	Yellow Light - operating
X18	切斷壓料下停	Pressing close stop	Y16	昇降盤上	Elevating plate up
X19	送料寸動	Manual feeding	Y17	昇降盤下	Elevating plate down
X1A	上座光電	Pre-feeding roller sensor	Y18	離合器L	Clutch Left
X1B	檢布PH	Fabric Detection PH	Y19	離合器R	Clutch Right
X1E	展開輪送料鈕	Expand Wheel feed	Y1A	上機架離合器	Up Rack clutch
X1F	展開輪收料鈕	Expand Wheel rewinding	Y1B	展開馬達齒輪離合器	Expand motor gear clutch
			Y1C	展開馬達剎車	Expand motor brake

NA-650 V1000 安川變頻器		NA-650 V1000 YASKAWA Inverter	1HP	2HP	UNIT
NO	名稱	NAME	UP	DOWN	------
A1-03	將參數初始化為出廠設定	Parameter is initialized to the factory settings	2220	2220	------
A1-02	控制模式的選擇	Control Mode Selection	0	2	------
A1-06	用途選擇	Uses choose	7	15	------
B1-01	頻率指令 選擇1	Frequency command selection 1	4	4	------
B2-02	直流制動 電流	DC braking current	50	70	%
B2-04	停止時值留制動時間	DC Injection Braking Time At Stop	0.5	1.5	%
C1-01	加速時間 1	Acceleration time 1	0.5	4	SEC
C1-02	減速時間 1	Deceleration time 1	0.5	2.5	SEC
C1-03	加速時間 2	Acceleration time 2	10	0.3	SEC
C1-04	減速時間 2	Deceleration time 2	10	0.3	SEC
C1-05	加速時間 3	Acceleration time 3	10	4	SEC
C1-06	減速時間 3	Deceleration time 3	10	1	SEC
C4-01	轉距補償(轉距提升)增益	Compensation of torque (torque boost) gain	2.5	1	------
C6-01	ND/HD 選擇 0:HD 1:ND	ND / HD choose: HD 1: ND	0	1	------
C6-02	載波頻率 選擇	The choice of the carrier frequency	2	7	------
D1-01	頻率指令 1	Frequency command 1	6	0	HZ
D1-02	頻率指令 2	Frequency command 2	30	0	HZ
D1-03	頻率指令 3	Frequency command	60	0	HZ
D1-17	點動頻率 指令	Jog frequency command	6	8	HZ
E1-01	輸入電壓 設定	Input voltage setting	220	220	VAC
E1-04	最高輸出頻率(FMAX)	Maximum output frequency (FMAX)	125	75	HZ
E1-05	最大電壓 (VMAX)	Maximum voltage (VMAX)	220	220	VAC
E1-06	基本頻率 (FA)	Basic frequency (FA)	60	75	HZ
E1-08	中間輸出 頻率電壓 (VC)	Intermediate output frequency voltage (VC)	30	12	VAC
E1-10	最低輸出 頻率電壓 (VMIN)	Minimum output frequency voltage (VMIN)	16.5	12	VAC
H1-03	端子 S3 的 功能選擇	Terminal S3 function selection	24	1A	------
H1-07	端子 S7 的 功能選擇	Terminal S7 function selection	6	7	------
H2-02	端子 P1 的 功能選擇 (光電偶合器)	Terminal P1 of the Function Select (photocoupler)	0037	0	
H6-02	脈衝序列 輸入比例	The proportion of the pulse train input	10000	10000	HZ
L1-01	電機保護功能選擇	Motor protection function selection	0	1	------
L3-04	減速中防止 失速功能 選擇	Stall Prevention Selection during deceleration	3	3	------
L8-01	安裝型制動 電阻器的保護 (ERF型)	Mount braking resistor protection (ERF-type)	1	1	------

此灰底為參數初始化之後所顯示的值。
This gray background show the value for the parameter initialization.
若要全部重新設定參數值時，請先執行 A1-03 輸入 "2220"，將參數初始化為出廠設定，再執行其他相關設定。
To all the re-set parameter values, please do the A1-03 enter "2220", initialize the parameters to the

	核對、設定出廠後被變更的參數。 “已變更參數的核對、設定” （校驗模式） Check the factory was set to change the parameters. Changed parameters check
	查看、設定所有參數。 View, set all the parameters.
	返回頻率指令顯示畫面。 Back to the frequency command display.

NA-650II 變頻器故障訊息

NA-650II Alarm and Error Display

操作器訊息 LED Operator Display	安川變頻器 YASKAWA AC Drive V1000	
	內 容	Name
oC	過電流	Over current
GF	接地短路	Ground Fault
CoF	電流偏置故障	Current Offset Fault
ov	主回路過電壓	Over voltage
Uv1	主回路欠電壓	Under voltage
Uv2	控制電源故障	Control Power Supply Under voltage
Uv3	衝擊防止回路故障	Soft Charge Circuit Fault
PF	主回路電壓異常	Input Phase Loss
LF	輸出缺相	Output Phase Loss
LF2	輸出電流失衡	Output Open Phase
oH	散熱片過熱	Heatsink Overheat
oH1	散熱片過熱	Heatsink Overheat
oH3	電機過熱警告1 （PTC 輸入）	Motor Overheat 1 (PTC input)
oH4	電機過熱警告2 （PTC 輸入）	Motor Overheat 2 (PTC input)
rH	安裝型制動電阻器過熱	Braking Resistor Overheat
rr	內置制動電晶體故障	Dynamic Braking Transistor
oL1	電機超載	Motor Overload
oL2	變頻器超載	Drive Overload
oL3	過轉矩檢出1	Overtorque Detection 1
oL4	過轉矩檢出2	Overtorque Detection 2
oL5	機械老化檢出1	Mechanical Weakening Detection 1
oL7	高滑差制動超載	High Slip Braking OL
UL3	轉矩不足檢出1	Undertorque Detection 1
UL4	轉矩不足檢出2	Undertorque Detection 2
UL5	機械老化檢出2	Mechanical Weakening Detection 2
STO	失調檢出	Tuning Shortage Detection
oS	過速（簡易帶PG V/f 模式）	Overspeed (for Simple V/f with PG)
PGo	斷線檢出（簡易帶PG V/f 模式）	PG Disconnect (for Simple V/f with PG)
dEv	速度偏差過大（簡易帶PG V/f 模式）	Excessive Speed Deviation (for Simple V/f with PG)
CF	控制故障	Control Fault
FbL	PID 的反饋喪失	PID Feedback Loss
FbH	PID 反饋超值	Excessive PID Feedback
EF0	來自通信選購卡的外部故障輸入	Option Card External Fault

NA-650II 變頻器故障訊息

NA-650II Alarm and Error Display

操作器訊息 LED Operator Display	安川變頻器 YASKAWA AC Drive V1000	
	內 容	Name
EF1~EF7	外部故障（輸入端子S1 ～ S7）	External Fault (input terminal S1 to S7)
oPr	操作器連接不良	Operator Connection Fault
CE	MEMOBUS 通信故障	MEMOBUS/Modbus Communication Error
bUS	選購卡通信故障	Option Communication Error
Ser	速度搜索重試故障	Too Many Speed Search Restarts
Err	EEPROM 寫入不當	EEPROM Write Error
DWFL	DriveWorksEZ 故障	DriveWorksEZ Fault
CPF02	A/D 轉換器故障	A/D Conversion Error
CPF03	PWM 數據異常	PWM Data Fault
CPF06	EEPROM 數據異常	Drive specification mismatch during Terminal Board or Control Board replacement
CPF07	端子電路板通信故障	Terminal Board Communication Fault
CPF08	EEPROM 串列通信故障	EEPROM Serial Communications Fault
CPF11	RAM 故障	RAM Fault
CPF12	快閃記憶體故障	FLASH Memory Fault
CPF13	監視裝置故障	Watchdog Circuit Exception
CPF14	控制回路故障	Control Circuit Fault
CPF16	時鐘故障	Clock Fault
CPF17	中斷故障	Timing Fault
CPF18	控制回路故障	Control Circuit Fault
CPF19	控制回路故障	Control Circuit Fault
CPF20 or CPF21	RAM 故障 快閃記憶體故障 監視裝置故障 時鐘故障	RAM Fault FLASH Memory Fault Watchdog Circuit Exception Clock Fault
CPF22	A/D 轉換器故障	A/D Conversion Error
CPF23	PWM 反饋數據異常	PWM Feedback Data Fault
CPF24	變頻器容量信號故障	Drive Capacity Signal Fault



千盛實業股份有限公司

TAIWAN SPREADING CENTER ENTERPRISES CO.,LTD

23858新北市樹林區中華路379巷62弄1號

NO.1,ALY.62,LN.379,ZHONGHUA RD.,SHULIN DIST.,NEW TAIPEI CITY 23858,TAIWAN

TEL : 886-2-86861600

FAX : 886-2-86860226

Http://www.tsm-tsc.com

E-mail : tsm-tsc@tsm-tsc.com