CÔNG TY CỔ PHẦN NỘI THẤT 190

ṇ˙a ch‟ : Km 89 - Qu´ c l¸ 5 - Th¹ n M: Tranh - X« Nam S Hn - Huy¨ n An D€hng - HΓi Ph¸ ng
Tel : 0313-589180 FAX : 0313-589181

BƯỚC 1

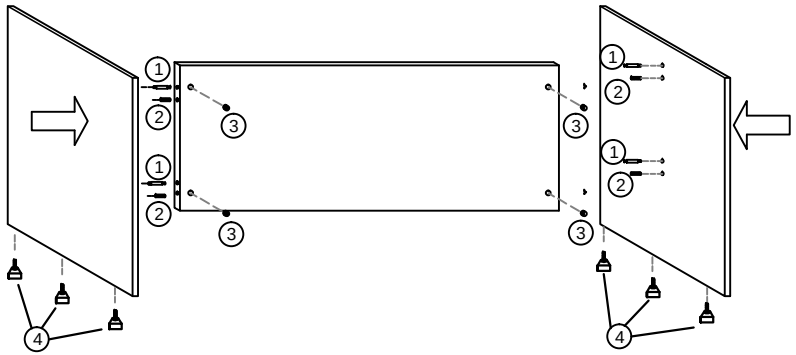

QUY TRÌNH LẮP RÁP

1.LẮP CHÂN TĂNG, CHỐT GỖ , VÍT CAM VÀO CÁC LỖ KỸ THUẬT
2.LẮP 2 CHÂN BÀN VÀO VÁCH LƯNG
3.ĐẶT CÁC GỐI ĐỠ V O CHÂN, LƯNG ĐÚNG VỊ TRÍ Đ KHOAN SẴN,DÙNG VÍT M5X22 BẮT GỐI ĐỠ

BÀN HỌP VĂN PHÒNG BH24-CG

KT : 2400 x 1200 x 750

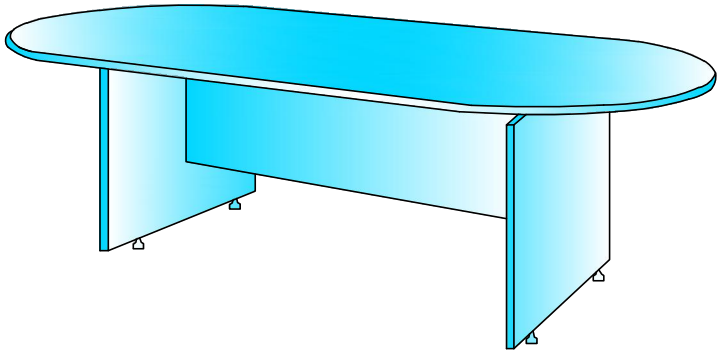

BƯỚC 2

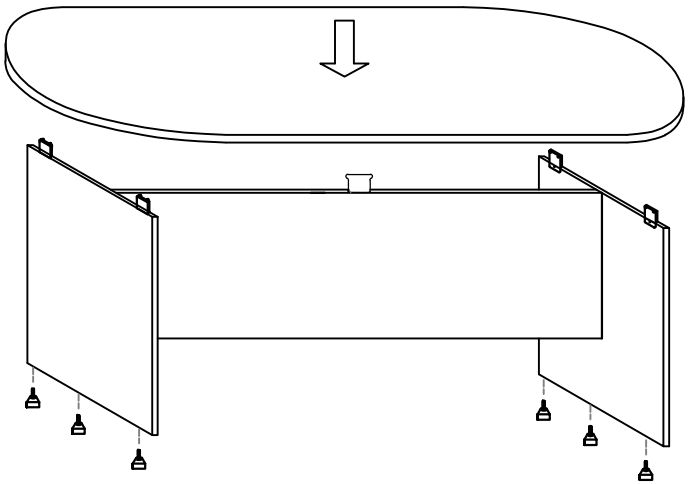

5.ĐẶT MẶT BÀN LÊN KHUNG ĐỠ,ĐIỀU CHỈNH CÁC KHOẢNG CÁCH CHO CÂN ĐỐI.
6.DÙNG VÍT M5X22 BẮT ĐỊNH VỊ GIỮA MẶT VÀ CÁC GỐI ĐỠ LẠI VỚI NHAU.

BẢNG KÊ PHỤ KIỆN

STT	S´ l€ ng	T° n g¸ i	H³nh vƐ
1	4	V²t cam	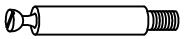
2	4	Ch´ t g¸	
3	4	Kho§ cam	
4	6	Ch©n tŁng	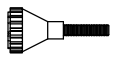
5	5	Gối đỡ	
6	15	v²t M5x22	