MÁNG ĐÈN TÁN QUANG ÂM TRẦN THẢ (dùng cho hệ trần khung xương T-Bar - lỗ chờ sẵn thả từ trên xuống)
ARTWORK RECESSED MODULE - ARM SERIES

Thân đèn: Làm bằng thép tấm của Nhật Bản
Chóa tán quang: Làm bằng nhôm của Italy hàm lượng 99.85%, anod hóa bề mặt, hiệu suất phản xạ đạt 86%
Lớp phủ bề mặt: Toàn bộ được sơn phủ bằng sơn tĩnh điện màu trắng của Na Uy chống ngả màu
Kiểu bóng đèn: FL18/20W; FL36/40W hoặc LED
Điện áp: 240V/50Hz
Ballast: Ballast sắt từ ít tổn hao chính hãng
Dây điện: Dây điện chống cháy HR 105°C
Đui đèn,đui tắc te: Sử dụng nguyên liệu Polycarbonate chống cháy, chống mô-ve

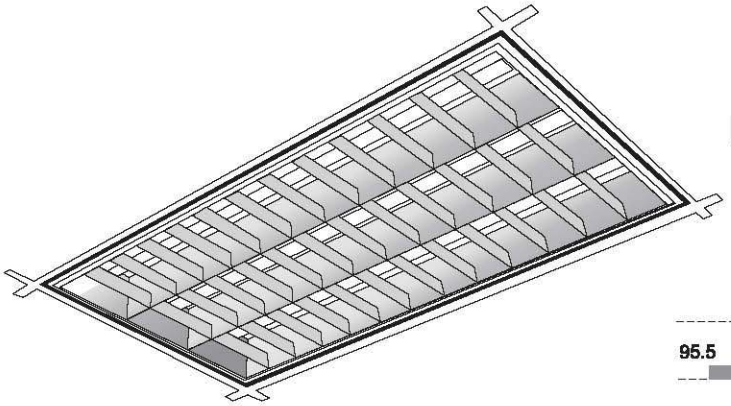

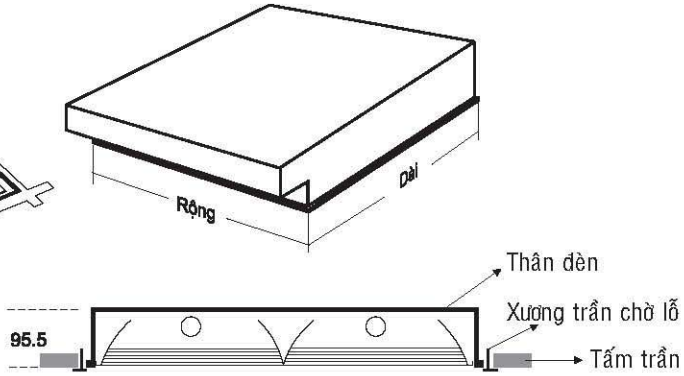

Mã số Model	SL bóng/Công suất (W) Q.ty of lamp / Rating	Kiểu bóng Lamp	Dài (mm) Length	Rộng (mm) Width	Đơn giá (VNĐ) Unit price
Máng âm trần có chóa tán quang Parabol - ARM					
ARM 1018	1 x 18/20	Huỳnh quang	605 (598)	195 (193)	**422.000**
ARM 2018	2 x 18/20	Huỳnh quang	605 (598)	300 (298)	**565.000**
ARM 2018W	2 x 18/20	Huỳnh quang	605 (598)	605 (598)	**861.000**
ARM 3018	3 x 18/20	Huỳnh quang	605 (598)	605 (598)	**861.000**
ARM 4018	4 x 18/20	Huỳnh quang	605 (598)	605 (598)	**1.003.000**
ARM 1036	1 x 36/40	Huỳnh quang	1215 (1198)	195 (193)	**630.000**
ARM 2036	2 x 36/40	Huỳnh quang	1215 (1198)	300 (298)	**830.000**
ARM 2036W	2 x 36/40	Huỳnh quang	1215 (1198)	605 (598)	**1.320.000**
ARM 3036	3 x 36/40	Huỳnh quang	1215 (1198)	605 (598)	**1.320.000**
ARM 4036	4 x 36/40	Huỳnh quang	1215 (1198)	605 (598)	**1.661.000**
ARM 1009L	1 x 9	Tuýp LED	605 (598)	195 (193)	**537.000**
ARM 2009L	2 x 9	Tuýp LED	605 (598)	300 (298)	**795.000**
ARM 2009LW	2 x 9	Tuýp LED	605 (598)	605 (598)	**1.091.000**
ARM 3009L	3 x 9	Tuýp LED	605 (598)	605 (598)	**1.206.000**
ARM 4009L	4 x 9	Tuýp LED	605 (598)	605 (598)	**1.463.000**
ARM 1018L	1 x 18	Tuýp LED	1215 (1198)	195 (193)	**790.000**
ARM 2018L	2 x 18	Tuýp LED	1215 (1198)	300 (298)	**1.150.000**
ARM 2018LW	2 x 18	Tuýp LED	1215 (1198)	605 (598)	**1.640.000**
ARM 3018L	3 x 18	Tuýp LED	1215 (1198)	605 (598)	**1.800.000**
ARM 4018L	4 x 18	Tuýp LED	1215 (1198)	605 (598)	**2.301.000**

Kích thước trong ngoặc là kích thước của máng đèn dùng cho hệ trần Nhật

Sản phẩm thuộc tiêu chuẩn / Standard: TCVN 3833:1998; IEC 60598-2-2:1997; IEC 60068-2-30:2005; BS EN 60598-2-2:1997

MÁNG ĐÈN TÁN QUANG LẮP NỔI

BRIGHTNESS LUMINAIRE SURFACE - BLS SERIES

Thân đèn: Làm bằng thép tấm của Nhật Bản
Chóa tán quang: Làm bằng nhôm của Italy hàm lượng 99.85%, anod hóa bề mặt, hiệu suất phản xạ đạt 86%
Lớp phủ bề mặt: Toàn bộ được sơn phủ bằng sơn tĩnh điện màu trắng của Na Uy chống ngả màu
Kiểu bóng đèn: FL18/20W; FL36/40W hoặc LED
Điện áp: 240V/50Hz
Ballast: Ballast sắt từ ít tổn hao chính hãng
Dây điện: Dây điện chống cháy HR 105°C
Đui đèn,đui tắc te: Sử dụng nguyên liệu Polycarbonate chống cháy, chống mô-ve

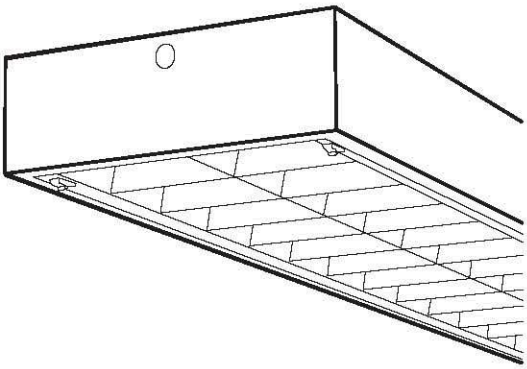

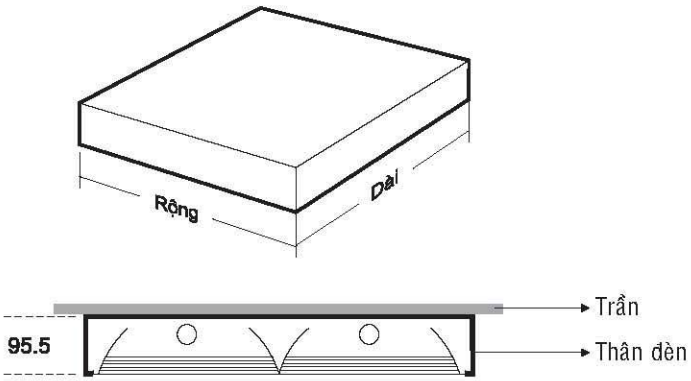

Mã số Model	SL bóng/Công suất (W) Q.ty of lamp / Rating	Kiểu bóng Lamp	Dài (mm) Length	Rộng (mm) Width	Đơn giá (VNĐ) Unit price
BLS SURFACE					
BLS 1018	1 x 18/20	Huỳnh quang	615 (610)	205 (201)	**443.000**
BLS 2018	2 x 18/20	Huỳnh quang	615 (610)	310 (306)	**565.000**
BLS 2018W	2 x 18/20	Huỳnh quang	615 (610)	615 (610)	**905.000**
BLS 3018	3 x 18/20	Huỳnh quang	615 (610)	615 (610)	**905.000**
BLS 4018	4 x 18/20	Huỳnh quang	615 (610)	615 (610)	**1.061.000**
BLS 1036	1 x 36/40	Huỳnh quang	1225 (1220)	205 (210)	**669.000**
BLS 2036	2 x 36/40	Huỳnh quang	1225 (1220)	310 (306)	**874.000**
BLS 2036W	2 x 36/40	Huỳnh quang	1225 (1220)	615 (610)	**1.395.000**
BLS 3036	3 x 36/40	Huỳnh quang	1225 (1220)	615 (610)	**1.395.000**
BLS 4036	4 x 36/40	Huỳnh quang	1225 (1220)	615 (610)	**1.762.000**
BLS 1009L	1 x 9	Tuýp LED	615 (610)	205 (201)	**558.000**
BLS 2009L	2 x 9	Tuýp LED	615 (610)	310 (306)	**795.000**
BLS 2009LW	2 x 9	Tuýp LED	615 (610)	615 (610)	**1.135.000**
BLS 3009L	3 x 9	Tuýp LED	615 (610)	615 (610)	**1.250.000**
BLS 4009L	4 x 9	Tuýp LED	615 (610)	615 (610)	**1.521.000**
BLS 1018L	1 x 18	Tuýp LED	1225 (1220)	205 (210)	**829.000**
BLS 2018L	2 x 18	Tuýp LED	1225 (1220)	310 (306)	**1.194.000**
BLS 2018LW	2 x 18	Tuýp LED	1225 (1220)	615 (610)	**1.715.000**
BLS 3018L	3 x 18	Tuýp LED	1225 (1220)	615 (610)	**1.875.000**
BLS 4018L	4 x 18	Tuýp LED	1225 (1220)	615 (610)	**2.402.000**

Kích thước trong ngoặc là kích thước của máng đèn dùng cho hệ trần Nhật

Sản phẩm thuộc tiêu chuẩn / Standard: TCVN 3833:1998; IEC 60598-2-2:1997; IEC 60068-2-30:2005; BS EN 60598-2-2:1997

MÁNG ĐÈN TÁN QUANG ÂM TRẦN KHOÉT LỖ TẠI HIỆN TRƯỜNG - BLR (đưa từ dưới lên)

RECESSED PLASTER FLUORESCENT - BLR SERIES

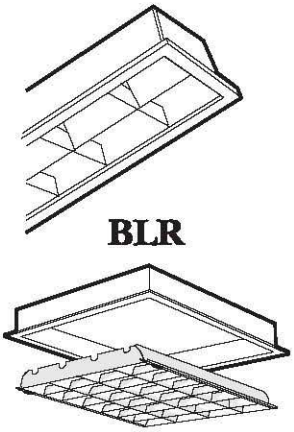

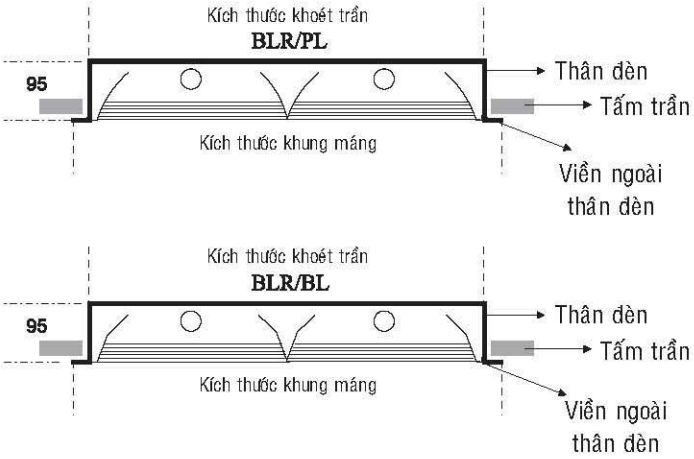

Mã số Model	SL bóng Công suất (W) Q.ty of lamp Rating	Kiểu bóng Lamp	KT khung máng Exposed frame dimension		KT đế máng (khoét trần) Hole opening dimension		Đơn giá (VNĐ) Unit price
			Dài (mm) Length	Rộng (mm) Width	Dài (mm) Length	Rộng (mm) Width	
BLR 1018	1 x 18/20	Huỳnh quang	635	225	614	171	**378.000**
BLR 2018	2 x 18/20	Huỳnh quang	635	330	614	277	**565.000**
BLR 2018W	2 x 18/20	Huỳnh quang	635	635	614	582	**905.000**
BLR 3018	3 x 18/20	Huỳnh quang	635	635	614	582	**905.000**
BLR 4018	4 x 18/20	Huỳnh quang	635	635	614	582	**1.163.000**
BLR 1036	1 x 36/40	Huỳnh quang	1244	225	1223	171	**630.000**
BLR 2036	2 x 36/40	Huỳnh quang	1244	330	1223	277	**875.000**
BLR 2036W	2 x 36/40	Huỳnh quang	1244	635	1223	582	**1.395.000**
BLR 3036	3 x 36/40	Huỳnh quang	1244	635	1222	582	**1.395.000**
BLR 4036	4 x 36/40	Huỳnh quang	1244	635	1223	582	**1.741.000**
BLR 1009L	1 x 9	Tuýp LED	635	225	614	171	**493.000**
BLR 2009L	2 x 9	Tuýp LED	635	330	614	277	**795.000**
BLR 2009LW	2 x 9	Tuýp LED	635	635	614	582	**1.135.000**
BLR 3009L	3 x 9	Tuýp LED	635	635	614	582	**1.250.000**
BLR 4009L	4 x 9	Tuýp LED	635	635	614	582	**1.623.000**
BLR 1018L	1 x 18	Tuýp LED	1244	225	1223	171	**790.000**
BLR 2018L	2 x 18	Tuýp LED	1244	330	1223	277	**1.195.000**
BLR 2018LW	2 x 18	Tuýp LED	1244	635	1223	582	**1.715.000**
BLR 3018L	3 x 18	Tuýp LED	1244	635	1222	582	**1.875.000**
BLR 4018L	4 x 18	Tuýp LED	1244	635	1223	582	**2.381.000**

Sản phẩm thuộc tiêu chuẩn / Standard: TCVN 3833:1998; IEC 60598-2-2:1997; IEC 60068-2-30:2005; BS EN 60598-2-2:1997

MÁNG ĐÈN ÂM TRẦN HỆ CHÂU ÂU
RECESSED MODULES EURO SYSTEMS

Thích hợp dùng cho văn phòng làm việc trần thạch cao, trần thả hoặc trần gỗ đặc biệt là các sảnh lớn
Thân đèn: Làm bằng thép tấm của Nhật Bản
Chóa tán quang: Làm bằng nhôm của Italy hàm lượng 99.85%, anod hóa bề mặt, hiệu suất phản xạ đạt 86%
Lớp phủ bề mặt: Toàn bộ được sơn phủ bằng sơn tĩnh điện màu trắng của Na Uy chống ngả màu
Kiểu bóng đèn: FL18/20W; FL36/40W hoặc LED
Điện áp: 240V/50Hz
Ballast: Ballast sắt từ ít tổn hao chính hãng
Dây điện: Dây điện chống cháy HR 105°C
Đui đèn,đui tắc te: Sử dụng nguyên liệu Polycarbonate chống cháy, chống mô-ve

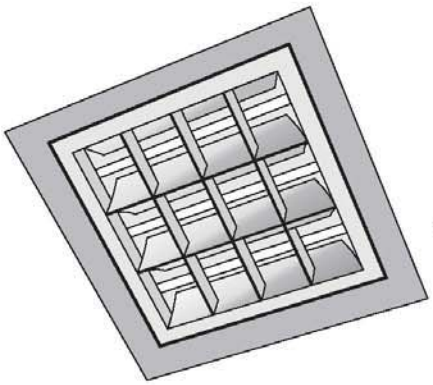

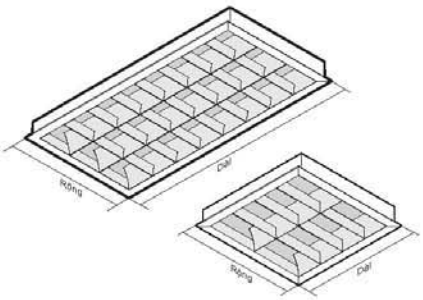

BFR 3018/ BFR 3036

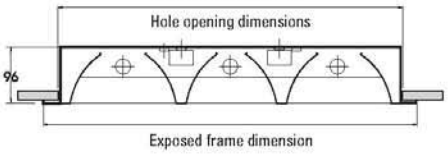

BFR 2018W/ BFR 2036W

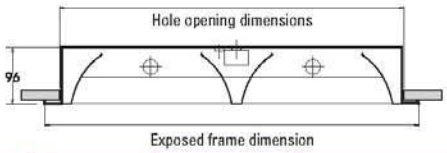

BFR 2036

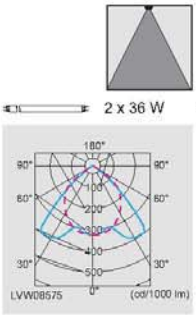

BFR 3018

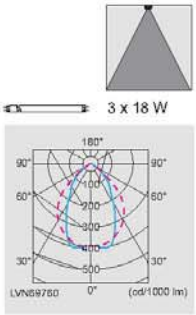

Mã số Model	SL bóng/Công suất (W) Q.ty of lamp / Rating	Kiểu bóng Lamp	Dài (mm) Length	Rộng (mm) Width	Đơn giá (VNĐ) Unit price
BFR					
BFR 2018W	2 x 18/20	Huỳnh quang	631 (615)	635 (585)	**1.162.000**
BFR 3018	3 x 18/20	Huỳnh quang	631 (615)	635 (585)	**1.162.000**
BFR 2036W	2 x 36/40	Huỳnh quang	1246 (1230)	635 (585)	**1.782.000**
BFR 3036	3 x 36/40	Huỳnh quang	1246 (1230)	635 (585)	**1.782.000**
BFR 2009LW	2 x 9	Tuýp LED	631 (615)	635 (585)	**1.482.000**
BFR 3009L	3 x 9	Tuýp LED	631 (615)	635 (585)	**1.482.000**
BFR 2018LW	2 x 18	Tuýp LED	1246 (1230)	635 (585)	**2.262.000**
BFR 3018L	3 x 18	Tuýp LED	1246 (1230)	635 (585)	**2.262.000**

**** Kích thước trong ngoặc đơn () là kích thước khoét trần***

Sản phẩm thuộc tiêu chuẩn / Standard: TCVN 3833:1998; IEC 60598-2-2:1997; IEC 60068-2-30:2005; BS EN 60598-2-2:1997

MÁNG ĐÈN TÁN QUANG DÙNG BÓNG T5A-605

T5A-605 FLUORESCENT RECESSED MODULES

Thích hợp dùng cho văn phòng, siêu thị, đại sảnh.

Thân đèn: Làm bằng thép tấm của Nhật Bản

Chóa tán quang: Làm bằng nhôm của Italy hàm lượng 99.85%, anod hóa bề mặt, hiệu suất phản xạ đạt 86%

Lớp phủ bề mặt: Toàn bộ được sơn phủ bằng sơn tĩnh điện màu trắng của Na Uy chống ngả màu

Kiểu bóng đèn: T5-14W; T5-28W hoặc LED

Điện áp: 240V/50Hz

Ballast: Ballast điện tử chính hãng

Dây điện: Dây điện chống cháy HR 105°C

Đui đèn,đui tắc te: Sử dụng nguyên liệu Polycarbonate chống cháy, chống mô-ve

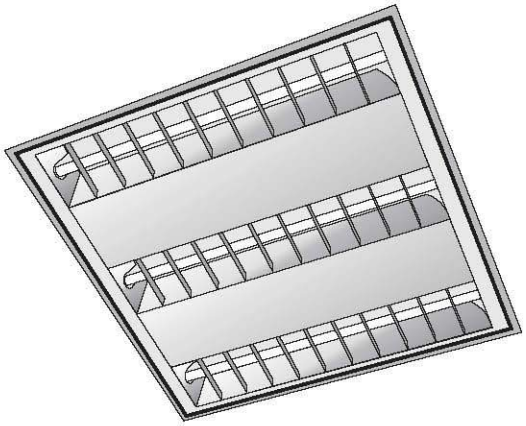

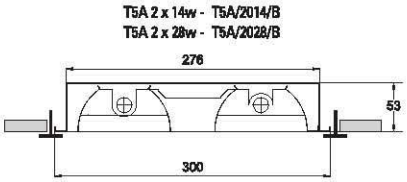

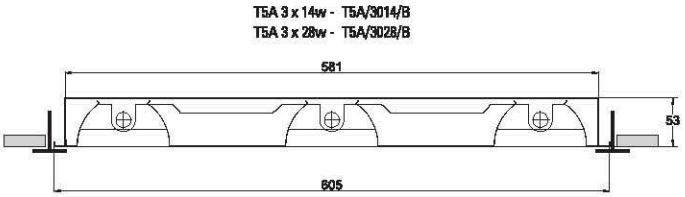

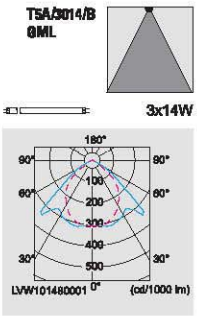

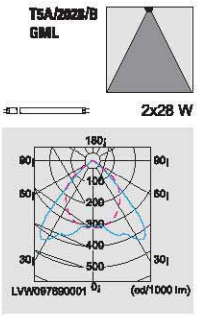

Mã số Model	SL bóng/Công suất (W) Q.ty of lamp / Rating	Kiểu bóng Lamp	Dài (mm) Length	Rộng (mm) Width	Đơn giá (VNĐ) Unit price
T5A-605					
T5A/2014/B	2 x 14	T5 Huỳnh quang	605	300	**763.000**
T5A/3014/B	3 x 14	T5 Huỳnh quang	605	605	**1.222.000**
T5A/4014/B	4 x 14	T5 Huỳnh quang	605	605	**1.432.000**
T5A/2028/B	2 x 28	T5 Huỳnh quang	1215	300	**1.162.000**
T5A/3028/B	3 x 28	T5 Huỳnh quang	1215	605	**1.650.000**
T5A/4028/B	4 x 28	T5 Huỳnh quang	1215	605	**1.937.000**
T5A/2009L/B	2 x 9	T5 LED	605	300	**993.000**
T5A/3009L/B	3 x 9	T5 LED	605	605	**1.567.000**
T5A/4009L/B	4 x 9	T5 LED	605	605	**1.892.000**
T5A/2018L/B	2 x 18	T5 LED	1215	300	**1.482.000**
T5A/3018L/B	3 x 18	T5 LED	1215	605	**2.180.000**
T5A/4018L/B	4 x 18	T5 LED	1215	605	**2.577.000**

Sản phẩm thuộc tiêu chuẩn / Standard: TCVN 3833:1998; IEC 60598-2-2:1997; IEC 60068-2-30:2005; BS EN 60598-2-2:1997

MÁNG ĐÈN TÁN QUANG DÙNG BÓNG T5C-300
T5C-300 FLUORESCENT RECESSED MODULES

Thích hợp dùng cho văn phòng, siêu thị.
Thân đèn: Làm bằng thép tấm của Nhật Bản
Chóa tán quang: Làm bằng nhôm của Italy hàm lượng 99.85%, anod hóa bề mặt, hiệu suất phản xạ đạt 86%
Lớp phủ bề mặt: Toàn bộ được sơn phủ bằng sơn tĩnh điện màu trắng của Na Uy chống ngả màu
Kiểu bóng đèn: T5-14W; T5-28W hoặc LED
Điện áp: 240V/50Hz
Ballast: Ballast điện tử chính hãng
Dây điện: Dây điện chống cháy HR 105°C
Đui đèn,đui tắc te: Sử dụng nguyên liệu Polycarbonate chống cháy, chống mô-ve

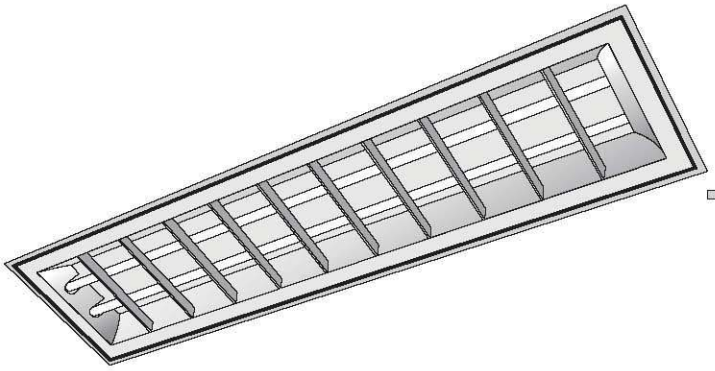

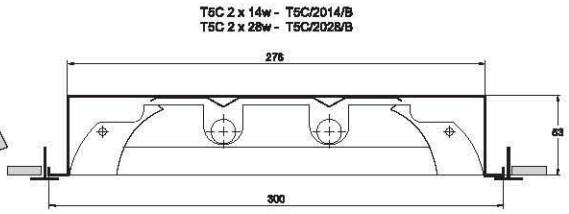

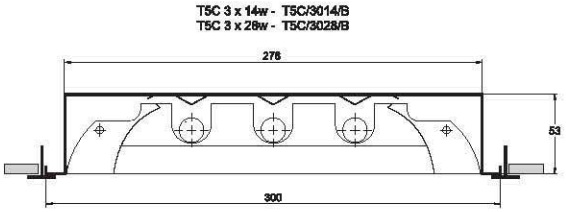

T5/C/3014 MML

3x14 W

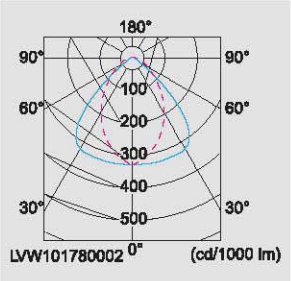

Mã số Model	SL bóng/Công suất (W) Q.ty of lamp / Rating	Kiểu bóng Lamp	Dài (mm) Length	Rộng (mm) Width	Đơn giá (VNĐ) Unit price
T5C					
T5C/2014/B	2 x 14	T5 Huỳnh quang	605	300	**763.000**
T5C/3014/B	3 x 14	T5 Huỳnh quang	605	300	**1.222.000**
T5C/4014/B	4 x 14	T5 Huỳnh quang	605	605	**1.432.000**
T5C/2028/B	2 x 28	T5 Huỳnh quang	1215	300	**1.162.000**
T5C/3028/B	3 x 28	T5 Huỳnh quang	1215	300	**1.650.000**
T5C/4028/B	4 x 28	T5 Huỳnh quang	1215	605	**1.937.000**
T5C/2009L/B	2 x 9	T5 LED	605	300	**993.000**
T5C/3009L/B	3 x 9	T5 LED	605	300	**1.567.000**
T5C/4009L/B	4 x 9	T5 LED	605	605	**1.892.000**
T5C/2018L/B	2 x 18	T5 LED	1215	300	**1.482.000**
T5C/3018L/B	3 x 18	T5 LED	1215	300	**2.180.000**
T5C/4018L/B	4 x 18	T5 LED	1215	605	**2.577.000**

Sản phẩm thuộc tiêu chuẩn / Standard: TCVN 3833:1998; IEC 60598-2-2:1997; IEC 60068-2-30:2005; BS EN 60598-2-2:1997

MÁNG ĐÈN TÁN QUANG CÓ LỖ THOÁT KHÍ
RECESSED MODULES LIGHTING FITTING WITH AIR DRAIN HOLES

Thích hợp dùng cho đại sảnh, văn phòng làm việc, hành lang.
Thân đèn: Làm bằng thép tấm của Nhật Bản
Chóa tán quang: Làm bằng nhôm của Italy hàm lượng 99.85%, anod hóa bề mặt, hiệu suất phản xạ đạt 86%
Lớp phủ bề mặt: Toàn bộ được sơn phủ bằng sơn tĩnh điện màu trắng của Na Uy chống ngả màu
Kiểu bóng đèn: T5-14W; T5-28W hoặc LED
Điện áp: 240V/50Hz
Ballast: Ballast điện tử chính hãng
Dây điện: Dây điện chống cháy HR 105°C
Đui đèn,đui tắc te: Sử dụng nguyên liệu Polycarbonate chống cháy, chống mô-ve

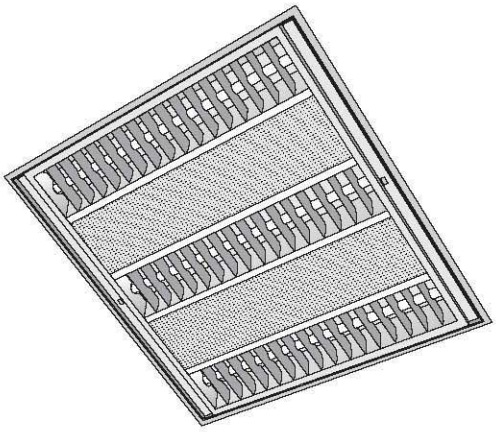

T5B 2 x 14w - T5B/2014/B
T5B 2 x 28w - T5B/2028/B

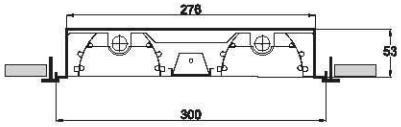

T5B 3 x 14w - T5B/3014/B
T5B 3 x 28w - T5B/3028/B

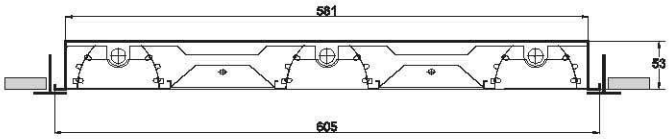

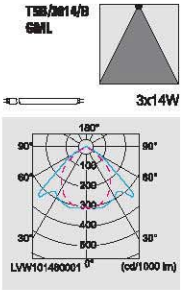

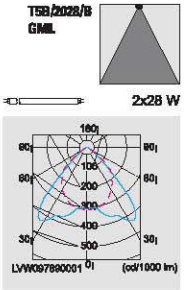

Mã số Model	SL bóng/Công suất (W) Q.ty of lamp / Rating	Kiểu bóng Lamp	Dài (mm) Length	Rộng (mm) Width	Đơn giá (VNĐ) Unit price
T5B-605					
T5B/2014/B	2 x 14	T5 Huỳnh quang	605	300	**763.000**
T5B/3014/B	3 x 14	T5 Huỳnh quang	605	605	**1.222.000**
T5B/4014/B	4 x 14	T5 Huỳnh quang	605	605	**1.432.000**
T5B/2028/B	2 x 28	T5 Huỳnh quang	1215	300	**1.162.000**
T5B/3028/B	3 x 28	T5 Huỳnh quang	1215	605	**1.650.000**
T5B/4028/B	4 x 28	T5 Huỳnh quang	1215	605	**1.937.000**
T5B/2009L/B	2 x 9	T5 LED	605	300	**993.000**
T5B/3009L/B	3 x 9	T5 LED	605	605	**1.567.000**
T5B/4009L/B	4 x 9	T5 LED	605	605	**1.892.000**
T5B/2018L/B	2 x 18	T5 LED	1215	300	**1.482.000**
T5B/3018L/B	3 x 18	T5 LED	1215	605	**2.180.000**
T5B/4018L/B	4 x 18	T5 LED	1215	605	**2.577.000**

Sản phẩm thuộc tiêu chuẩn / Standard: TCVN 3833:1998; IEC 60598-2-2:1997; IEC 60068-2-30:2005; BS EN 60598-2-2:1997

MÁNG ĐÈN ÂM TRẦN CÓ CHỤP MICA VÀ CÓ TẤM CHE BALLAST KIỂU M
RECESSED MODULE - ARM/M SERIES

Thích hợp dùng cho văn phòng làm việc, cao ốc khách sạn, trung tâm thương mại có trần T-Bar
Thân đèn: Làm bằng thép tấm của Nhật Bản
Lớp phủ bề mặt: Toàn bộ được sơn phủ bằng sơn tĩnh điện màu trắng của Na Uy chống ngả màu
Kiểu bóng đèn: FL18/20W; FL36/40W hoặc LED
Điện áp: 240V/50Hz
Ballast: Ballast điện tử chính hãng
Dây điện: Dây điện chống cháy HR 105°C
Đui đèn,đui tắc te: Sử dụng nguyên liệu Polycarbonate chống cháy, chống mô-ve

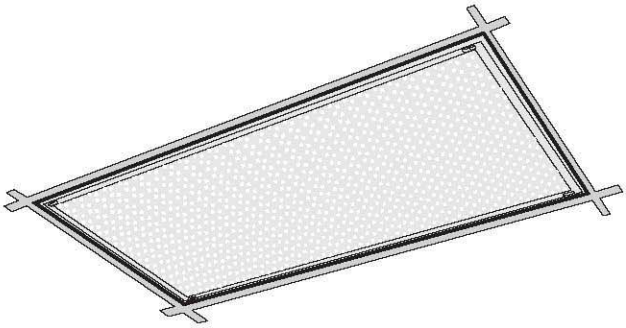

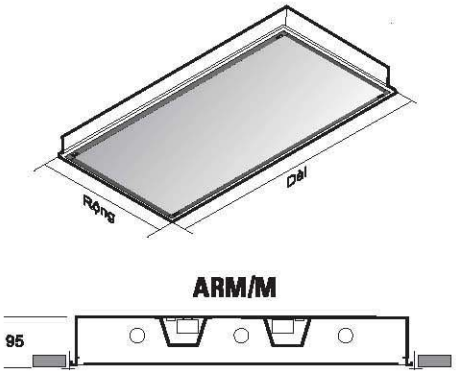

Mã số Model	SL bóng/Công suất (W) Q.ty of lamp / Rating	Kiểu bóng Lamp	Dài (mm) Length	Rộng (mm) Width	Đơn giá (VNĐ) Unit price
ARM/M					
ARM/M1018	1 x 18/20	Huỳnh quang	605(598)	195(193)	**378.000**
ARM/M2018	2 x 18/20	Huỳnh quang	605(598)	300(298)	**506.000**
ARM/M2018W	2 x 18/20	Huỳnh quang	605(598)	605(598)	**774.000**
ARM/M3018	3 x 18/20	Huỳnh quang	605(598)	605(598)	**774.000**
ARM/M4018	4 x 18/20	Huỳnh quang	605(598)	605(598)	**902.000**
ARM/M1036	1 x 36/40	Huỳnh quang	1215(1198)	195(193)	**567.000**
ARM/M2036	2 x 36/40	Huỳnh quang	1215(1198)	300(298)	**749.000**
ARM/M2036W	2 x 36/40	Huỳnh quang	1215(1198)	605(598)	**1.188.000**
ARM/M3036	3 x 36/40	Huỳnh quang	1215(1198)	605(598)	**1.188.000**
ARM/M4036	4 x 36/40	Huỳnh quang	1215(1198)	605(598)	**1.494.000**
ARM/M1009L	1 x 9	Tuýp LED	605(598)	195(193)	**493.000**
ARM/M2009L	2 x 9	Tuýp LED	605(598)	300(298)	**736.000**
ARM/M2009LW	2 x 9	Tuýp LED	605(598)	605(598)	**1.004.000**
ARM/M3009L	3 x 9	Tuýp LED	605(598)	605(598)	**1.119.000**
ARM/M4009L	4 x 9	Tuýp LED	605(598)	605(598)	**1.362.000**
ARM/M1018L	1 x 18	Tuýp LED	1215(1198)	195(193)	**727.000**
ARM/M2018L	2 x 18	Tuýp LED	1215(1198)	300(298)	**1.069.000**
ARM/M2018LW	2 x 18	Tuýp LED	1215(1198)	605(598)	**1.508.000**
ARM/M3018L	3 x 18	Tuýp LED	1215(1198)	605(598)	**1.668.000**
ARM/M4018L	4 x 18	Tuýp LED	1215(1198)	605(598)	**2.134.000**

Kích thước trong ngoặc là kích thước của máng đèn dùng cho hệ trần Nhật
Mã hàng hóa ở trên được hiểu là mã của "Máng đèn có mặt che Mica có vân tán xạ"
Nếu muốn đặt hàng loại "Máng có tấm che Mica loại trắng mờ" thì ghi thêm chữ O vào cuối mã số. VD: ARM/M01018

Sản phẩm thuộc tiêu chuẩn / Standard: TCVN 3833:1998; IEC 60598-2-2:1997; IEC 60068-2-30:2005; BS EN 60598-2-2:1997

MÁNG ĐÈN ÂM TRẦN CÓ CHỤP MICA, KHÔNG CÓ TÂM CHE BALLAST - ARM/HT

RECESSED MODULES - ARM/HT SERIES

Thích hợp dùng cho văn phòng làm việc, cao ốc khách sạn, trung tâm thương mại có trần T-Bar

Thân đèn: Làm bằng thép tấm của Nhật Bản

Lớp phủ bề mặt: Toàn bộ được sơn phủ bằng sơn tĩnh điện màu trắng của Na Uy chống ngả màu

Kiểu bóng đèn: FL18/20W; FL36/40W hoặc LED

Điện áp: 240V/50Hz

Ballast: Ballast điện tử chính hãng

Dây điện: Dây điện chống cháy HR 105°C

Đui đèn,đui tắc te: Sử dụng nguyên liệu Polycarbonate chống cháy, chống mô-ve

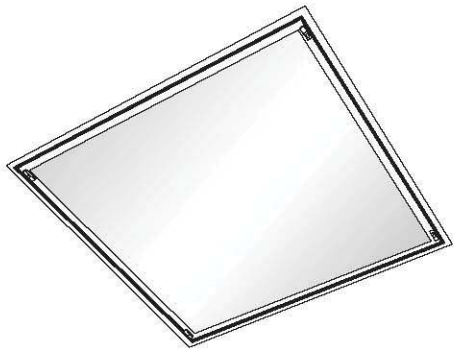

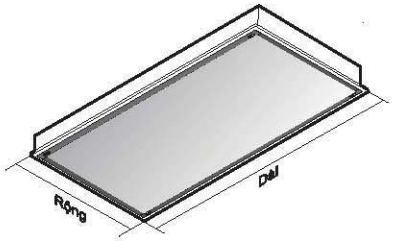

ARM/HT

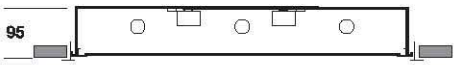

Mã số Model	SL bóng/Công suất (W) Q.ty of lamp / Rating	Kiểu bóng Lamp	Dài (mm) Length	Rộng (mm) Width	Đơn giá (VNĐ) Unit price
ARM/HT					
ARM/HT1018	1 x 18/20	Huỳnh quang	605(598)	195(193)	**378.000**
ARM/HT2018	2 x 18/20	Huỳnh quang	605(598)	300(298)	**506.000**
ARM/HT2018W	2 x 18/20	Huỳnh quang	605(598)	605(598)	**774.000**
ARM/HT3018	3 x 18/20	Huỳnh quang	605(598)	605(598)	**774.000**
ARM/HT4018	4 x 18/20	Huỳnh quang	605(598)	605(598)	**902.000**
ARM/HT1036	1 x 36/40	Huỳnh quang	1215(1198)	195(193)	**567.000**
ARM/HT2036	2 x 36/40	Huỳnh quang	1215(1198)	300(298)	**749.000**
ARM/HT2036W	2 x 36/40	Huỳnh quang	1215(1198)	605(598)	**1.188.000**
ARM/HT3036	3 x 36/40	Huỳnh quang	1215(1198)	605(598)	**1.188.000**
ARM/HT4036	4 x 36/40	Huỳnh quang	1215(1198)	605(598)	**1.494.000**
ARM/HT1009L	1 x 9	Tuýp LED	605(598)	195(193)	**493.000**
ARM/HT2009L	2 x 9	Tuýp LED	605(598)	300(298)	**736.000**
ARM/HT2009LW	2 x 9	Tuýp LED	605(598)	605(598)	**1.004.000**
ARM/HT3009L	3 x 9	Tuýp LED	605(598)	605(598)	**1.119.000**
ARM/HT4009L	4 x 9	Tuýp LED	605(598)	605(598)	**1.362.000**
ARM/HT1018L	1 x 18	Tuýp LED	1215(1198)	195(193)	**727.000**
ARM/HT2018L	2 x 18	Tuýp LED	1215(1198)	300(298)	**1.069.000**
ARM/HT2018LW	2 x 18	Tuýp LED	1215(1198)	605(598)	**1.508.000**
ARM/HT3018L	3 x 18	Tuýp LED	1215(1198)	605(598)	**1.668.000**
ARM/HT4018L	4 x 18	Tuýp LED	1215(1198)	605(598)	**2.134.000**

Kích thước trong ngoặc là kích thước của máng đèn dùng cho hệ trần Nhật

Mã hàng hóa ở trên được hiểu là mã của "Máng đèn có mặt che Mica có vân tán xạ"

Nếu muốn đặt hàng loại "Máng có tấm che Mica loại trắng mờ" thì ghi thêm chữ O vào cuối mã số. VD: ARM/HT01018

Sản phẩm thuộc tiêu chuẩn / Standard: TCVN 3833:1998; IEC 60598-2-2:1997; IEC 60068-2-30:2005; BS EN 60598-2-2:1997

MÁNG ĐÈN ÂM TRẦN SƠN TĨNH ĐIỆN CÓ TẤM CHE BALLAST MẶT SAU - FAP/T
RECESSED MODULES - FAP/T SERIES

Có hiệu quả chiếu sáng tốt với chi phí hợp lý. Phù hợp dùng trong nhà xưởng sản xuất, lắp ráp.
Thân đèn: Làm bằng thép tấm của Nhật Bản
Lớp phủ bề mặt: Toàn bộ được sơn phủ bằng sơn tĩnh điện màu trắng của Na Uy chống ngả màu
Kiểu bóng đèn: FL18/20W; FL36/40W hoặc LED
Điện áp: 240V/50Hz
Ballast: Ballast điện tử chính hãng
Dây điện: Dây điện chống cháy HR 105°C
Đui đèn,đui tắc te: Sử dụng nguyên liệu Polycarbonate chống cháy, chống mô-ve

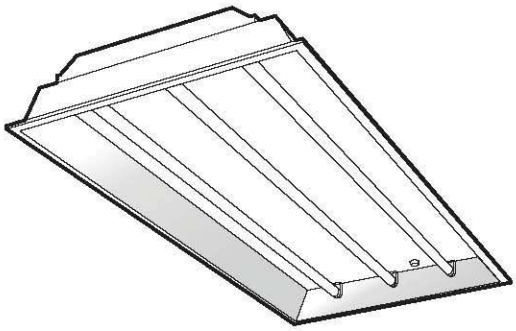

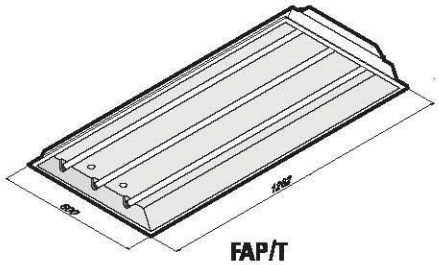

FAP/T

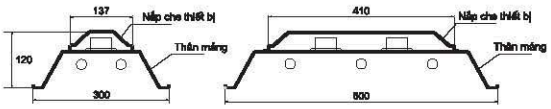

Mã số Model	SL bóng/Công suất (W) Q.ty of lamp / Rating	Kiểu bóng Lamp	Dài (mm) Length	Rộng (mm) Width	Đơn giá (VNĐ) Unit price
FAP/T					
FAP/T 1018	1 x 18/20	Huỳnh quang	-	300	**380.000**
FAP/T 2018	2 x 18/20	Huỳnh quang	-	300	**509.000**
FAP/T 2018W	2 x 18/20	Huỳnh quang	-	600	**775.000**
FAP/T 3018	3 x 18/20	Huỳnh quang	-	600	**775.000**
FAP/T 4018	4 x 18/20	Huỳnh quang	-	600	**903.000**
FAP/T 1036	1 x 36/40	Huỳnh quang	1262	300	**567.000**
FAP/T 2036	2 x 36/40	Huỳnh quang	1262	300	**747.000**
FAP/T 2036W	2 x 36/40	Huỳnh quang	1262	300	**1.188.000**
FAP/T 3036	3 x 36/40	Huỳnh quang	1262	300	**1.188.000**
FAP/T 4036	4 x 36/40	Huỳnh quang	1262	300	**1.495.000**
FAP/T 1009L	1 x 9	Tuýp LED	-	300	**495.000**
FAP/T 2009L	2 x 9	Tuýp LED	-	300	**739.000**
FAP/T 2009LW	2 x 9	Tuýp LED	-	600	**1.005.000**
FAP/T 3009L	3 x 9	Tuýp LED	-	600	**1.120.000**
FAP/T 4009L	4 x 9	Tuýp LED	-	600	**1.363.000**
FAP/T 1018L	1 x 18	Tuýp LED	1262	300	**727.000**
FAP/T 2018L	2 x 18	Tuýp LED	1262	300	**1.067.000**
FAP/T 2018LW	2 x 18	Tuýp LED	1262	300	**1.508.000**
FAP/T 3018L	3 x 18	Tuýp LED	1262	300	**1.668.000**
FAP/T 4018L	4 x 18	Tuýp LED	1262	300	**2.135.000**

Sản phẩm thuộc tiêu chuẩn / Standard: TCVN 3833:1998; IEC 60598-2-2:1997; IEC 60068-2-30:2005; BS EN 60598-2-2:1997

MÁNG ĐÈN ÂM TRẦN SƠN TĨNH ĐIỆN CÓ TẤM CHE BALLAST KIỂU M - FAP/M

RECESSED MODULES - FAP/M SERIES

Có hiệu quả chiếu sáng tốt với chi phí hợp lý. Phù hợp dùng trong nhà xưởng sản xuất, lắp ráp.

Thân đèn: Làm bằng thép tấm của Nhật Bản

Lớp phủ bề mặt: Toàn bộ được sơn phủ bằng sơn tĩnh điện màu trắng của Na Uy chống ngả màu

Kiểu bóng đèn: FL18/20W; FL36/40W hoặc LED

Điện áp: 240V/50Hz

Ballast: Ballast điện tử chính hãng

Dây điện: Dây điện chống cháy HR 105°C

Đui đèn,đui tắc te: Sử dụng nguyên liệu Polycarbonate chống cháy, chống mô-ve

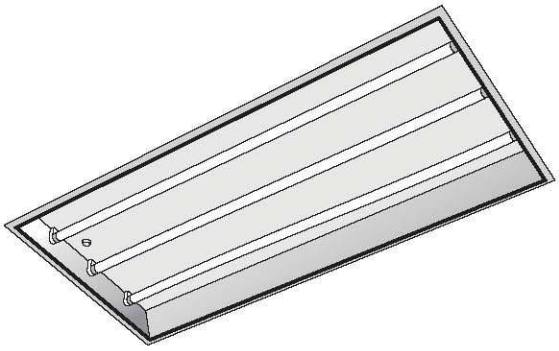

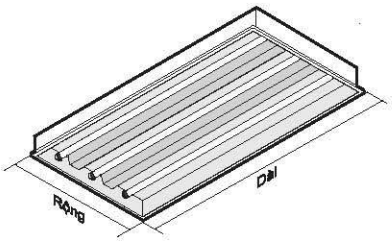

FAP/M

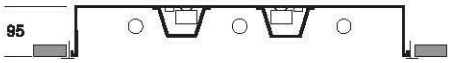

Mã số Model	SL bóng/Công suất (W) Q.ty of lamp / Rating	Kiểu bóng Lamp	Dài (mm) Length	Rộng (mm) Width	Đơn giá (VNĐ) Unit price
FAP/M					
FAP/M 1018	1 x 18/20	Huỳnh quang	605 (598)	195 (193)	**380.000**
FAP/M2018	2 x 18/20	Huỳnh quang	605 (598)	300 (298)	**509.000**
FAP/M 2018W	2 x 18/20	Huỳnh quang	605 (598)	605 (598)	**775.000**
FAP/M 3018	3 x 18/20	Huỳnh quang	605 (598)	605 (598)	**775.000**
FAP/M 4018	4 x 18/20	Huỳnh quang	605 (598)	605 (598)	**903.000**
FAP/M 1036	1 x 36/40	Huỳnh quang	1215 (1198)	195 (193)	**567.000**
FAP/M 2036	2 x 36/40	Huỳnh quang	1215 (1198)	300 (298)	**747.000**
FAP/M 2036W	2 x 36/40	Huỳnh quang	1215 (1198)	605 (598)	**1.188.000**
FAP/M 3036	3 x 36/40	Huỳnh quang	1215 (1198)	605 (598)	**1.188.000**
FAP/M 4036	4 x 36/40	Huỳnh quang	1215 (1198)	605 (598)	**1.495.000**
FAP/M 1009L	1 x 9	Tuýp LED	605 (598)	195 (193)	**495.000**
FAP/M 2009L	2 x 9	Tuýp LED	605 (598)	300 (298)	**739.000**
FAP/M 2009LW	2 x 9	Tuýp LED	605 (598)	605 (598)	**1.005.000**
FAP/M 3009L	3 x 9	Tuýp LED	605 (598)	605 (598)	**1.120.000**
FAP/M 4009L	4 x 9	Tuýp LED	605 (598)	605 (598)	**1.363.000**
FAP/M 1018L	1 x 18	Tuýp LED	1215 (1198)	195 (193)	**727.000**
FAP/M 2018L	2 x 18	Tuýp LED	1215 (1198)	300 (298)	**1.067.000**
FAP/M 2018LW	2 x 18	Tuýp LED	1215 (1198)	605 (598)	**1.508.000**
FAP/M 3018L	3 x 18	Tuýp LED	1215 (1198)	605 (598)	**1.668.000**
FAP/M 4018L	4 x 18	Tuýp LED	1215 (1198)	605 (598)	**2.135.000**

Kích thước trong ngoặc là kích thước của máng đèn dùng cho hệ trần Nhật

Sản phẩm thuộc tiêu chuẩn / Standard: TCVN 3833:1998; IEC 60598-2-2:1997; IEC 60068-2-30:2005; BS EN 60598-2-2:1997