COTTO

LAVABO TREO TƯỜNG CHÂN DÀI C014/C411
(KT: 550 x 440 x 850 mm)

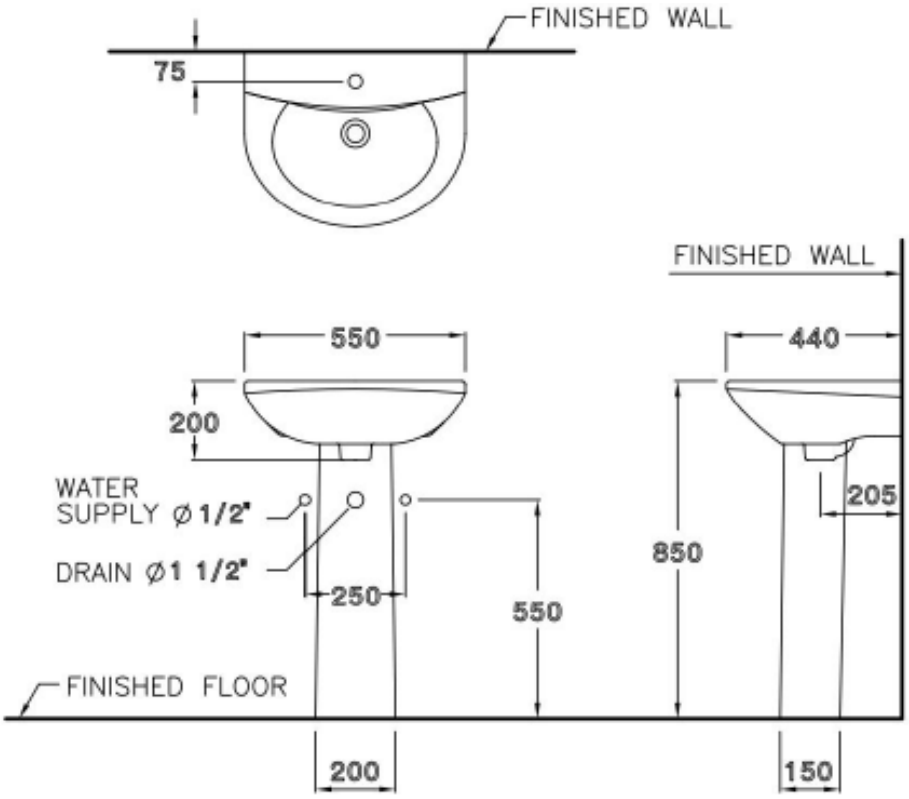

eHOME
eHOME ., jsc
Đồ Đẹp Nhà Sang
beautiful things for beautiful houses
Showroom COTTO : 196 Trường Chinh, Giải Phóng, Hà nội
Văn phòng : 18A Ngõ Tất Tố, Văn Miếu - Cát Linh, Hà nội
Tel : +84 4 3766 6909 / 3766 7946 / 3668 6985
Fax : +84 4 3766 6898
Email : ehome@vnn.vn
Website : www.ehome.vn / www.cotto.vn / www.cpac.vn
Hotline : 04 37666 909

Distributors in Vietnam for :

SCG COTTO